標識番号	Ａ － 23		
所在地	旭区善部町６７－３		
敷地所有者	神明社	地目	境内地
標識種類	標石・(金属標)	埋設	地上・(地中)
隣接点との距離	S－16 ○ 1.113km ○ A－23 0.511km ○ A－22		

詳細図）

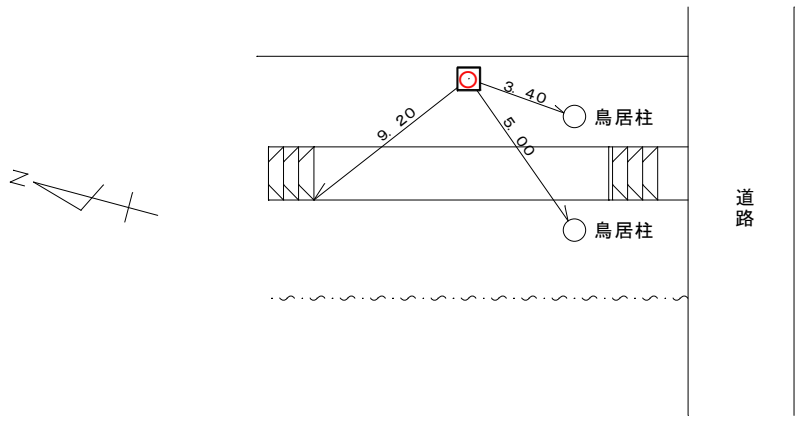

（備考）　昭和　49 年　12 月　1 日設置