書式－１

品 質 管 理 表

工事名：

請 負 者：

現場代理人：

各 特 性		測 点 №					平均	差	規 格 値
粒度試験	礫分含有率 %								15%以下
	細粒分含有率(d_{1+2}) %								20%以下
	最 大 粒 径(D_{max}) mm								5mm
針 頭 支 持 力 (q)kg/cm²									50～80

注－１） 粒度試験は、“(JIS A 1102)” による試験表を添付すること。

注－２） 針頭支持力は、各測点の平均値を記入する。

≡ ≡ ≡ ≡ ≡ ≡ ≡ ≡ ≡ ≡ ≡ ≡ ≡ ≡ ≡ ≡ 調査・試験個所配置例 ≡ ≡ ≡ ≡ ≡ ≡ ≡ ≡ ≡ ≡ ≡ ≡ ≡ ≡

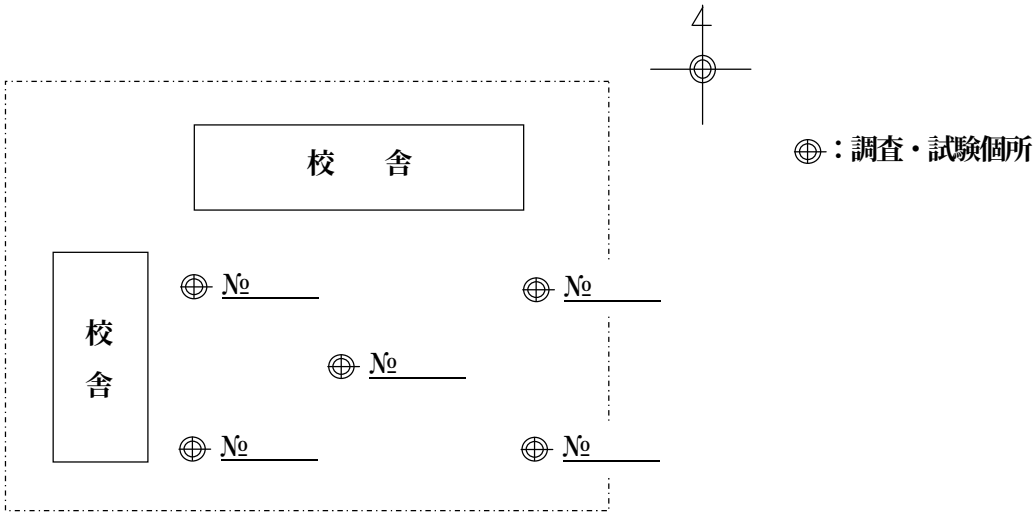

書式－ 2

出 来 形 管 理 表

工事名：

請 負 者：

現場代理人：

＊ 水準測量による

測点 №	仕上がり高さ ① ㎝	路 床 高 さ ② ㎝	仕上がり層厚さ(①－②) ㎝
平 均 値			
差			
設 計 値			

＊ 測定孔による

測点 №	仕上がり厚さ ㎝	測 定 数 量
		＊ グランド面積 400㎡ごとに 1箇所。 ＊ 平面的にバランスよく配置すること
平 均 値		
差		
設 計 値		
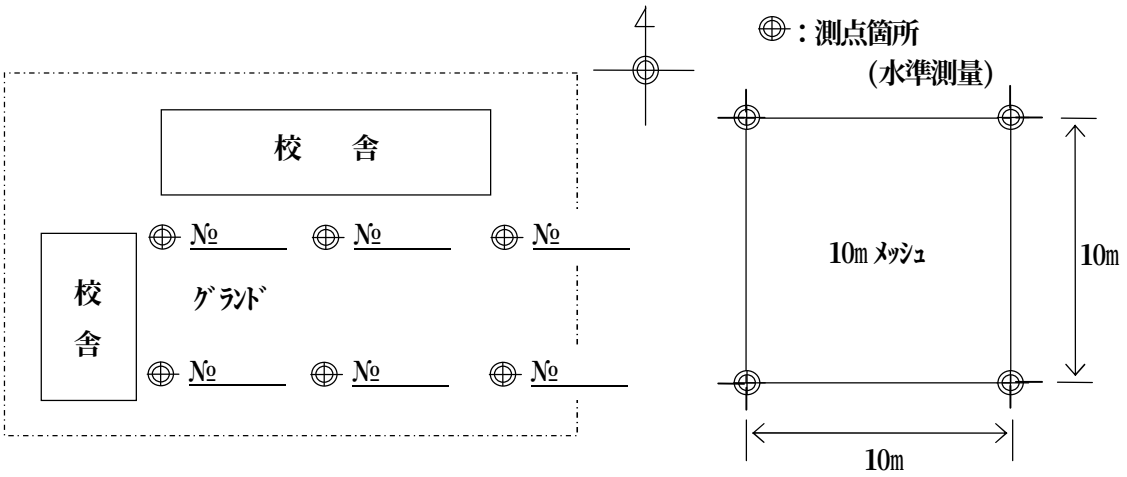
≡ ≡ ≡ ≡ ≡ ≡ ≡ ≡ ≡ ≡ ≡ ≡ ≡ ≡ ≡ ≡ 測 点 個 所 配 置 例 ≡ ≡ ≡ ≡ ≡ ≡ ≡ ≡ ≡ ≡ ≡ ≡ ≡ ≡ ≡ ≡