席 次 表

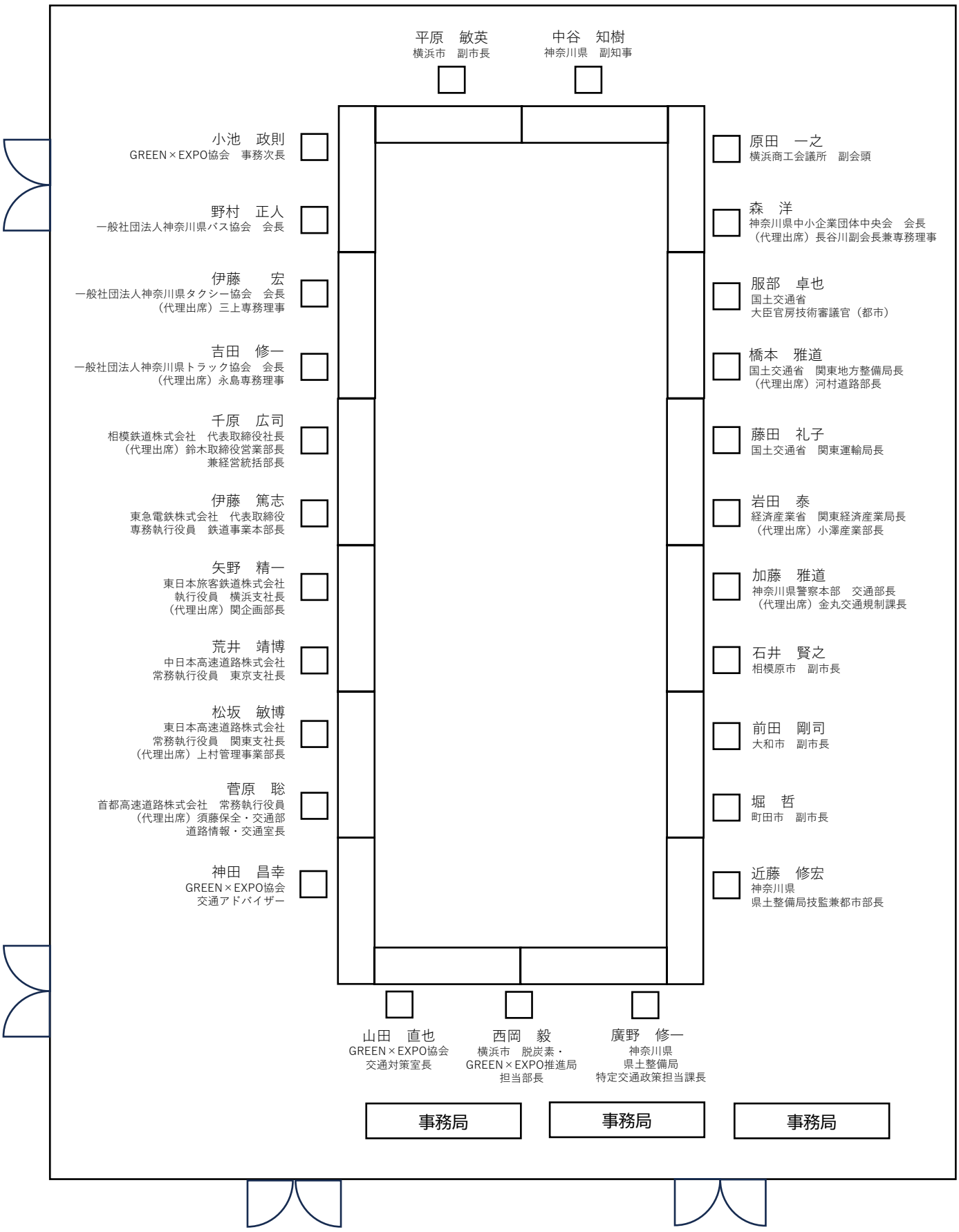
平原　敏英
横浜市　副市長
中谷　知樹
神奈川県　副知事
小池　政則
GREEN×EXPO協会　事務次長
野村　正人
一般社団法人神奈川県バス協会　会長
伊藤　宏
一般社団法人神奈川県タクシー協会　会長
（代理出席）三上専務理事
吉田　修一
一般社団法人神奈川県トラック協会　会長
（代理出席）永島専務理事
千原　広司
相模鉄道株式会社　代表取締役社長
（代理出席）鈴木取締役営業部長
兼経営統括部長
伊藤　篤志
東急電鉄株式会社　代表取締役
専務執行役員　鉄道事業本部長
矢野　精一
東日本旅客鉄道株式会社
執行役員　横浜支社長
（代理出席）関企画部長
荒井　靖博
中日本高速道路株式会社
常務執行役員　東京支社長
松坂　敏博
東日本高速道路株式会社
常務執行役員　関東支社長
（代理出席）上村管理事業部長
菅原　聡
首都高速道路株式会社　常務執行役員
（代理出席）須藤保全・交通部
道路情報・交通室長
神田　昌幸
GREEN×EXPO協会
交通アドバイザー
原田　一之
横浜商工会議所　副会頭
森　洋
神奈川県中小企業団体中央会　会長
（代理出席）長谷川副会長兼専務理事
服部　卓也
国土交通省
大臣官房技術審議官（都市）
橋本　雅道
国土交通省　関東地方整備局長
（代理出席）河村道路部長
藤田　礼子
国土交通省　関東運輸局長
岩田　泰
経済産業省　関東経済産業局長
（代理出席）小澤産業部長
加藤　雅道
神奈川県警察本部　交通部長
（代理出席）金丸交通規制課長
石井　賢之
相模原市　副市長
前田　剛司
大和市　副市長
堀　哲
町田市　副市長
近藤　修宏
神奈川県
県土整備局技監兼都市部長
山田　直也
GREEN×EXPO協会
交通対策室長
西岡　毅
横浜市　脱炭素・
GREEN×EXPO推進局
担当部長
廣野　修一
神奈川県
県土整備局
特定交通政策担当課長
事務局
事務局
事務局