法 1

| 工事種別 | 用途番号 | 建物種類番号 | 建物個有番号 | 施設番号 | 図面種類番号 | 図面個有番号 | 特殊記号 |
|---|---|---|---|---|---|---|---|
| H | 14 | 18 | 1983 | 4 | 0 | 01 | |

# 左近山第一小学校給食室改築その他工事
# （電気設備工事）

図　面　リ　ス　ト

| 図番 | 図面名称 | 縮尺 |
|---|---|---|
| E- 1/13 | 表紙・図面リスト | N・S |
| E- 2/13 | 案内図・配置図・断面図 | 1/200・500・2500 |
| E- 3/13 | 特記仕様書・工事区分表・系統図 | N・S |
| E- 4/13 | 改造後受変電設備単線結線図 | N・S |
| E- 5/13 | 盤結線図 | N・S |
| E- 6/13 | 盤参考姿図 | N・S |
| E- 7/13 | 給食室一次側幹線設備平面図 | 1/100 |
| E- 8/13 | ポンプ室廻り切廻し設備平面図（改修前） | 1/100 |
| E- 9/13 | 〃　（改修後） | 1/100 |
| E-10/13 | 焼窯庫電気設備図 | 1/30 |
| E-11/13 | 給食室幹線動力及び弱電設備平面図 | 1/50 |
| E-12/13 | 〃　電灯コンセント設備平面図 | 1/50 |
| E-13/13 | 機械室電気設備平面図 | 1/50 |

| | | | |
|---|---|---|---|
| 工事名 | 左近山第一小学校給食室改築その他工事（電気設備工事） | 年月日 | H10・6 |
| 図番 | E- 1/13　表紙・図面リスト | 縮尺 | N・S |

| 建築部長 | 建築部副長 | 課長 | 係長 | 設計 | 所長 | 設計者 |
|---|---|---|---|---|---|---|
| | | | | | | |

横浜市建築局

株式会社　創英設計
一級建築士登録92497号　園谷英夫

法 2

| 工事種別 | 用途番号 | 建物種類番号 | 建物個有番号 | 施設番号 | 図面種類番号 | 図面個有番号 | 特殊記号 |
|---|---|---|---|---|---|---|---|
| H | 1 | 4 | 18198 | 34 | 00 | 2 | |

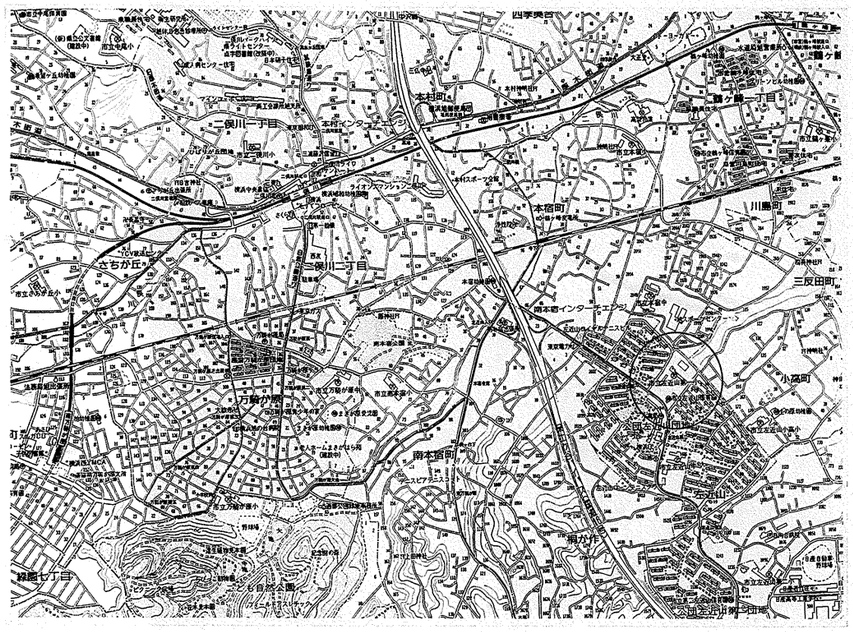

案内図 S=1／2500

工事場所：横浜市旭区左近山1997-2

TEL 045-351-7856

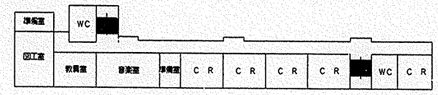

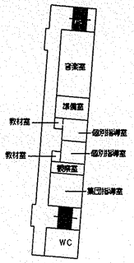

4階平面図 S=1／600

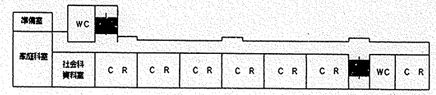

3階平面図 S=1／600

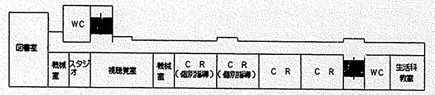

2階平面図 S=1／600

凡 例

今回工事建物を示す。

工事車両出入口を示す。

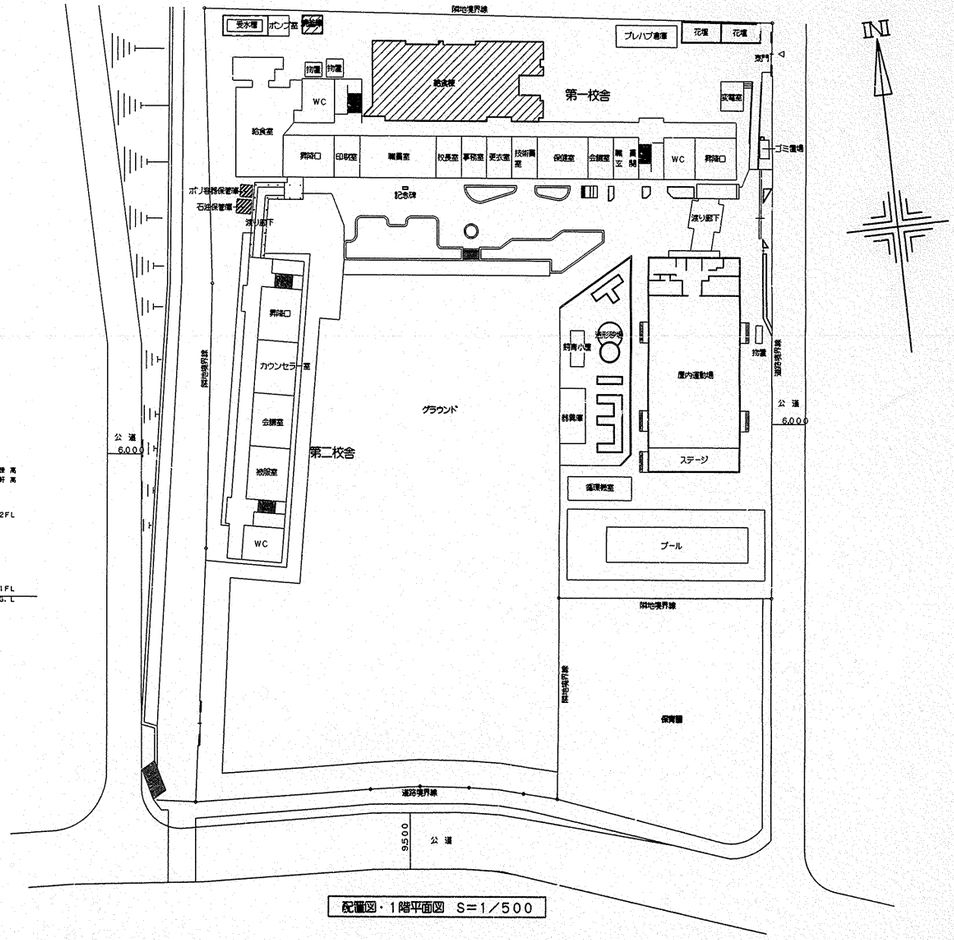

配置図・1階平面図 S=1／500

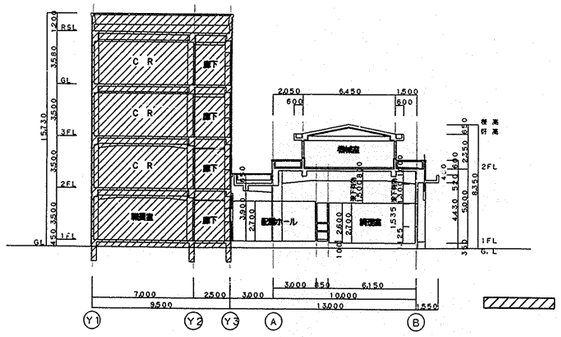

断面図 S=1／200

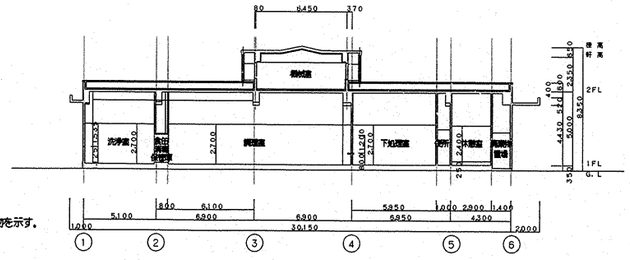

断面図 S=1／200

既存建物を示す。

| | | | |
|---|---|---|---|
| 工事名 | 左近山第一小学校給食室改築その他工事（電気設備工事） | 年月日 | H10・6 |
| 図番 | E- 2/13 案内図・配置図・断面図 | 縮尺 | 1/200・500・2500 |

建築局長 建築部長 課長 係長 課員 所長 設計者

横浜市建築局

株式会社 創英設計
一級建築士登録92497号 園谷英夫

E-2/13

法　3

| 工事種別 | 用途番号 | 建物種類番号 | 建物個有番号 | 施設番号 | 図面種類番号 | 図面個有番号 | 特殊記号 |
|---|---|---|---|---|---|---|---|
| H | 1 | 4 | 1 8 1 | 0 8 3 | 4 | 0 0 3 | |

# 特記仕様書

工事名称　左近山第一小学校給食室改築その他工事（電気設備工事）
工事場所　横浜市旭区左近山1997-2　TEL：045-351-7856
施工基準　本工事は「横浜市立小・中学校標準図（95改）」及び「横浜市建築局電気設備工事特別仕様書」（H10.4）による。

工事項目
1）幹線設備
2）動力設備
3）電灯コンセント設備
4）放送設備
5）テレビ共聴視設備
6）電話配管設備
7）インターホン設備
8）自動火災報知設備
9）既存切り廻し設備

特記事項
1）工事に際して事前に充分な調査を行い，設計内容を十分に理解・確認の上施工すると，　又，変更事項については施工前に必ず監督員に連絡し指示を受けて施工すること。
2）別途発注の各工事業者とは着工にあたって充分な打合せを行い，取合・工事区分等確認する。
3）着工にあたって各工事業者と学校長，監督員と協議の上，実施工程表を作成し，監員の承認を受けること。
4）工事中の安全対策は充分に行い，学校運営に支障無き様留意すること。
5）改造に伴い不用になった配管配線は全て撤去する。
6）改造に伴う天井改修，切込補強，点検口，床はつり補修部分の仕上げ，屋外コンクリート又はアスファルト解体舗装工事等は建築工事とする。
7）盤，プルボックス内，ケーブルラック上の配線には行先名板を設ける。
8）プルボックス，カバープレートには用途名板を設ける。
9）防火区画及び床貫通線は建設省認定耐火耐煙材料で保護する。
10）機器類の設置については耐震対策を充分に考慮する。
11）壁列コンセント～TV間の同軸5C-FB，3m付分波器は本工事とする。（1個）
12）図中特記なき厚鋼サイズはPF管とする。　但し，既設は鋼管を示す。
13）図中 ■ は接地埋設標，▲はケーブル埋設標を示し，コンクリート製300mmを使用する。◆は，はつり補修箇所を示す。
14）天井取付照明器具に使用するアウトレットボックスは配線10本以上は ◇v，10本未満は ◇ とする。
15）分電盤，分岐回路，各端子に接続する電線が2本をこえる場合は盤内で結線後端子接続する。

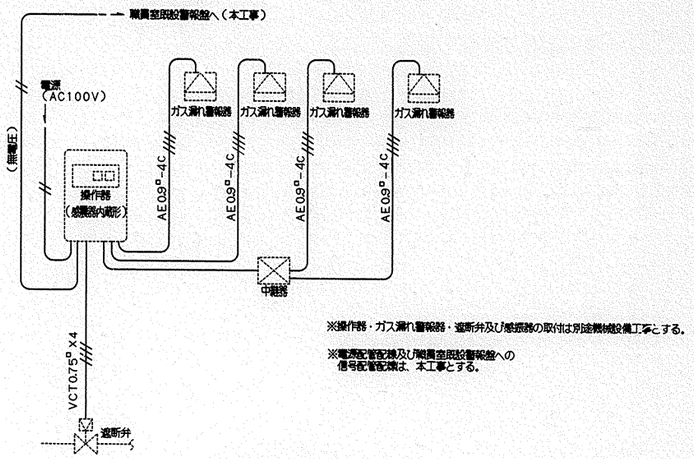


※操作器・ガス漏れ警報器・遮断弁及び感震器の取付は別途機械設備工事とする。

※電源配管配線及び職員室既設警報盤への信号配管配線は、本工事とする。

ガス漏れ警報設備系統図
（※施工区分を兼ねる）

## 工事区分表

| | 工事項目 | 建築 | 衛生 | 電気 | 備考 |
|---|---|---|---|---|---|
| 基礎 | 機械基礎・分電盤基礎 | ○ | | | 仕上共 |
| | 同上アンカーボルト埋込 | | ○ | | |
| | | | | | |
| 躯体貫通 | 梁貫通スリーブ | | ○ | | |
| | 同上貫通補強 | ○ | | | |
| | 壁・床貫通スリーブ・箱入れ | ○ | ○ | | |
| | 同上貫通補強 | ○ | | | |
| | 墨出し | ○ | ○ | ○ | |
| | 梁・壁・床貫通部孔埋め・躯体補修 | ○ | ○ | ○ | |
| | | | | | |
| 躯体以外の貫通 | 軽鉄・木造間仕切りの穴あけ・補修 | | | | 墨出しは各工事 |
| | 天井付き各種器具穴あけ | ○ | | | 墨出しは各工事 |
| | 天井開口補強 | ○ | | | |
| | 天井付き器具取付 | | ○ | ○ | |
| | | | | | |
| ガラリ・点検口 | 外部取付ガラリ | ○ | | | |
| | ドアガラリ | ○ | | | |
| | 点検口（天井・床・パイプスペース） | ○ | | | |
| | | | | | |
| | | | | | |
| 外部工事 | 竪樋から第一桝 | ○ | | | |
| | 桝・ハンドホール蓋 | ○ | | ○ | |
| | 同上仕上材 | ○ | | | |
| | 外灯用基礎 | | | | |
| | U字溝及びL型側溝集水桝 | ○ | | | |
| | 同上接続配管 | ○ | | | |
| | 路面のこわし及び復旧工事 | ○ | | | |
| | | | | | |
| | | | | | |
| | | | | | |

| | 工事項目 | 建築 | 衛生 | 電気 | 備考 |
|---|---|---|---|---|---|
| 調理室・洗浄室・下処理室等 | 給食室内器具 | ○ | ○ | | |
| | 同上フード | | ○ | | |
| | 同上接続配管及びダクト工事 | | ○ | | |
| | グリストラップ | ○ | | | |
| | 天井埋込換気扇 | | ○ | | |
| | 同上スイッチ及び電源供給 | | | ○ | |
| | 給湯器リモコンスイッチ及び配線 | | ○ | | |
| | 同上用一次側電源用空配管 | | | ○ | |
| | ガス漏警報器及び配線 | | ○ | | |
| | 同上用コンセント及び検知器配線用空配管 | | | ○ | |
| | 身障者便所非常呼出し | | | ○ | |
| | 送排風機 | | ○ | | |
| | 同上用制御盤及び電源供給 | | | ○ | |
| | ユニットシャワー本体及び水栓金具類 | ○ | | | |
| | 同上接続配管 | | ○ | | |
| | ユニットシャワー内照明 | ○ | | | 電源供給は電気 |
| | グレーチング桝 | ○ | | | |
| | 流し用パック　給水・給湯配管 | ○ | | | |

## ガス消費量

| 設置場所 | 器具名 | 数量 | ガス入力（kcal/h） 1台あたり | 計 |
|---|---|---|---|---|
| 屋上 | 瞬間給湯機 | 2 | 105,000 | 210,000 |
| 洗浄室 | 食器洗浄機 | 1 | 24,000 | 24,000 |
| 洗浄室 | 煮沸消毒槽 | 1 | 27,000 | 27,000 |
| 調理室 | 回転釜 | 4 | 32,000 | 128,000 |
| 調理室 | ガスコンロ | 1 | 10,000 | 10,000 |
| 調理室 | ガスオーブン | 1 | 25,000 | 25,000 |
| | | | | |
| | | | | |
| 下処理室 | 煮沸消毒槽 | 1 | 20,000 | 20,000 |
| | 合計 | | | 444,000 |
| | （厨房内器具） | | | (234,000) |

## 電気機器　発熱量

| 設置場所 | 器具名 | ヒーター電気容量（kw） | 発熱量（kcal/h） |
|---|---|---|---|
| 洗浄室 | 食器消毒保管庫 | 14.0 | |
| 〃 | 食缶消毒保管庫 | 12.0 | |
| 調理室 | 器具消毒保管庫 | 7.5 | |
| 更衣室 | 乾燥機 | 1.2 | |
| 計 | | 35.0 | 29,482 |

※1kw=860kcal/hとする。

● 火を使用する室に設置する換気設備（建設省告示1826号）
V=40・K・Q
K=0.00108㎥/kcal
Q=234,000kcal/h
V=0.00108㎥/kcal×234,000kcal/h
=10,109㎥/h＜換気扇能力　16,300㎥/h（FE-1）
にて上記計算値を満足する。

● 給食室の最大消費熱量のチェック
ガス器具の消費熱量　234,000kcal/h
電気設備（ヒーター等）　29,482kcal/h
（計）　263,482kcal/h＜300,000kcal/h

| 工事名 | 左近山第一小学校給食室改築その他工事（電気設備工事） | 年月日 | H10・6 |
|---|---|---|---|
| 図番 | E- 3/13 | 特記仕様書・工事区分表・系統図 | 縮尺 | N・S |

| 総括局長 | 総括課長 | 課長 | 係長 | 技員 | 所長 | 設計者 |
|---|---|---|---|---|---|---|
| 高リ | 柳 | | | | | |

横浜市建築局

株式会社　創英設計
一級建築士登録92497号　園谷英夫

法 4

| 工事種別 | 用途番号 | 建物種別番号 | 建物個有番号 | 施設番号 | 図面種別番号 | 図面個有番号 | 特殊記号 |
|---|---|---|---|---|---|---|---|
| H | 14 | 18 | 1983 | 4 | 00 | 4 | |

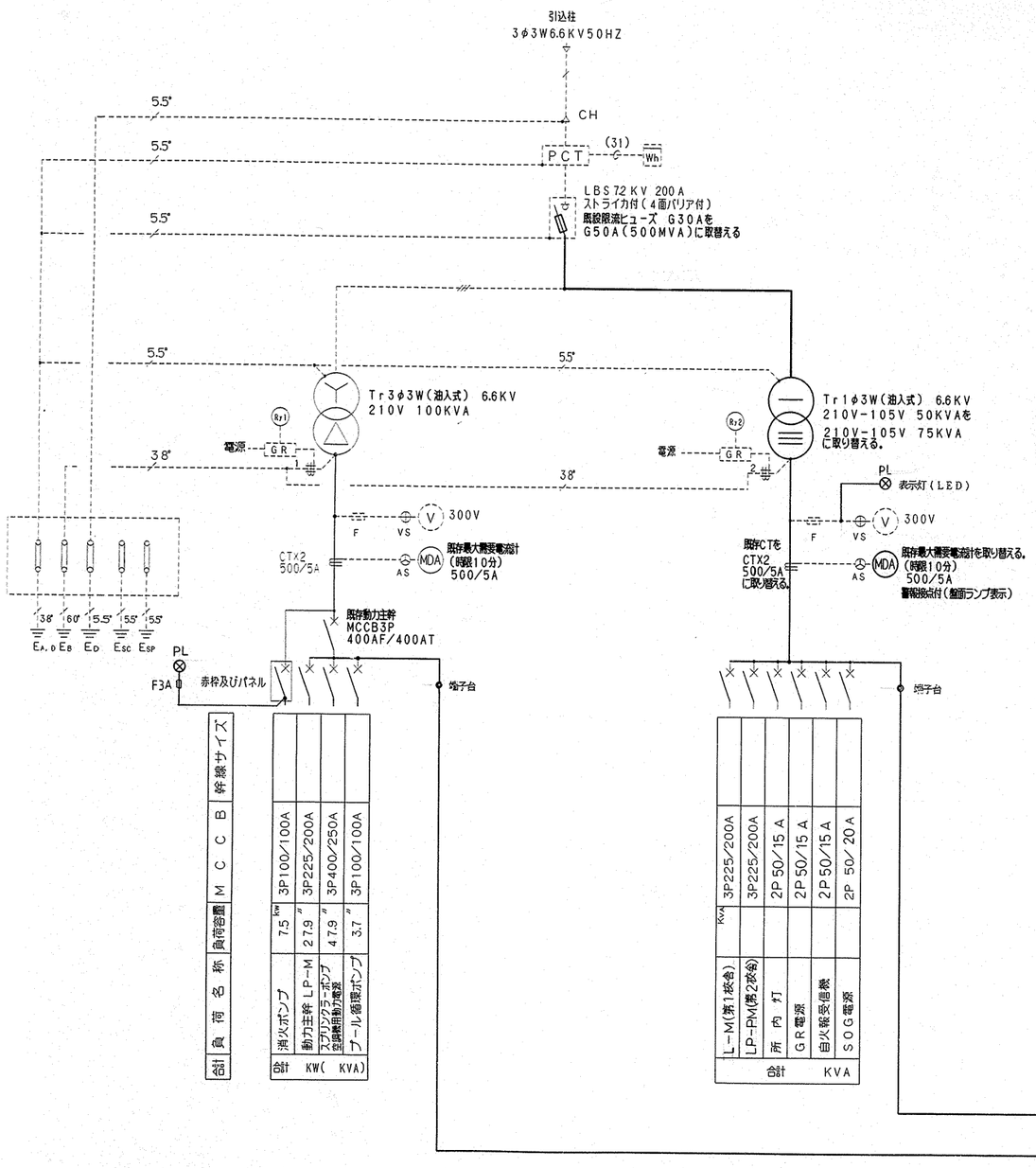


改造後受変電設備単線結線図

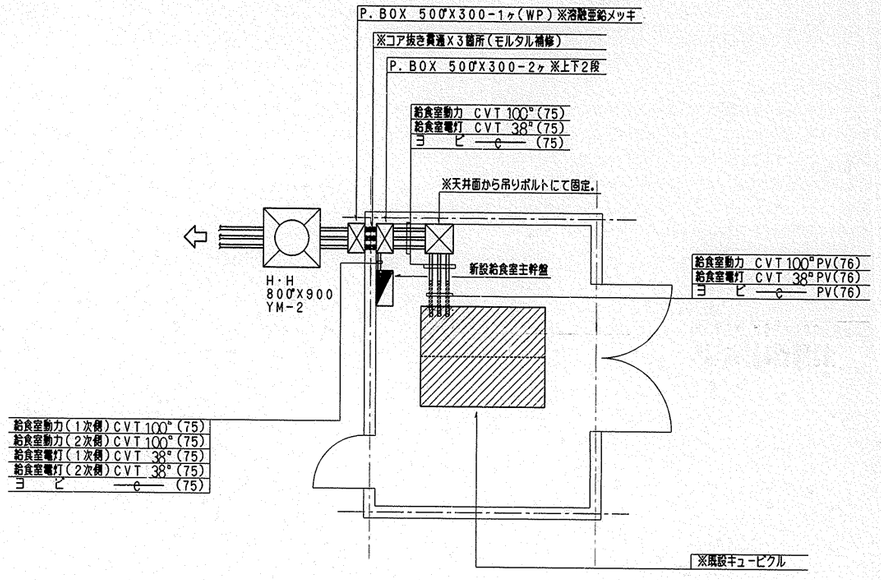


改造後変電室廻り平面図 S=1/50

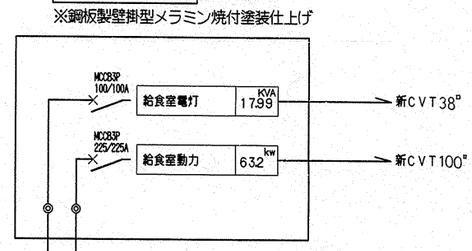


| 工事名 | 左近山第一小学校給食室改造その他工事（電気設備工事） | 年月日 | H10・6 |
|---|---|---|---|
| 図番 | E- 4/13 改造後受変電設備単線結線図 | 縮尺 | N・S |

| 総括所長 | 総括副長 | 統括係長 | 統括副所長 | 設計者 |
|---|---|---|---|---|
| | | | | |

横浜市建築局

株式会社 創英設計
一級建築士登録92497号 園谷英夫

法 5

| 工事種別 | 用途番号 | 建物種類番号 | 建物個有番号 | 施設番号 | 図面種類番号 | 図面個有番号 | 特殊記号 |
|---|---|---|---|---|---|---|---|
| H | 14 | 18 | 198 | 34 | 00 | 5 | |

S-PO-B

1φ 17.99 KVA
計 3φ 63.2 kW（内ヒーター容量31.5kW）

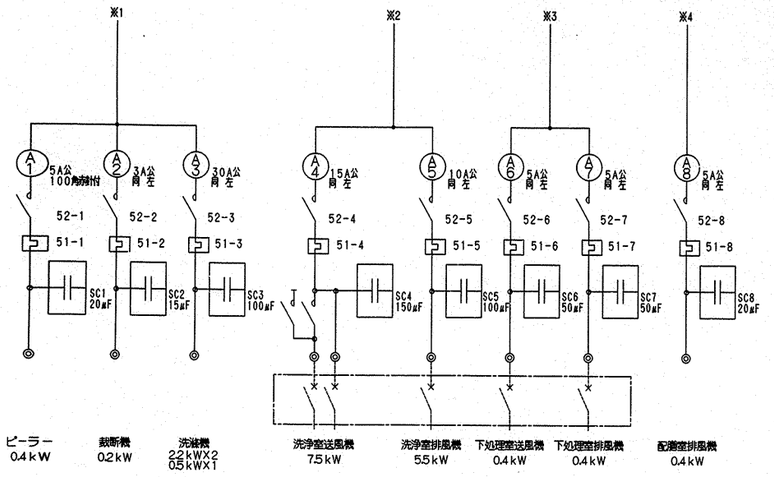


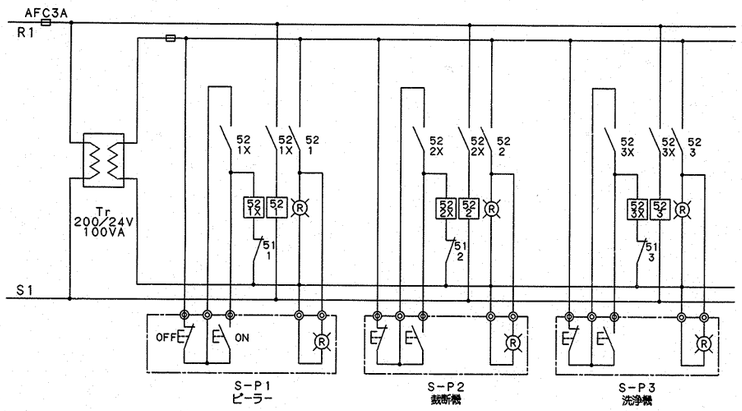


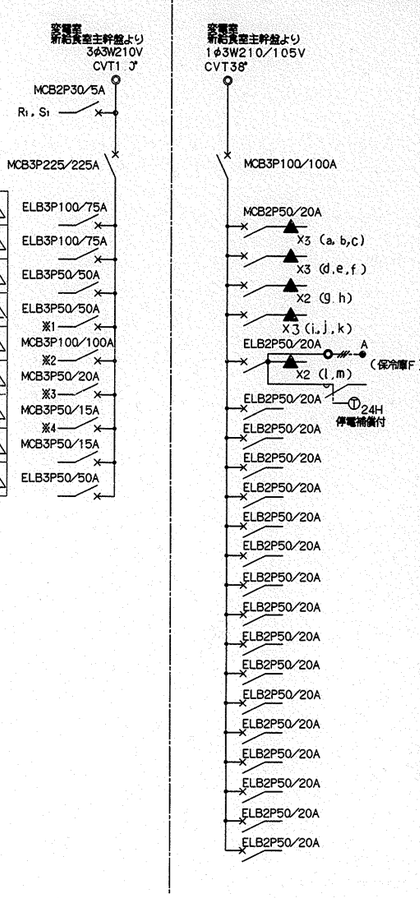


| | | | |
|---|---|---|---|
| 食器消毒保管庫 | H 12kW, F 0.6kW | 1 | |
| 食缶保管庫 | H 12kW, F 1.5kW | 2 | |
| 器具消毒保管庫 | H 7.5kW, F 1.5kW | 3 | |
| ピーラー, 洗浄機, 裁断器 | 5.5kW | 4 | |
| 調理, 洗浄室送排風機 | 13.0kW | 5 | |
| 下処理室送排風機 | 0.8kW | 6 | |
| 配膳室排風機 | 0.4kW | 7 | |
| エアシャワー | 0.4kW | 8 | |
| ヨビ（エアコン） | (8.0kW) | 9 | |

| | | |
|---|---|---|
| ① | 1260VA | 調理室灯 |
| ② | 1420VA | 洗浄室，残滓処理室，下処理室，機械室灯 |
| ③ | 1660VA | 前室，更衣室；休憩室灯 他 |
| ④ | 1360VA | 配膳室灯 |
| ⑤ | 690VA | 外壁灯，殺菌灯，倉庫，検収室及び冷蔵庫F |
| ⑥ | 400VA | 洗浄室コンセント |
| ⑦ | 750VA | ミキサー他コンセント |
| ⑧ | 1500VA | 食品冷蔵庫コンセント |
| ⑨ | 700VA | 調理済食品保冷庫コンセント |
| ⑩ | 1150VA | ガスオーブン他コンセント |
| ⑪ | 350VA | 下処理室コンセント |
| ⑫ | 1000VA | 洗濯機，乾燥機コンセント |
| ⑬ | 1100VA | 休憩室他コンセント |
| ⑭ | 350VA | 事務室，検収室コンセント |
| ⑮ | 1100VA | 冷凍冷蔵庫コンセント |
| ⑯ | 750VA | 保存用冷蔵庫他コンセント |
| ⑰ | 1150VA | 配膳室，牛乳保冷庫コンセント |
| ⑱ | 100VA | ガス遮断弁操作器，インターホンリレー盤電源 |
| ⑲ | 200VA | 自動ドア |
| ⑳ | 1000VA | エアコン |
| ㉑ | —— | ヨビ |
| ㉒ | —— | ヨビ |

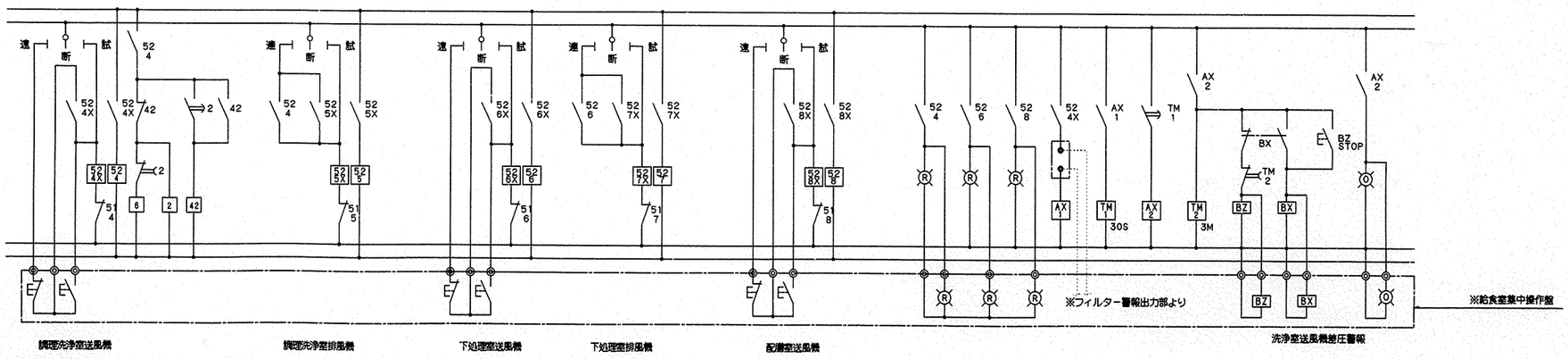


| | | | |
|---|---|---|---|
| 工事名 | 左近山第一小学校給食室改築その他工事（電気設備工事） | 年月日 | H10・6 |
| 図番 | E- 5/13 盤結線図 | 縮尺 | N・S |
| 建築局長 | 建築部長 | 課長 | 係長 | 課員 | 所長 | 設計者 |
| 横浜市建築局 | 株式会社 創英設計 一級建築士登録92497号 園谷英夫 | | |

S－P0－B盤結線図

E-5/13

| 工事種別 | 用途番号 | 建物種類番号 | 建物個有番号 | 施設番号 | 図面種類番号 | 図面個有番号 | 特殊記号 |
|---|---|---|---|---|---|---|---|
| H | 14 | 18 | 1983 | 4 | 006 | | |

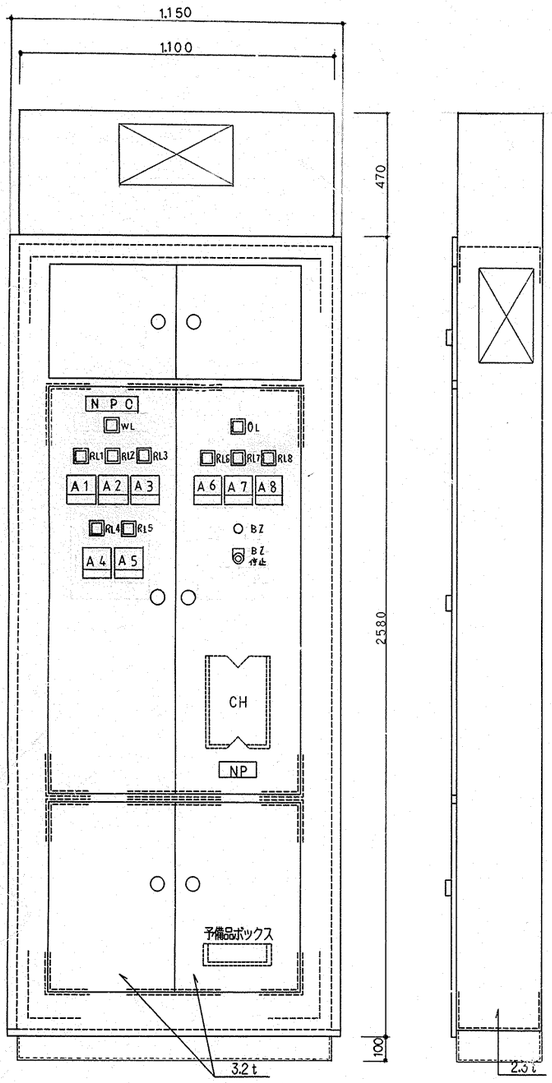


S－Po電灯動力盤参考姿図

NP－0　電灯動力盤
RL1　ピーラー
RL2　裁断機
RL3　洗浄機
RL4　調理洗浄室送風機
RL5　調理洗浄室排風機
RL6　下処理室送風機
RL7　下処理室排風機
RL8　配膳室排風機

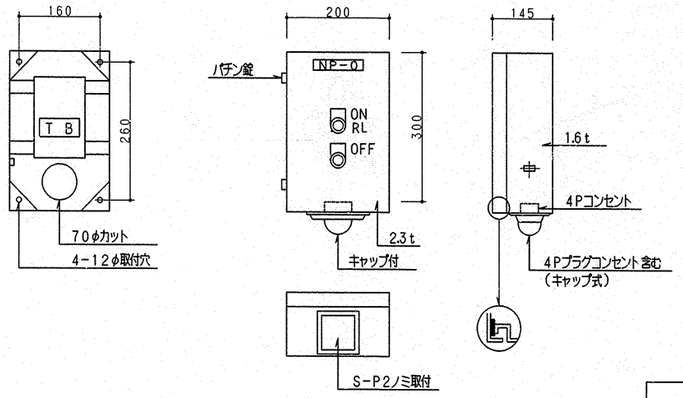


| | SP－0 |
|---|---|
| S－P1 | ピーラー操作盤 |
| S－P2 | 裁断機操作盤 |
| S－P3 | 洗浄機操作盤 |

S－P1～P3操作盤標準姿図

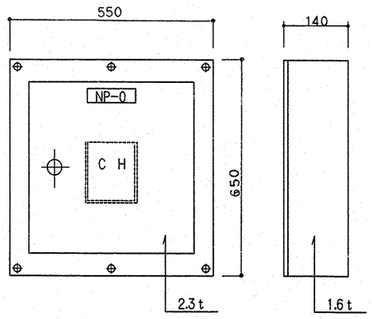


S－Poより

MCB3P 50AFノートリップX 2
MCB3P100AF 〃 X 3

NP－0　送排風機手元開閉器盤
NP－1　調理洗浄室送風機
NP－2　調理洗浄室送風機
NP－3　調理洗浄室排風機
NP－4　下処理室送風機
NP－5　下処理室排風機
※ NP－1～5は内部に取付

S－P4送排風機手元開閉器盤参考姿図

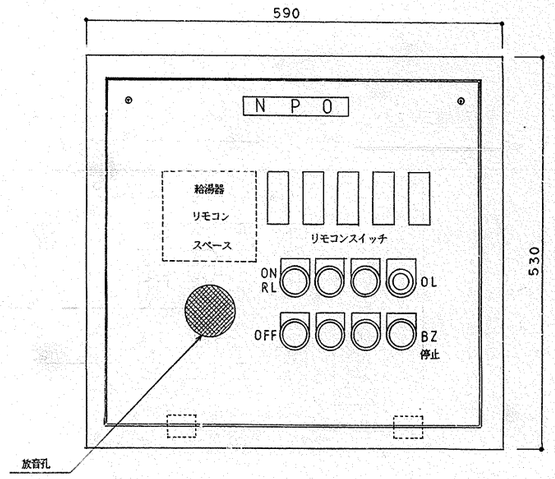


給食室集中操作盤参考姿図

鋼板製埋込型
※正面のみSUS製とする。
（ヘアライン仕上げ）

※各寸法は参考値とする。

| 工事名 | 左近山第一小学校給食室改築その他工事（電気設備工事） | 年月日 | H10・6 |
|---|---|---|---|
| 図番 | E－6/13 盤参考姿図 | 縮尺 | N・S |

| 建築局長 | 建築部長 | 課長 | 係長 | 設計 | 所長 | 設計者 |
|---|---|---|---|---|---|---|
| | | | | | | |

横浜市建築局

株式会社 創英設計
一級建築士登録92497号 國谷英夫

法 7

| 工事種別 | 用途番号 | 建物種類番号 | 建物個有番号 | 施設番号 | 図面種類番号 | 図面個有番号 | 特殊記号 |
|---|---|---|---|---|---|---|---|
| H | 14 | 18 | 19 | 83 | 4 | 007 | |

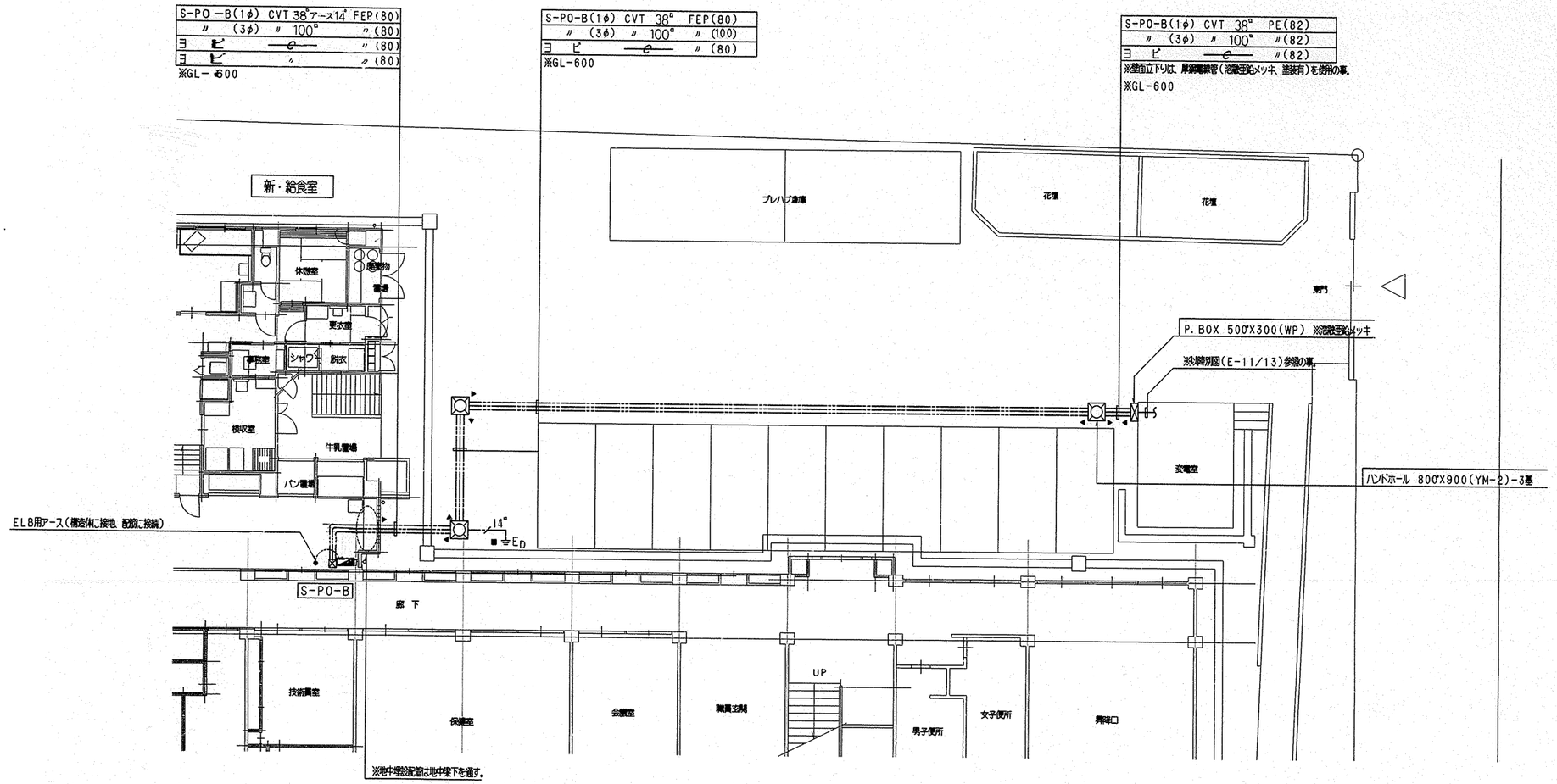


給食室一次側幹線設備平面図 S=1/100

注記

1. 給食室工事に伴う既存犬走り及びアスファルト舗装の解体復旧工事は、全て建築工事とする。

| | | | |
|---|---|---|---|
| 工事名 | 左近山第一小学校給食室改築その他工事(電気設備工事) | 年月日 | H10・6 |
| 図番 | E- 7/13 給食室一次側幹線設備平面図 | 縮尺 | 1/100 |

| 建築局長 | 建築部長 | 課長 | 係長 | 課員 | 所長 | 設計者 |
|---|---|---|---|---|---|---|
| | | | | | | |

横浜市建築局

株式会社 創英設計
一級建築士登録92497号 谷英夫

E-7/13

| 工事種別 | 用途番号 | 建物種類番号 | 建物個有番号 | 施設番号 | 図面種類番号 | 図面個有番号 | 特殊配管 |
|---|---|---|---|---|---|---|---|
| H | 1 | 4 | 18198 | 34 | 00 | 8 | |

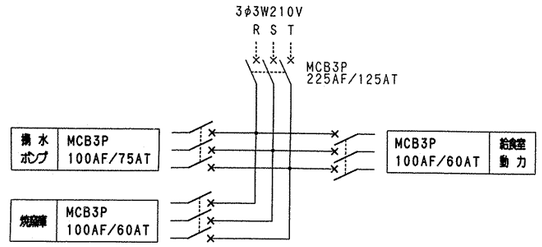


既設P－M盤結線図

注1） 揚水ポンプ及び焼窯庫の幹線ケーブルは全て3階あるものとする。
注2） 給食室動力幹線ケーブルは、新・給食室完成後ブレーカより切り放し、テーピング処理を行う。 尚、既設ケーブルには、今回工事にて切り放した事を明確に表示する事。

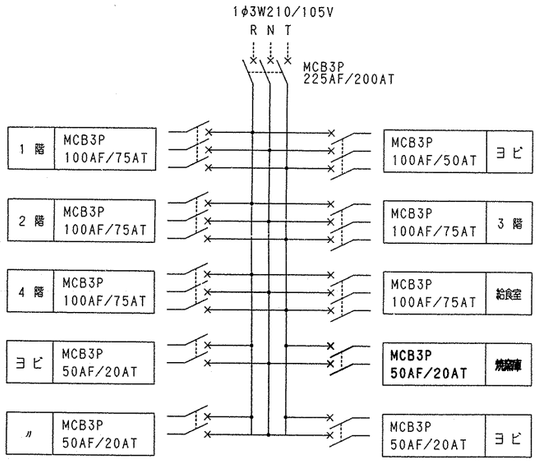


既設L－M盤結線図

注1） 焼窯庫の幹線ケーブルは、全て3階あるものとする。

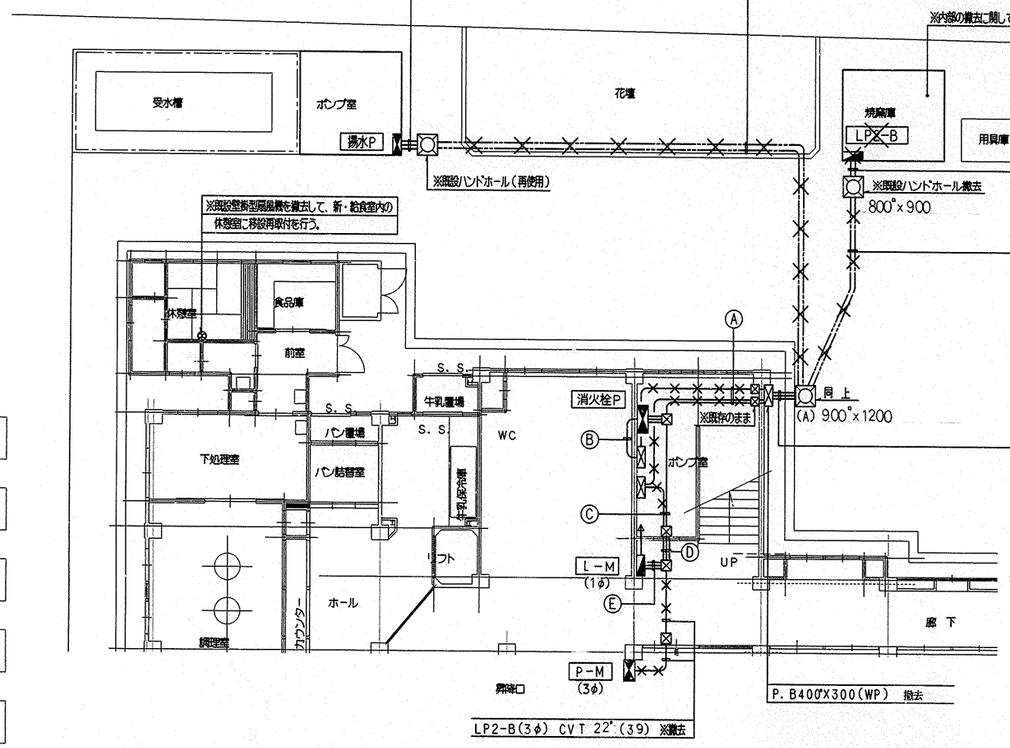


改修前平面図 S=1/100 （撤去図）

| | | | |
|---|---|---|---|
| 揚水ポンプ(1φ) | CV35°-2C | PE(54) | ※ケーブルのみ撤去 管路は再使用とする。 |
| 〃 (3φ) | CV14°-3C | | |
| 高架水槽電極 | CVVZ°-3CX2 | 〃(54) | |
| 揚水ポンプ警報 | 〃 Z°-2C | | |
| 消火栓インターロック | HP1.6-2C | | |
| ヨビ | —e— | 〃(54) | |

| | | | |
|---|---|---|---|
| 揚水ポンプ(1φ) | CV35°-2C | FEP(80) | ※全て撤去 |
| 〃 (3φ) | CV14°-3C | | |
| 高架水槽電極 | CVVZ°-3CX2 | 〃 (80) | |
| 揚水ポンプ警報 | 〃 Z°-2C | | |
| 消火栓インターロック | HP1.6-2C | | |
| ヨビ | —e— | 〃 (80) | |
| 視聴覚用アース | E55° X 1 | 〃 (30) | |

| | | | |
|---|---|---|---|
| LP2-B(1φ) | CV55°-2C | PE(54) | ※全て撤去 |
| 〃 (3φ) | CVT22° | | |
| ヨビ | —e— | 〃(54) | |

| | | | |
|---|---|---|---|
| LP2-B(1φ) | CV55°-2C | FEP(80) | ※全て撤去 |
| 〃 (3φ) | CVT22° | 〃 (80) | |
| ヨビ | —e— | 〃 (80) | |

| | | | |
|---|---|---|---|
| LP2-B(1φ) | CV55°-2C | PE(54) | ※全て撤去 |
| 〃 (3φ) | CVT 22° | | |
| 揚水ポンプ(1φ) | CV35°-2C | 〃(54) | |
| 〃 (3φ) | CV14°-3C | | |
| 高架水槽電極 | CVVZ°-3CX2 | 〃(54) | |
| 揚水ポンプ警報 | 〃 Z°-2C | | |
| 消火栓インターロック | HP1.6-2C | | |
| ヨビ | —e— | 〃(22) | |
| 視聴覚用アース | E55° X 1 | 〃(54) | |

Ⓐ

| | | |
|---|---|---|
| ※全て撤去 | | |
| 揚水ポンプ(3φ) | CV14°-3C | (39) |
| 高架水槽電極 | CVVZ°-3CX2 | (39) |
| 揚水ポンプ警報 | 〃 Z°-2C | |
| 消火栓インターロック | HP1.6-2C | |
| LP2-B(1φ) | CV55°-2C | (51) |
| 〃 (3φ) | CVT22° | |
| 揚水ポンプ(1φ) | CV35°-2C | (25) |
| 視聴覚用アース | E55° X 1 | (25) |

Ⓑ

| | | |
|---|---|---|
| ※ケーブルのみ撤去 | | |
| 揚水ポンプ(3φ) | CV14°-3C | (39) |
| 〃 (警報) | CVVZ°-2C | (25) |
| 消火栓インターロック | HP1.6-2C | (25) |

Ⓒ

| | | |
|---|---|---|
| ※ケーブル及び電線のみ撤去 | | |
| LP2-B(1φ) | CV55°-2C | (51) |
| 〃 (3φ) | CVT22° | |
| 視聴覚用アース | E55° X 1 | (25) |
| 高架水槽電極 | CVVZ°-3CX2 | (31) |

Ⓓ

| | | |
|---|---|---|
| ※ケーブルのみ撤去 | | |
| LP2-B(1φ) | CV55°-2C | (31) |
| 〃 (3φ) | CVT22° | (39) |

Ⓔ

| | | |
|---|---|---|
| ※ケーブルのみ撤去 | | |
| LP2-B(1φ) | CV 5.5°-2C | (31) |

注記

1. 給食室改築に伴い既設ハンドホール（A）が建築工事の障害となるため、図示の如く切廻し工事を行うものとする。
2. 他工事への影響があるため、工事着手後速やかに施工を実施すること。（御旧共）

| | | | |
|---|---|---|---|
| 工事名 | 左近山第一小学校給食室改築その他工事（電気設備工事） | 年月日 | H10・6 |
| 図番 | E- 8/13 ポンプ室廻り切廻し設備平面図（改修前） | 縮尺 | R 1/100 |

| 建築局局長 | 建築部部長 | 課長 | 係長 | 課員 | 所長 | 設計者 |
|---|---|---|---|---|---|---|
| | | | | | | |

横浜市建築局

株式会社 創英設計
一級建築士登録92497号 園谷英夫

| 工事種別 | 用途番号 | 建物種類番号 | 建物個有番号 | 施設番号 | 図面種類番号 | 図面個有番号 | 特殊記号 |
|---|---|---|---|---|---|---|---|
| H | 1 | 4 | 18 | 1983 | 40 | 09 | |

Ⓐ

| ※露出配管 | | |
|---|---|---|
| LP2-B(1φ) | CV5.5"-2C | PV(50) |
| 〃 (3φ) | CVT2" | |
| 揚水ポンプ(1φ) | CV3.5"-2C | 〃(24) |
| 視聴覚用アース | E5.5" X 1 | 〃(24) |
| 高架水槽電極 | CVV2"-3C X 2 | 〃(24) |

Ⓑ

| ※ケーブル引込 | | |
|---|---|---|
| 揚水ポンプ(3φ) | CV14"-3C | 既(39) |
| 〃 (警報) | CVV2"-2C | 〃(25) |
| 消火栓インターロック | HP1.6-2C | 〃(25) |

Ⓒ

| ※新設露出配管 | | |
|---|---|---|
| LP2-B(1φ) | CV5.5"-2C | (51) |
| 〃 (3φ) | CVT2" | |
| 視聴覚用アース | E5.5" X 1 | (25) |
| 高架水槽電極 | CVV2"-3CX2 | (31) |

注記

A. 各種ケーブル類の新旧接続等について

1. LP2-B(1φ, 3φ)幹線ケーブルは、全て新設とする。
2. 揚水ポンプ(3φ)幹線ケーブルは、全て新設とする。
3. 〃 (1φ)幹線ケーブルは、既設P. B(B)内部にて新旧ケーブルを接続する。
4. 視聴覚用アースは、既設P. B(B)内部にて新旧配線を接続する。
5. 高架水槽電極用ケーブルは、既設P. B(B)内部にて新旧ケーブルを接続する。
6. 揚水ポンプ警報用ケーブルは、既設中継盤内部にて新旧ケーブルを接続する。

B. 弱電幹線取出しについて

1. インターホン
   既設P. B(E)内部に接続部分があるので、そこへ接続する。
2. 自火報
   既設P. B(E)内部に既設幹線HP1.2-10Pの接続部分があるので、そこへ接続する。
3. テレビ
   既設P. B(E)内部に2分配器があり、そこから旧・給食室に分岐しているので、それを切り放して新・給食室へのケーブルを接続する。

C. その他

舗装工事に伴う既存犬走り及びアスファルト舗装の解体復旧工事は全て建築工事とする。

| | | |
|---|---|---|
| 揚水ポンプ(1φ) | CV3.5"-2C | 既PE(54) |
| 〃 (3φ) | CV14"-3C | |
| 高架水槽電極 | CVV2"-3CX2 | 〃(54) |
| 揚水ポンプ警報 | 〃 2"-2C | |
| 消火栓インターロック | HP1.6-2C | |
| ヨ ビ | —c— | 〃(54) |

| | | |
|---|---|---|
| LP2-B(1φ) | CV5.5-2C | FEP(80) |
| 〃 (3φ) | CVT 22" | |
| 揚水ポンプ(1φ) | CV3.5"-2C | FEP(80) |
| 〃 (3φ) | CV14"-3C | |
| 高架水槽電極 | CVV2"-3CX2 | 〃(80) |
| 揚水ポンプ警報 | 〃 2"-2C | |
| 消火栓インターロック | HP1.6-2C | |
| ヨ ビ | —c— | 〃(80) |
| 視聴覚用アース | E5.5" X 1 | 〃(30) |

※GL-600

Ⓓ

| ※ケーブル引込 | | |
|---|---|---|
| LP2-B(1φ) | CV5.5"-2C | 既(31) |
| 〃 (3φ) | CVT2" | 〃(39) |

Ⓔ

| ※ケーブル引込 | | |
|---|---|---|
| LP2-B(3φ) | CVT2" | 既(39) |

Ⓖ

| ※露出配管 | | |
|---|---|---|
| 揚水ポンプ(3φ) | CV14"-3C | PV(38) |
| 揚水ポンプ警報 | 〃 2"-2C | 〃(38) |
| 消火栓インターロック | HP1.6-2C | |

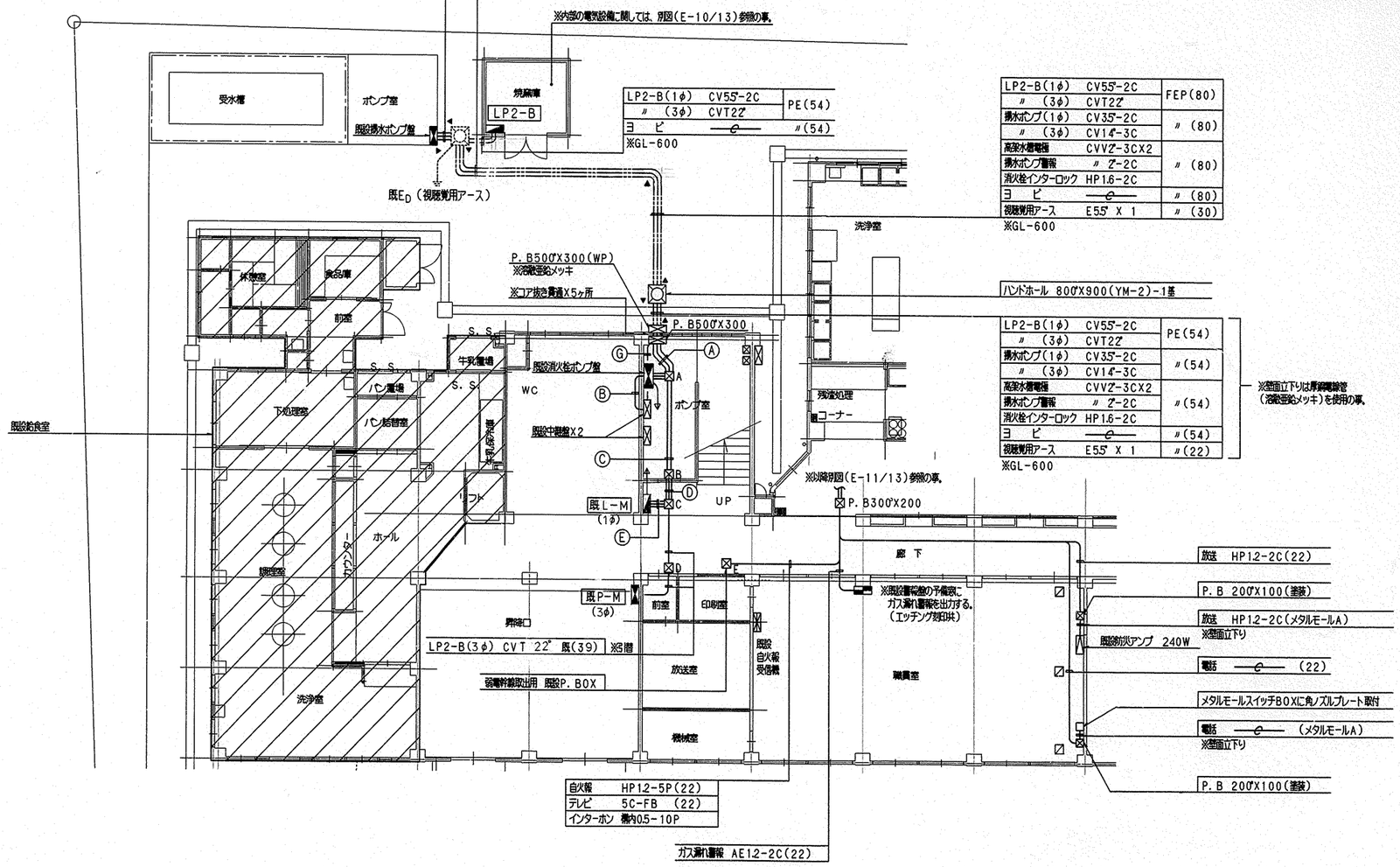


改修後平面図 S=1/100

| | | | | | | |
|---|---|---|---|---|---|---|
| 工事名 | 左百山第一小学校給食室改築その他工事(電気設備工事) | | | | 年月日 | H10・6 |
| 図番 | E- 9/13 | ポンプ室廻りり廻し設備平面図(改修後) | | | 縮尺 | 1/100 |
| 建築局長 | 建築部長 | 課長 | 係長 | 課員 | 所長 | 設計者 |
| 横浜市建築局 | | 株式会社 創英設計 一級建築士登録92497号 園谷英夫 | | | | |

法 10

| 工事種別 | 用途番号 | 建物種類番号 | 建物個有番号 | 施設番号 | 図面種類番号 | 図面個有番号 | 枝番号 |
|---|---|---|---|---|---|---|---|
| H | 1 | 4 | 1 8 1 9 | 8 3 4 | 0 1 | 0 | |

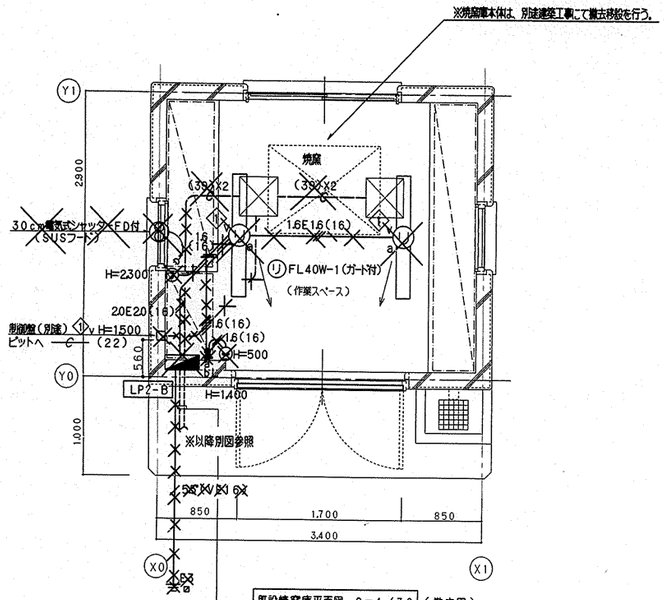


既設焼窯庫平面図 S=1/30 (撤去図)

~~※ 照明器具のみ再使用とする。(清掃の事)~~

※ 図中X印は、撤去を表す。

※ 照明器具,分電盤,換気扇(フードを),配線器具類は全て再使用とする。(清掃の事)

| | |
|---|---|
| LP2-B(3φ)CVT22 | PE(54) |
| LP2-B(1φ)CV5.5-2C | |

※全て撤去

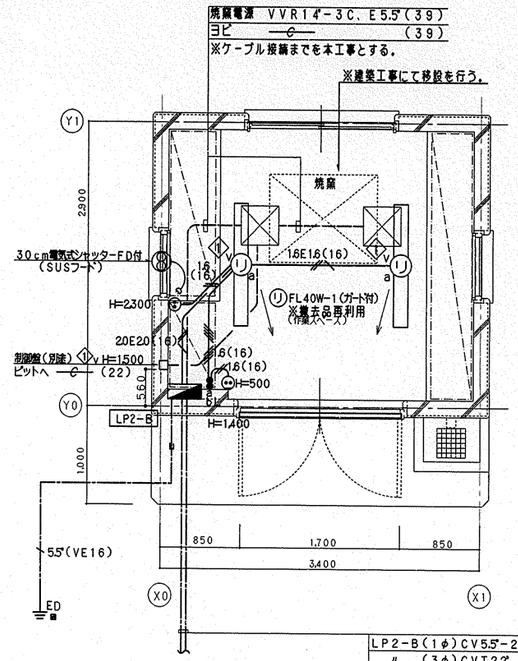


焼窯庫平面図 縮尺1/30

※以降別図(E-9/13)参照の事

| | |
|---|---|
| LP2-B(1φ)CV5.5-2C | PE(54) |
| 〃 (3φ)CVT22 | |
| ヨビ | 〃(54) |

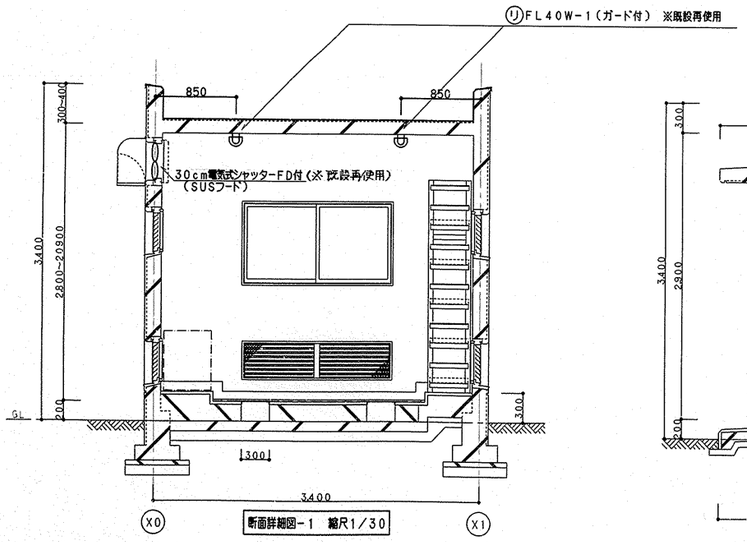


断面詳細図-1 縮尺1/30

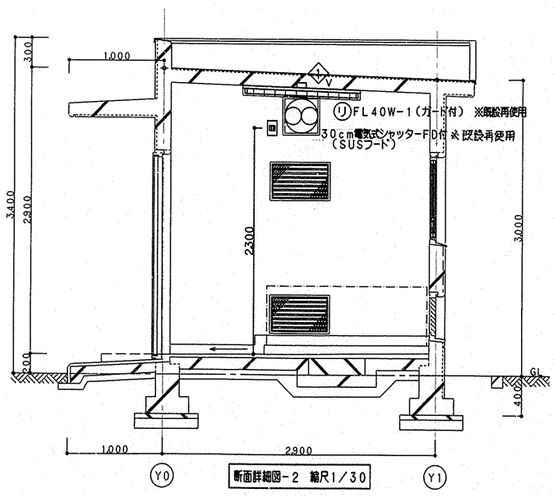


断面詳細図-2 縮尺1/30

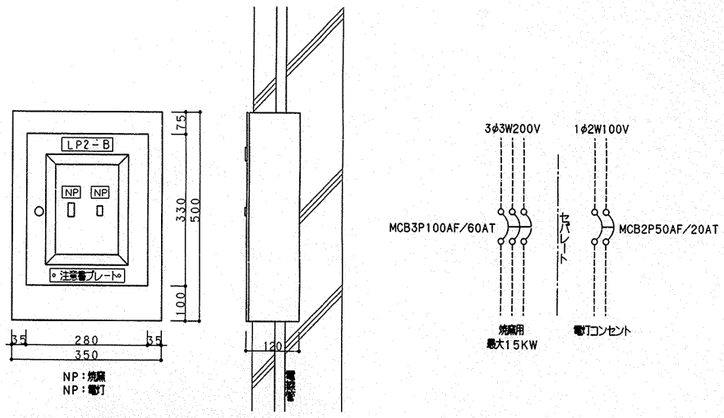


※注意書プレートには「焼窯庫の使用は、給食場の調理作業終了後に限定して下さい」と記入のこと。(アクリル板赤文字エッチング)

LP2-B電灯・動力分電盤 ※既設再使用

| | | | |
|---|---|---|---|
| 工事名 | 左近山第一小学校給食室改築その他工事(電気設備工事) | 年月日 | H10・6 |
| 図番 | E-10/13 焼窯庫電気設備図 | 縮尺 | 1/30 |

| 建築局長 | 建築部長 | 課長 | 係長 | 課員 | 所長 | 設計者 |
|---|---|---|---|---|---|---|
| | | | | | | |

横浜市建築局

株式会社 創英設計
一級建築士登録92497号 園谷英夫

| 工事種別 | 用途番号 | 建物種類番号 | 建物個有番号 | 施設番号 | 図面種類番号 | 図面個有番号 | 特殊記号 |
|---|---|---|---|---|---|---|---|
| H | 1 | 4 | 1819 | 8340 | 1 | 1 | |

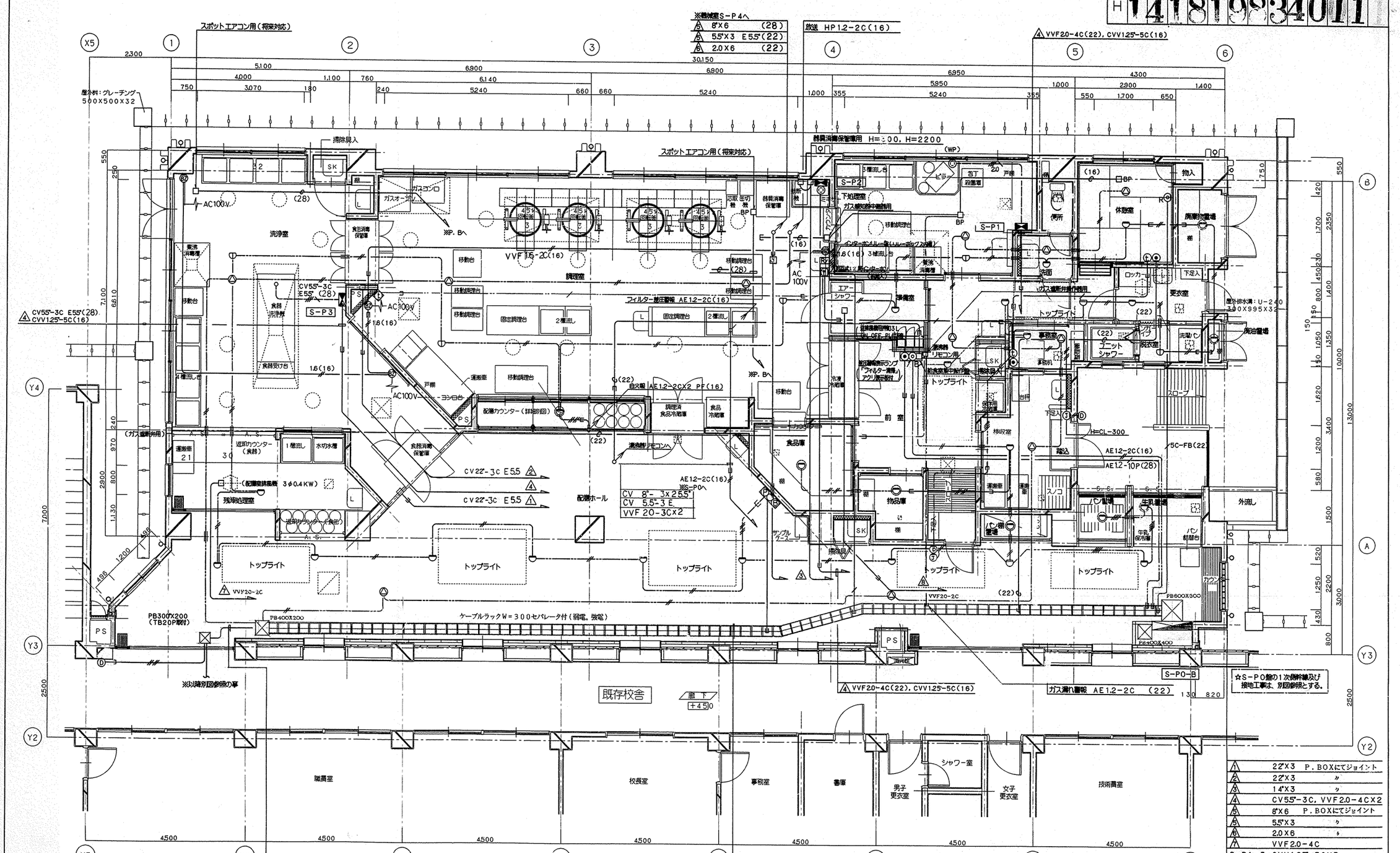


| | |
|---|---|
| 1 | 22"X3 P.BOXにてジョイント |
| 2 | 22"X3 〃 |
| 3 | 14"X3 〃 |
| 4 | CV5.5"-3C, VVF2.0-4CX2 |
| 5 | 8"X6 P.BOXにてジョイント |
| 5 | 5.5"X3 〃 |
| 6 | 2.0X6 〃 |
| 7 | VVF2.0-4C |
| S-P1～3 | CVV1.25"-5CX3 |
| 送排風機押釦 | AE1.2-10P |
| 差圧警報表示 | AE1.2-2C |
| アース | 14"X1 |

※EXP・J部分

| | | |
|---|---|---|
| 自火報 | HP1.2-5P | PV(24) |
| 放送 | HP1.2-2C | 〃(24) |
| テレビ | 5C-FB | 〃(24) |
| インターホン | 構内0.5-20P | 〃(24) |
| ドアホン | AE1.2-4C | 〃(24) |
| ガス漏れ警報 | AE1.2-2C | 〃(24) |
| 予備 | —e— | 〃(24) |
| 電話 | —e— | 〃(24) |

給食室平面詳細図 S＝1／50

ケーブルラック W＝300 セパレータ付

| | | |
|---|---|---|
| 自火報 | HP1.2-5P | |
| テレビ | 5C-FB | |
| インターホン | 構内0.5-10P | |
| ガス漏れ警報 | AE1.2-2C | |
| 電話 | —e— | (22) |

凡例

記入なき配管配線は下記に依る

| | | |
|---|---|---|
| 放送 | —//—E— | HP1.2-2C ころがし，PF(16) |
| インターホン | —//—E— | AE1.2-2C 〃 〃 |
| | —///—E— | 〃 1.2-4C 〃 〃 |
| | —/—E— | 〃 0.5-10P 〃 PF(22) |
| 火報 | —//—E— | 〃 1.2-2C ころがし，PF(16) |
| | —///—E— | 〃 1.2-2CX2 〃，〃(〃) |
| 共通 | = | スリーブ VE(28) |

注記

1. 調理室及び洗浄室に設置するブザーはフリッカランプ付ブザー（参考型番：松下電工 EC170）とする。

| | | | |
|---|---|---|---|
| 工事名 | 左近山第一小学校給食室改築その他工事（電気設備工事） | 年月日 | H10・6 |
| 図番 | E-11/13 | 給食室幹線動力及び弱電設備平面図 | 縮尺 1/50 |

建築部長 建築部長 課長 係長 課員 所長 設計者

横浜市建築局

株式会社 創英設計
一級建築士登録92497号 園谷英夫

E-11/13

| 工事種別 | 用途番号 | 建物種別番号 | 建物個有番号 | 施設番号 | 図面種別番号 | 図面個有番号 | 特殊記号 |
|---|---|---|---|---|---|---|---|
| H | 1 | 4 | 1 8 1 9 8 3 | 4 0 1 2 | | | 2 |

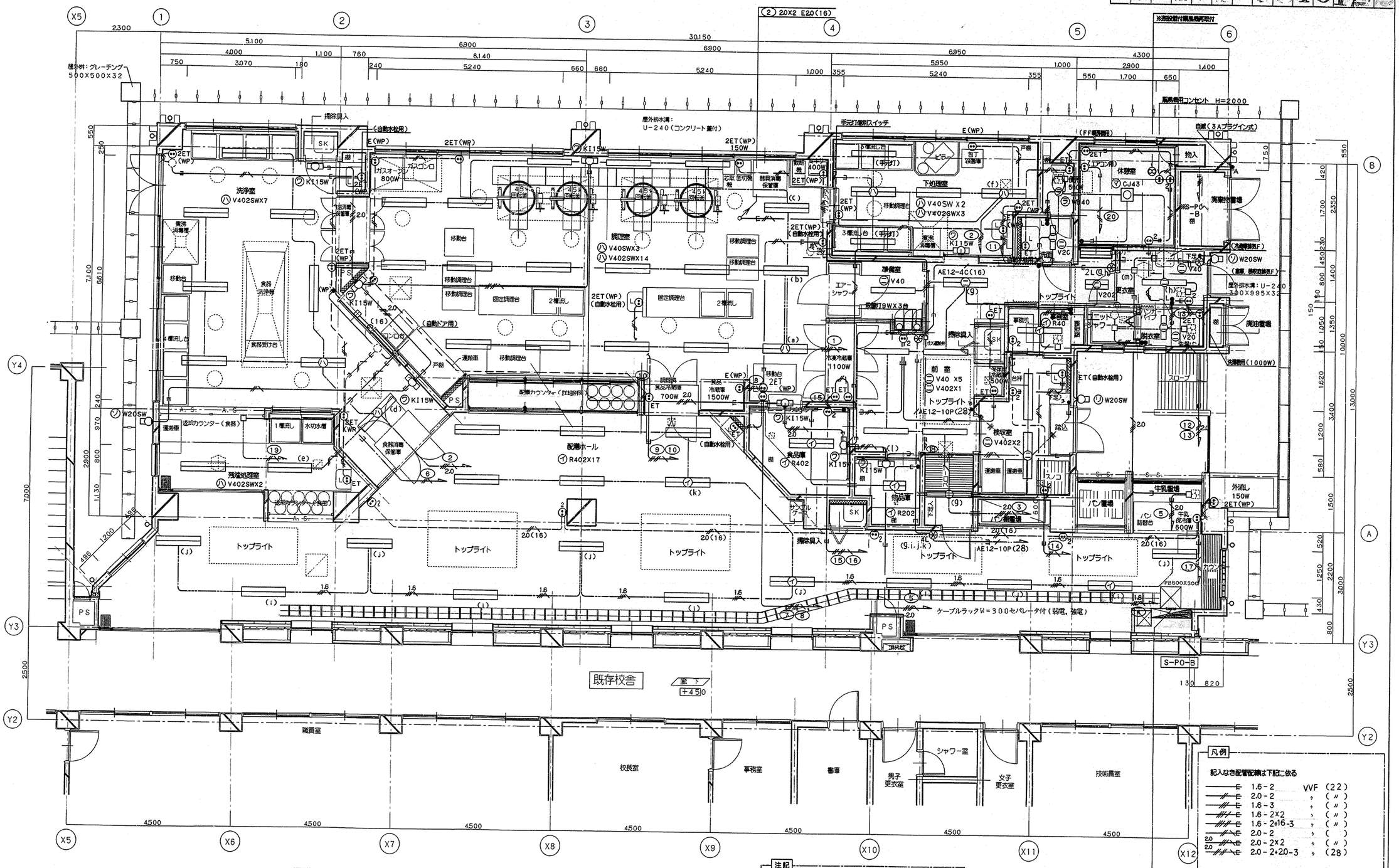


## 凡例

記入なき配管配線は下記に依る

| | | |
|---|---|---|
| 1.6-2 | VVF | (22) |
| 2.0-2 | 〃 | (〃) |
| 1.6-3 | 〃 | (〃) |
| 1.6-2×2 | 〃 | (〃) |
| 1.6-2+16-3 | 〃 | (〃) |
| 2.0-2 | 〃 | ( ) |
| 2.0-2×2 | 〃 | (〃) |
| 2.0-2+20-3 | 〃 | (28) |
| VVF 1.6-2C | ころがし | (22) |
| 〃 1.6-3C | 〃 | (〃) |
| 〃 2.0-3C | 〃 | (〃) |
| 〃 1.6-4C | 〃 | (〃) |
| 〃 1.6-2C×2 | 〃 | (〃) |
| 〃 1.6-2C+3C | 〃 | (〃) |
| 〃 2.0-4C | 〃 | (〃) |
| 〃 2.0-2C+3C | 〃 | (28) |
| 〃 2.0-3C×2 | 〃 | (〃) |
| スリーブ | | (VE28) |

## 照明リモコンスイッチ一覧

(13L)

a. 調理室　b. 調理室　c. 調理室　d. 洗浄室　e. 残さ処理室　f. 下処理室　g. 前室，準備室　h. 更衣室　i. 廊下　j. 廊下　k. 配膳ホール　l. 殺菌灯　m. 倉庫，検収室排気ファン

給食室平面詳細図　S=1/50

## 注記

1. エアシャワーユニット内の付属照明は3相200Vの電源を本体付属のダウントランスにて100V供給を行っている。
2. 前室内照明リモコンスイッチ（13L）は、給食室集中操作盤に組込むものとする。
3. 天井換気扇及び中間ダクトファンは機械設備工事とする。
4. エアシャワー入口準備室内のロッカー内に取付ける殺菌灯は、松下電工FA01992GL同等品以上とする。

| | |
|---|---|
| (1)(3)(4)(19) | VVF 2.0-3CX5 |
| (2) | VVF 2.0-4CX2 |
| (5)(6)(7) | VVF 2.0-3CX15 |
| (8)(9)(10)(11) | VVF 2.0-2CX2 |
| (12)(13)(14)(15) | |
| (16)(17)(18)(20) | |
| リモコンスイッチ | AE1.2-10P |

| | | | |
|---|---|---|---|
| 工事名 | 左近山第一小学校給食室改築その他工事（電気設備工事） | 年月日 | H10・6 |
| 図番 | E-12/13 | 給食室電灯コンセント設備平面図 | 縮尺 1/50 |

| 建築局長 | 建築部長 | 課長 | 係長 | 技術員 | 所長 | 設計者 |
|---|---|---|---|---|---|---|
| | | | | | | |

横浜市建築局　株式会社 創英設計　一級建築士登録92497号 園谷英夫

E-12/13

| 工事種別 | 用途番号 | 建物種別番号 | 建物個有番号 | 施設番号 | 図面種別番号 | 図面個有番号 | 枝番号 |
|---|---|---|---|---|---|---|---|
| H | 14 | 18 | 198 | 34 | 01 | 3 | |

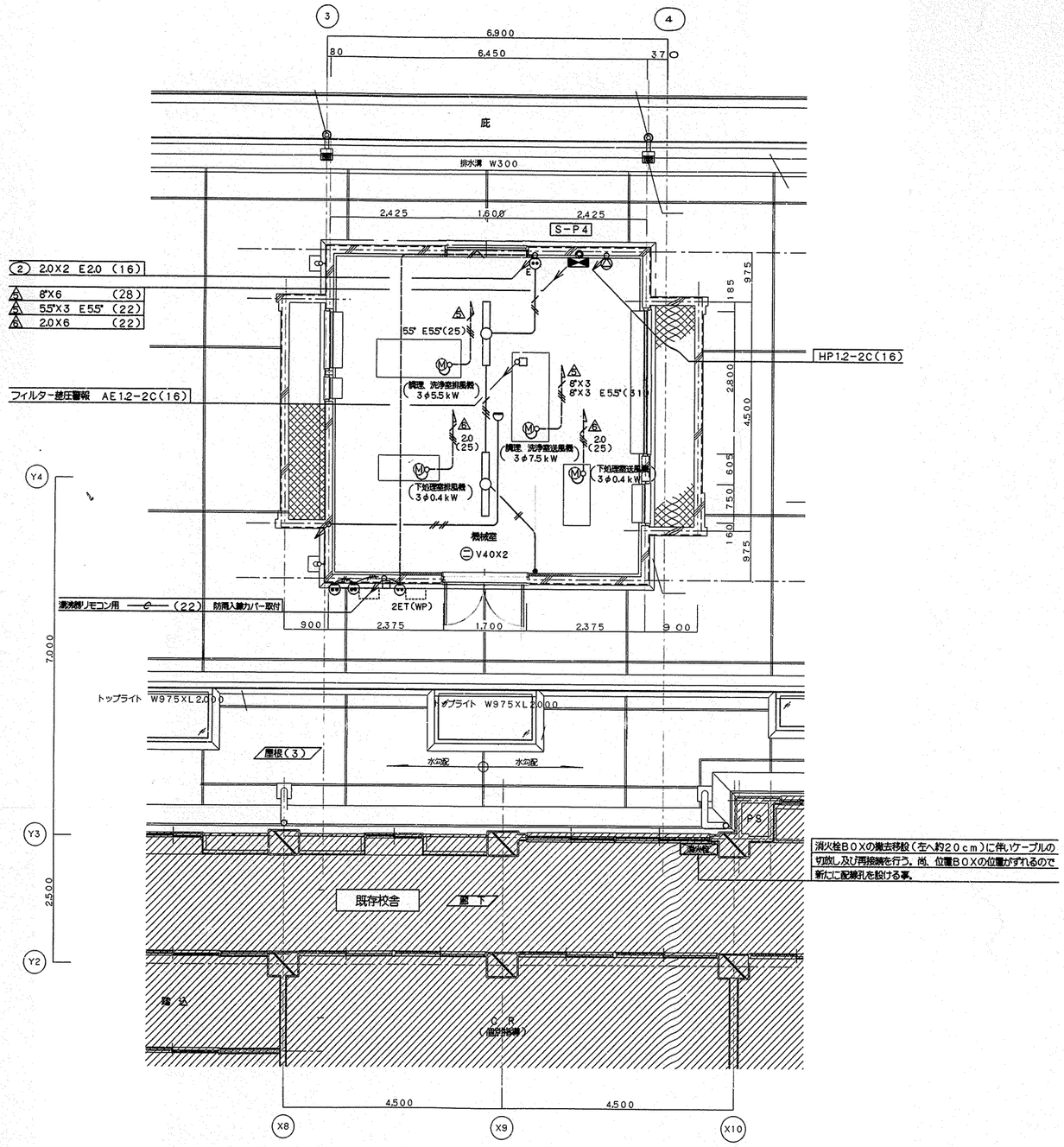


機械室平面詳細図 S=1/50

**注記**

1. 各機器への電源接続において床面立上がり配管から機器本体までは防水プリカにて施工する。

| | | | |
|---|---|---|---|
| 工事名 | 左近山第一小学校給食室改築その他工事(電気設備工事) | 年月日 | H10・6 |
| 図番 | E-13/13 機械室電気設備平面図 | 縮尺 | 1/50 |

| 建築局長 | 建築部長 | 課長 | 係長 | 課員 | 所長 | 設計者 |
|---|---|---|---|---|---|---|
| | | | | | | |

横浜市建築局

株式会社 創英設計
一級建築士登録32497号 園谷英夫

法 1

| 工事種別 | 用途番号 | 建物種別番号 | 建物保有番 | 号施設番号 | 図面種別番号 | 図面保有番 | 特殊記号 |
|---|---|---|---|---|---|---|---|
| H | 14 | 18 | 19 | 81 | 5 | 001 | |

# 左近山第一小学校給食室改築その他工事
# （衛生設備工事）

図面リスト

| 図番 | 図面名称 | 縮尺 |
|---|---|---|
| P－1 | 表紙・図面リスト | —— |
| 2 | 特記仕様書 | —— |
| 3 | 配置図・案内図 | 1/50 |
| 4 | 器具一覧表・機器表 | —— |
| 5 | 1階平面図 | 1/200 |
| 6 | 1階平面図（撤去図） | 1/200 |
| 7 | 1階平面詳細図（衛生） | 1/50 |
| 8 | 1階天井配管詳細図（衛生） | 1/50 |
| 9 | 2階機械室平面詳細図・系統図（衛生） | 1/50 |
| 10 | 1階平面図（換気） | 1/50 |
| 11 | 2階機械室平面詳細図・機器表（換気） | 1/50 |
| 12 | 断面詳細図（換気） | 1/20 |
| 13 | 屋外排水平面図 | 1/200 |
| 14 | 屋外排水縦断面図 | 1/20 1/200 |

| 工事名 | 左近山第一小学校給食室改築その他工事（衛生設備工事） | 年月日 | H10. 6 |
|---|---|---|---|
| 図番 | P- 1/14 表紙・図面リスト | 縮尺 | —— |
| 建築部長 | 建築保全課長 | 課長 | 係長 | 課員 | 所長 | 設計者 |
| | | | | | | |

横浜市建築局

株式会社 創英設計
一級建築士登録92497号 園谷英夫

| 工事種別 | 用途番号 | 建物種類番号 | 建物個有番 | 号施設番号 | 図面種類番号 | 図面個別番 | 特殊記号 |
|---|---|---|---|---|---|---|---|
| H | 1 | 4 | 18 | 19 | 3 | 150 | 2 |

# 特記仕様書

工事名称　左近山第一小学校給食室改築その他工事（衛生設備工事）

工事場所　横浜市旭区左近山1997－2　TEL045(351)7856

工事概要
・本工事は，給食室改築工事に伴う衛生・換気設備を行う。
・建築工事に支障のある給水管及びガス管は、建築工事施工前に切り回し工事を行う。
・給食棟面積　1F 384.07m²　2F 41.60m²　計 425.67m²

一般事項　設計図書の優先順位は、次のとおりとする。
1．現場説明書及び現場説明に対する質問回答書
2．特記仕様書（図面記載のもの及び別冊を含む）
3．「小中学校標準図」（９５型）
4．「横浜市建築局機械設備工事特則仕様書」（平成１０年４月）及び横浜市建築局監修「機械設備工事施工マニュアル」（平成１０年版）
5．建設大臣官房官庁営繕部監修「機械設備工事共通仕様書」（平成９年版）及び「機械設備工事標準図」（平成９年版）

工事種別
1．衛生設備工事
（１）衛生器具設備
（２）給水設備
（３）給湯設備
（４）排水通気設備
（５）ガス設備
（６）消火設備
（７）厨房機器設備
（８）換気設備

その他
1．工事に際しては関係各位との充分なる協議、確認の上安全対策及び工事に支障無き様留意する。
2．工事に必要な関係官庁への打ち合わせ、確認及び届出等については遅滞なくこれを行なう事。
3．工事に際しては事前に充分な調査を行い工事中及び完成後学校運営に支障無き様留意する。
4．ガス設備工事施工に当たっては、ガス供給会社と調整の事。
5．衛生器具、水栓類で節水形のあるものは、節水形を使用する事。
6．品番は参考とする。
7．天井内厨房機器系統の排気ダクト及びフードは，全てＲＷ５０ｔ断熱とする。
8．埋設排水管（ＧＰ）は，ペトロラタム系防食テープ巻きとする。

凡例

| 記号 | 名称 | 材質 | 規格 |
|---|---|---|---|
| —— | 給水管 | PA ：給水用ポリエチレン粉体ライニング鋼管<br>PB ：給水用ポリエチレン粉体ライニング鋼管<br>PD ：給水用ポリエチレン粉体ライニング鋼管（外面被覆）<br>VB ：給水用硬質塩化ビニルライニング鋼管 | JWWA K132(SGP-PA)<br>JWWA K132(SGP-PB)<br>JWWA K132(SGP-PD)<br>JWWA K116 |
| —I— | 給湯管 | CVA ：耐熱性硬質塩化ビニルライニング鋼管<br>CVD ：　〃　（外面被覆） | JIS G3452内面に耐熱性硬質塩化ビニル管をライニングしたもの |
| —— | 排水管 | VP ：硬質塩化ビニル管<br>GP ：配管用炭素鋼鋼管（白管） | JIS K6741<br>JIS G3452(白) |
| -------- | 通気管 | VP ：硬質塩化ビニル管<br>GP ：配管用炭素鋼鋼管（白管） | JIS K6741<br>JIS G3452(白) |
| —G— | ガス供給管 | GP ：配管用炭素鋼鋼管（白管）<br>PE ：ポリエチレン管<br>CGP ：カラー鋼管 | JIS G3452(白)<br>JIS K6774 |
| —X— | 消火管 | GP ：配管用炭素鋼鋼管（白管）<br>PS ：消火用ポリエチレン外面被覆鋼管 | JIS G3452(白)<br>WSP 044(SGP-PS) |
| —R— | 冷媒管 | Cu ：被覆銅管 | JIS H3300 |
| —D— | ドレン管 | VP ：硬質塩化ビニル管 | JIS K6741 |
| | | | |
| H | 給湯機リモコン | | リモコンコード付配線本工事 |
| G | 遮断弁コントローラー | 感震器内蔵形　AC100V | |
| | ガス遮断弁 | | |
| | 中継器 | | |
| | ガス漏れ警報器（都市ガス用） | 検知部 | |
| | 弁 | GV ：ゲート弁<br>SV ：ストップ弁<br>BAV ：ボール弁（水道局検査品）JIS10K（逆止め機構付） | JIS B(2013. 2023. 2031. 2044)<br>JIS B(2011. 2021. 2026. 2041) |
| | チャッキ弁 | CV ：JIS10K | JIS B(2025. 2045) |
| | フラッシュ弁 | | |
| | 水栓 | | |
| | 湯栓 | 陶製ハンドル | |
| | 湯水混合栓 | | |
| | 床上掃除口 | COA COB | |
| | 床上排水口 | T5A T5B | |
| | 雨気口 | VC(埋込型) | |
| | フレキシブル継手 | SUS製 | |
| | 屋内消火栓 | 1号露出型 | |
| | ガスコック | 分岐コック ネジコック | |
| | ガスカラン | LA LB | |
| | 給気ダクト（ＯＡ） | アングル工法 | |
| | 排気ダクト（ＥＡ） | アングル工法 | |
| | ダンパー | VD：風量調整ダンパー<br>FVD：風量調整防火兼用ダンパー | |
| | 定風量ユニット | CAV：(機械式) | |

## 工事区分表

| | 工事項目 | 建築 | 衛生 | 電気 | 備考 |
|---|---|---|---|---|---|
| 基礎 | 機械基礎・分電盤基礎 | ○ | | | 仕上共 |
| | 同上アンカーボルト埋込 | | ○ | ○ | |
| | | | | | |
| 躯体貫通 | 梁貫通スリーブ | | ○ | ○ | |
| | 同上貫通補強 | ○ | | | |
| | 壁・床貫通スリーブ・箱入れ | ○ | ○ | ○ | |
| | 同上貫通補強 | ○ | | | |
| | 墨出し | ○ | ○ | ○ | |
| | 梁・壁・床貫通部孔埋め・躯体補修 | ○ | ○ | ○ | |
| | | | | | |
| 躯体以外の貫通 | 軽鉄・木造間仕切りの穴あけ・補修 | ○ | | | 墨出しは各工事 |
| | 天井付き各種器具穴あけ | ○ | | | 墨出しは各工事 |
| | 天井開口補強 | ○ | | | |
| | 天井付き器具取付 | | ○ | ○ | |
| | | | | | |
| ガラリ・点検口 | 外部取付ガラリ | ○ | | | |
| | ドアガラリ | ○ | | | |
| | 点検口（天井・床・パイプスペース） | ○ | | | |
| | | | | | |
| | | | | | |
| 外部工事 | 整地から第一桝 | ○ | | | |
| | 桝・ハンドホール蓋 | ○ | | ○ | |
| | 同上仕上材 | ○ | | | |
| | 外灯用基礎 | | | ○ | |
| | U字溝及びL型側溝集水桝 | ○ | | | |
| | 同上接続配管 | ○ | | | |
| | 路面のこわし及び復旧工事 | ○ | | | |
| | | | | | |
| | | | | | |
| | | | | | |

| | 工事項目 | 建築 | 衛生 | 電気 | 備考 |
|---|---|---|---|---|---|
| 調理室・洗浄室・下処理室等 | 給食室内器具 | ○ | ○ | | |
| | 同上フード | | ○ | | |
| | 同上接続配管及びダクト工事 | | ○ | | |
| | グリストラップ | ○ | | | |
| | 天井埋込換気扇 | | ○ | | |
| | 同上スイッチ及び電源供給 | | | ○ | |
| | 給湯器リモコンスイッチ及び配線 | | ○ | | |
| | 同上用一次側電源用空配管 | | | ○ | |
| | ガス漏警報器及び配線 | | ○ | | |
| | 同上用コンセント及び検知器配線用空配管 | | | ○ | |
| | 身障者便所非常呼出し | | | ○ | |
| | 送排風機 | | ○ | | |
| | 同上用制御盤及び電源供給 | | | ○ | |
| | ユニットシャワー本体及び水栓金具類 | ○ | | | |
| | 同上接続配管 | | ○ | | |
| | ユニットシャワー内照明 | ○ | | | 電源供給は電気 |
| | グレーチング桝 | ○ | | | |
| | 流し用パック　給水・給湯配管 | ○ | | | |
| | | | | | |
| | | | | | |
| | | | | | |
| | | | | | |
| | | | | | |
| | | | | | |
| | | | | | |
| | | | | | |
| | | | | | |
| | | | | | |

破工区分図
（２次側電気工事）

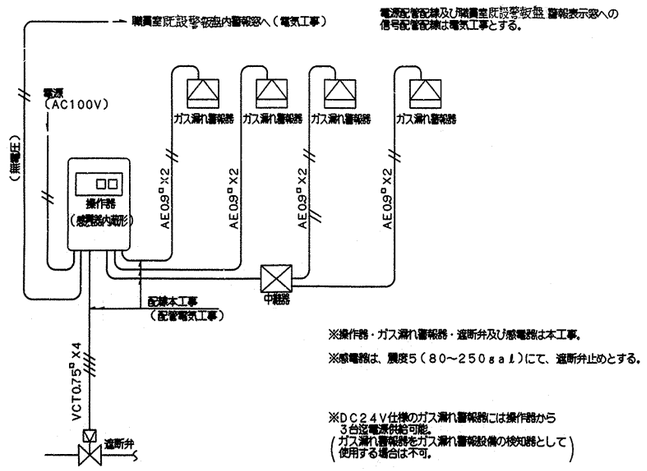


※操作器・ガス漏れ警報器・遮断弁及び感電器は本工事。

※感電器は、震度５（８０～２５０ｇａｌ）にて、遮断弁止めとする。

※ＤＣ２４Ｖ仕様のガス漏れ警報器には操作器から３台迄電源供給可能。
（ガス漏れ警報器をガス漏れ警報設備の検知器として使用する場合は不可。）

| | | | |
|---|---|---|---|
| 工事名 | 左近山第一小学校給食室改築その他工事（衛生設備工事） | 年月日 | H10. 6 |
| 図番 | P- 2/14　特記仕様書 | 縮尺 | ―― |

| 建築部長 | 建築課長 | 課長 | 係長 | 機員 | 所長 | 設計者 |
|---|---|---|---|---|---|---|
| | | | | | | |

横浜市建築局　株式会社　創英設計　一級建築士登録92497号　園谷英夫

| 工事種別 | 用途番号 | 建物種類番号 | 建物個有番 | 宅地設番号 | 図面種類番号 | 図面個有番 | 特殊記号 |
|---|---|---|---|---|---|---|---|
| H | 1 | 4 | 1 | 8 1 9 8 | 1 5 | 0 0 3 | |

| 案内図 | 工事場所 | 横浜市旭区左近山1997-2 | TEL 045-351-7856 |
|---|---|---|---|

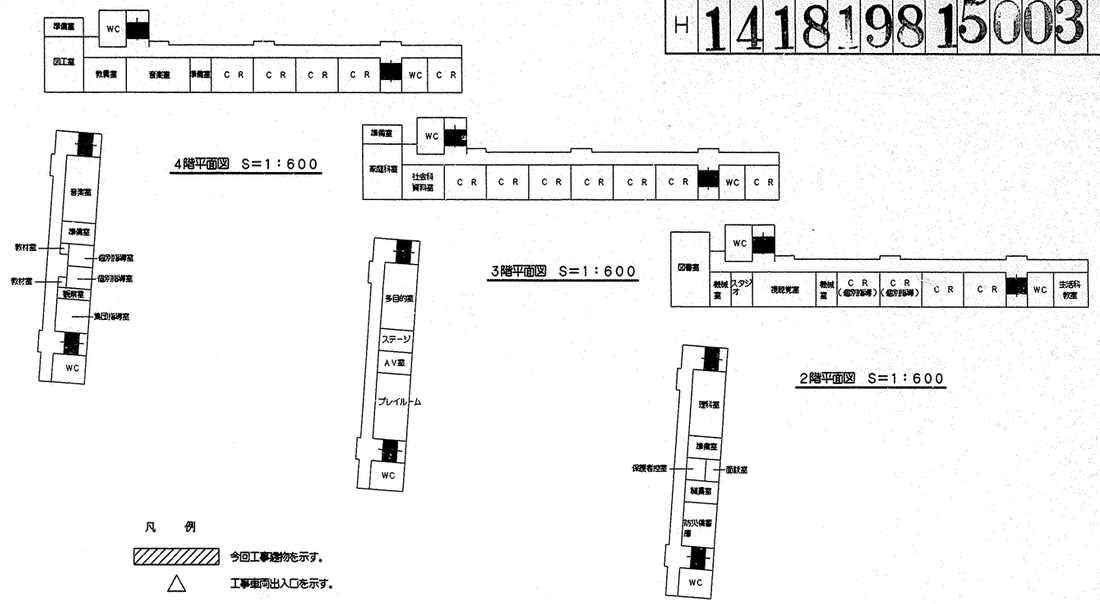


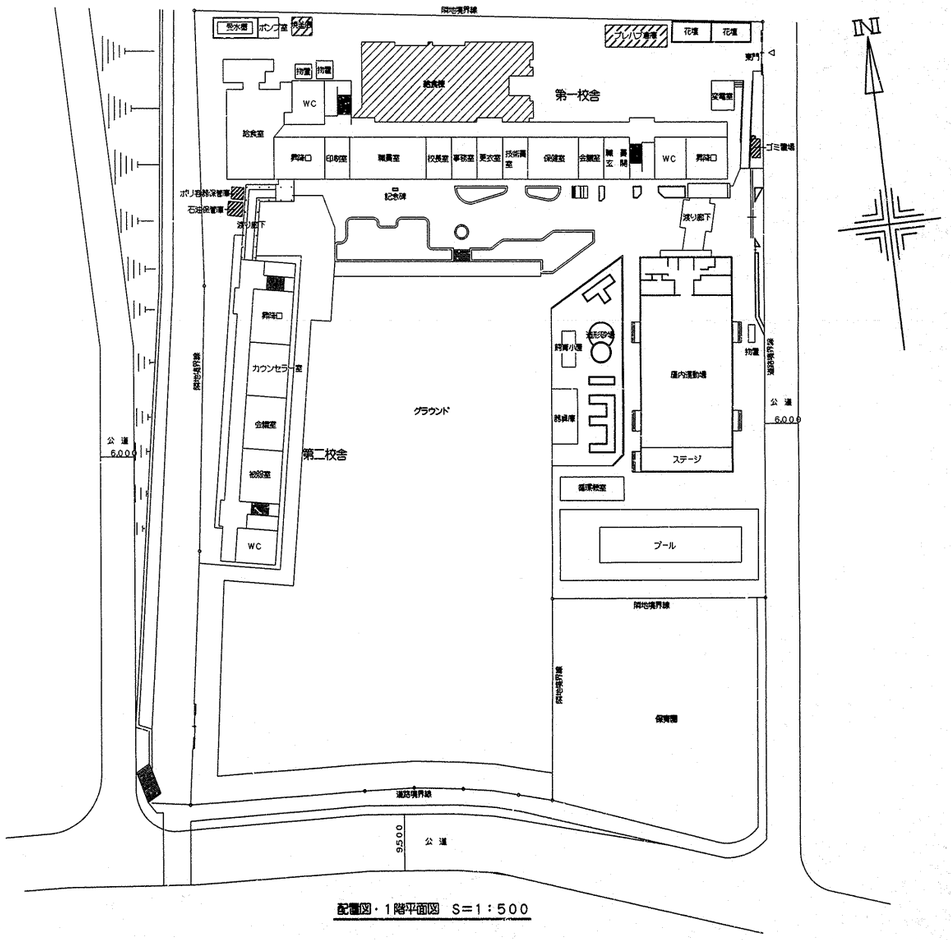


配置図・1階平面図 S=1:500

| | | | |
|---|---|---|---|
| 工事名 | 左近山第一小学校給食室改築その他工事（衛生設備工事） | 年月日 | H10. 6 |
| 図番 | P- 3/14 案内図・配置図 | 縮尺 | 1/500 |

| 建築部長 | 建築部長 | 課長 | 係長 | 課員 | 所長 | 設計者 |
|---|---|---|---|---|---|---|
| | | | | | | |

横浜市建築局

株式会社 創英設計
一級建築士登録92497号 園谷英夫

| 工事種別 | 用途番号 | 建物種類番号 | 建物個有番 | 号施設番号 | 図面種類番号 | 図面個有番 | 特殊記号 |
|---|---|---|---|---|---|---|---|
| H | 14 | 18 | 198 | 15 | 00 | 04 | |

# 調理関連備品リスト

| 名称 | 規格・寸法 | 数量 | 工事区分 建築 | 電気 | 機械 | 教育 | 厨房移設 | 給水 | 数量 | 給湯 | 数量 | 排水 | 数量 | ガス | 数量 | 電気容量 | 備考 |
|---|---|---|---|---|---|---|---|---|---|---|---|---|---|---|---|---|---|
| 検収室 | | | | | | | | | | | | | | | | | |
| ①台秤 | 110kg | 1 | | | | ○ | | | | | | | | | | | |
| ②運搬車 | 900X600X750 | 2 | | | | ○ | | | | | | | | | | | |
| ③下足入れ | 800X300X800 | 1 | ○ | | | | | | | | | | | | | | 注文品 |
| ④スノコ | 900X900X100 | 1 | ○ | | | | | | | | | | | | | | |
| ⑤洗面器 | | 1 | | | ● | | | 自動水栓(混合栓) YTEL50ARX | 1 | | | | | | | | |
| 前室 | | | | | | | | | | | | | | | | | |
| ⑥食品冷蔵冷凍庫 | 2100X870X2100 | 1 | | | | ○ | | | | | | T5A40 | 1 | | | | |
| ⑦保存食用冷凍庫 | 770X800X910 | 1 | | | | | ○ | | | | | T5A40 | 1 | | | | |
| ⑧下足入れ | 800X300X800 | 1 | ○ | | | | | | | | | | | | | | |
| ⑨洗面器 | | 1 | | | ● | | | 自動水栓(混合栓) YTEL50ARX | 1 | | | | | | | | |
| 下処理室 | | | | | | | | | | | | | | | | | |
| ⑩野菜皮むき機(ピラー) | 450X750X900 | 1 | | | | | ○ | 13A横水栓2口 YT250SV6 | 1 | | | T5A65 | 1 | | | | コンクリート敷布基礎 L=1500 |
| ⑪包丁まな板殺菌庫 | 600X500X1030 | 1 | | | | | ○ | | | | | | | | | | |
| ⑫移動調理台 | 1500X750X800 | 1 | ○ | | | | | | | | | | | | | | |
| ⑬33槽洗し | 2250X800X800 | 2 | ○ | | | | | シングルレバー混合栓 YTKJ30UX | 6 | | | | | | | | |
| ⑭戸棚 | 1500X700X1810 | 1 | | | | | ○ | | | | | | | | | | |
| ⑮煮沸消毒器 | 900X900X800 | 1 | | | ● | | | | | 20A替長自在水栓(レバーハンドル) YT32AR20V6(L=220) | 1 | | | 25Aネジコック | 1 | | |
| ⑭洗面器 | | | | | ● | | | 自動水栓(混合栓) YTEL50ARX | 1 | | | | | | | | |
| 調理室 | | | | | | | | | | | | | | | | | |
| ⑯移動調理台 | 1500X750X800 | 1 | ○ | | | | | | | | | | | | | | |
| ⑰移動調理台 | 900X600X800 | 4 | ○ | | | | | | | | | | | | | | |
| ⑱2槽洗し | 1500X800X800 | 2 | ○ | | | | | シングルレバー混合栓 YTKJ33UX | 4 | | | | | | | | |
| ⑲コンロ台 | 800X700X800 | 1 | ○ | | | | | | | | | | | | | | |
| ⑳ガスコンロ | 900X710X820 | 1 | ○ | | | | ○ | | | | | | | 85L4 コンセントヒューズコック | 1 | | |
| ㉑電動缶切り機 | 400X400X400 | 1 | | | | | ○ | | | | | | | | | | |
| ㉒ガスオーブン | 900X950X1550 | 1 | | | | | ○ | | | | | | | 25Aネジコック | 1 | | |
| ㉓器具消毒保管庫 | 950X990X1550 | 1 | | | | ○ | | | | | | COA40 排水トレーン | 1 | | | | |
| ㉔段付調理台 | 1500X800X800 | 2 | ○ | | | | | | | | | | | | | | |
| ㉕運搬車(浴用) | 580X580X700 | 1 | ○ | | | | | | | | | | | | | | 95型参考 |
| ㉖リンゴ芯取り機 | 340X390X1010 | 1 | | | | ○ | | | | | | | | | | | |
| ㉗移動台 | 800X750X800 | 2 | | | | ○ | | | | | | | | | | | 注文品 |
| ㉘移動台 | 1200X750X800 | 1 | | | | ○ | | | | | | | | | | | 注文品 |
| ㉙食缶消毒保管庫 | 1750X950X1900 | 1 | ○ | | | | | | | | | COA40 排水トレーン | 1 | | | | |
| ㉚回転釜 | 110リットル | 4 | ○ | | | | | 20A替長自在水栓(レバーハンドル) YT30AR20V10(L=300) | 4 | 20A替長自在水栓(レバーハンドル) YT30CR13V10(L=300) | 4 | | | 25Aネジコック | 4 | | コンクリート敷布基礎 L=1500X8 |
| ㉛ミキサー | 340X460X870 | 1 | | | | | ○ | 自動排水付横水栓 13F12 | 1 | | | | | | | | |
| ㉜野菜裁断機 | 800X900X970 | 1 | | | | | ○ | | | | | | | | | | |
| ㉝戸棚 | 1800X900X1800 | 1 | | | | ○ | | | | | | | | | | | |
| ㉞調理済み食品保冷庫 | 1500X901Xh | 1 | ○ | | | | | | | | | T5A40 | 1 | | | | |
| ㉟食品冷蔵庫 | 1200X820X1900 | 1 | | | | ○ | | | | | | T5A40 | 1 | | | | |
| ㊱洗面器 | | 2 | | | ● | | | 自動水栓(混合栓) YTEL50ARX | 2 | | | | | | | | |
| 搬入搬出入れ | | | | | | | | | | | | | | | | | |
| ㊲搬入用流し | | 3 | | | ● | | | 20A送り逆付横水栓(レバーハンドル) 20-F3 | | | | | | | | | |
| 準備室 | | | | | | | | | | | | | | | | | |
| ㊳調理用衣ロッカー | | 1 | ○ | | | | | | | | | | | | | | 3人分 |
| 屋外 | | | | | | | | | | | | | | | | | |
| 流し | | 2 | ○ | | | | | 13A横水栓 13-F7 | 5 | | | | | | | | |

| 名称 | 規格・寸法 | 数量 | 工事区分 建築 | 電気 | 機械 | 教育 | 厨房移設 | 給水 | 数量 | 給湯 | 数量 | 排水 | 数量 | ガス | 数量 | 電気容量 | 備考 |
|---|---|---|---|---|---|---|---|---|---|---|---|---|---|---|---|---|---|
| 洗浄室 | | | | | | | | | | | | | | | | | |
| ㊸4槽洗し | 3000X800X800 | 2 | ○ | | | | | シングルレバー混合栓 YTKJ30UX | 8 | | | | | | | | |
| ㊵食器洗浄機 | 2400X1080X1200 | 1 | | | ● | | | 20Aゲートバルブ | 1 | 20Aゲートバルブ | 1 | T5A50 | 2 | 25Aネジコック | 1 | | |
| ㊶食器消毒保管庫 | 1350X950X1955 | 1 | | | | | ○ | | | | | COA40 排水トレーン | 1 | | | | |
| ㊷煮沸消毒器 | 1200X1000X800 | 1 | | | ● | | | | | 20A替長自在水栓(レバーハンドル) YT32AR20V6(L=220) | 1 | | | 25Aネジコック | 1 | | コンクリート敷布基礎 L=1500 |
| ㊸移動台 | 800X750X800 | 1 | | | | | ○ | | | | | | | | | | 注文品 |
| ㊹食器受け台 | 800X450X600 | 1 | | | | | ○ | | | | | | | | | | |
| ㊺洗面器 | | 1 | | | ● | | | 自動水栓(混合栓) YTEL50ARX | 1 | | | | | | | | |
| 残菜処理室 | | | | | | | | | | | | | | | | | |
| ㊻返却カウンター(食器) | 3125X955X104 | 1 | ○ | | | | | | | | | | | | | | |
| ㊼返却カウンター(食缶) | 1870X845X104 | 1 | ○ | | | | | | | | | | | | | | |
| ㊽2槽洗し(水切水屋付) | 1800X800X800 | 1 | ○ | | | | | シングルレバー混合栓 YTKJ30UX | 2 | | | | | | | | |
| ㊾運搬車 | | 1 | | | | ○ | | | | | | | | | | | |
| ㊿台秤 | | 1 | | | | ○ | | | | | | | | | | | |
| (51)洗面器 | | 1 | | | ● | | | 自動水栓(混合栓) YTEL50ARX | 1 | | | | | | | | |
| 食品庫 | | | | | | | | | | | | | | | | | |
| (52)食品棚 | (300) (2600H2280)X600X2000 | 1 | ○ | | | | | | | | | | | | | | 95型参考 |
| 物品庫 | | | | | | | | | | | | | | | | | |
| (53)物品棚 | 1350X450X2100 800X450X2100 | 各1 | ○ | | | | | | | | | | | | | | 95型参考 |
| 配膳ホール | | | | | | | | | | | | | | | | | |
| (54)パン棚 | 1800X600X1550 | 1 | ○ | | | | | | | | | | | | | | |
| (55)パン・牛乳配替え台 | 600X500X800 | 1 | | | | ○ | | | | | | | | | | | 注文品 |
| (56)サンプルケース | 550X350X1010 | 1 | | | | | ○ | | | | | | | | | | 受台共 |
| (57)洗面器 | | 1 | | | ● | | | 自動水栓(混合栓) YTEL50ARX | 1 | | | | | | | | |
| (58)返却カウンター | 4700X850X2450 | 1 | ○ | | | | | | | | | | | | | | |
| パン焼き場 | | | | | | | | | | | | | | | | | |
| (59)パン用スノコ | 500X750X100 | 2 | ○ | | | | | | | | | | | | | | |
| 牛乳置場 | | | | | | | | | | | | | | | | | |
| (60)カート式保冷庫 | | 1 | | | | ○ | | | | | | T5A40 | 1 | | | | |
| (61)牛乳棚 | | 1 | | | | ○ | | | | | | | | | | | |
| 事務室 | | | | | | | | | | | | | | | | | |
| (62)事務机 | 1000X700X700 | 1 | | | | ○ | | | | | | | | | | | |
| (63)事務椅子 | | 1 | | | | ○ | | | | | | | | | | | |
| (64)整理棚 | 880X400X1790 | 1 | | | | ○ | | | | | | | | | | | |
| 休憩室 | | | | | | | | | | | | | | | | | |
| (65)座卓 | 750X1050 | 1 | | | | ○ | | | | | | | | | | | |
| 脱衣・更衣室 | | | | | | | | | | | | | | | | | |
| (66)更衣ロッカー | 900X515X1790 | 1 | | | | | ○ | | | | | | | | | | |
| (67)洗濯槽パン | 800X640X82 | 1 | ○ | | | | | 2バブル混合栓 YT34B1R13 | 1 | | | | | | | | 排水トラップ付き |
| (68)洗濯機 | | 1 | | | | ○ | | | | | | | | | | | |
| (69)乾燥機 | | 1 | | | | ○ | | | | | | | | | | | |
| (70)洗面器 | | 1 | | | ● | | | YL112+TEL44X | 1 | | | | | | | | |
| (71)下足入れ | 800X300X800 | 1 | ○ | | | | | | | | | | | | | | |
| 洗浄室 | | | | | | | | | | | | | | | | | |
| (72)移動水切水棚 | 900X650X800 | 1 | ○ | | | | | | | | | | | | | | |
| 調理室 | | | | | | | | | | | | | | | | | |
| (73)野菜式カート | 530X1030X970 | 1 | ○ | | | | | | | | | | | | | | |
| 屋上 (75) 給湯器 | | | | | ● | | | | | | | | | 25Aネジコック | 2 | | |

## 器具表

| 設置場所 | 器具名 | 記号 | 数量 | 仕様 |
|---|---|---|---|---|
| 屋上 | 瞬間給湯器 | | 2 | 50号～55号 最大ガス消費量105,000Kcal/hX2(2台同時運転)<br>最大ガス消費量105,000Kcal/hX2(2台同時運転)リモコンスイッチ、リモコンコード、防水形プラグ付 |
| 便所 | 洋風大便器 | VC1210R | 1 | 防露式手洗付密結形ロータンク，紙巻器(スペアー付)共 |
| 調理室等 | 洗面器 | YL220DS+YTEL50ARX | 9 | 自動水栓(混合栓)，水石けん入れ，排水金具，他付属品共 |
| 便所前室 | 洗面器 | YL112+TEL44X | 1 | 自動水栓(混合栓)，排水金具，光電センサー(埋込形) |
| 便所前室 | 水石けん入れ | YTS126D | 1 | 壁付 |
| 洗浄・配膳・検収 | 搬入用流し | VS210 | 3 | パック付、20Aレバー式送り座付横水栓，付属品一式 |
| 便所前室等 | ペーパータオルホルダー | YYKT3000M | 10 | ステンレス製 |
| 便所前室等 | 化粧鏡 | YYHS60MR | 6 | マーブライト製400X110X50 |

## 食器洗浄機 仕様

| | |
|---|---|
| 機種 | ボイラー内蔵型水圧式食器洗浄機(2槽式) ※ドライ仕様 |
| 給湯方式 | 洗浄機専用内蔵ボイラーにより昇温 |
| 洗浄能力 | 1時間当り 6,000個以上の処理が可能なものとする(直径140の食器洗浄時) |
| 電機容量 | 3P-200V、コンベアモーター0.4kw以下、ポンプモーター2.2kwX2台以下 |
| ガス消費量 | 17,000 ～ 24,000Kcal/h |
| 外形寸法 | 2,500X1,200X1,400 以下 |
| 摘要 | ① 材質はSUS430とする。<br>② スイッチボックス及びモーター等は水のかからない構造とする。<br>③ 側面はすべてステンレスで覆い、保守を要する場合は観音式とする。<br>④ 内蔵ボイラーの排気口は直径150φとし、材質はSUS304とする。<br>⑤ ボイラー上部の排気口は床面より1,800Hまでの分に、カバー(網等)をする。<br>⑥ 水道直結給水は水道局基準とする。<br>⑦ 内蔵ボイラーにはポールタップを使用する。<br>⑧ スイッチボックス内部はマグネット式安全装置付とする。<br>⑨ 洗浄室内(コンベア左右)に消音用カーテンを取り付ける。<br>⑩ コンベアの有効幅は750以上とし、高さは850以上とする。<br>⑪ コンベアの洗浄は可変とする。<br>⑫ ノズルパイプは容易に取り外し可能な構造とする。<br>⑬ 仕上げ用給湯シャワー付とする。<br>⑭ 自動点火(圧電管火)とする。<br>尚、下記の安全装置を内蔵するものとする。<br>1. 立ち消え安全装置。2. 空焚き防止装置。3. 非常停止装置。 |

## ガス消費量

| 設置場所 | 器具名 | 数量 | ガス入力(kcal/h) 1台あたり | 計 |
|---|---|---|---|---|
| 屋上 | 瞬間給湯機 | 2 | 105,000 | 210,000 |
| 洗浄室 | 食器洗浄機 | 1 | 24,000 | 24,000 |
| 洗浄室 | 煮沸消毒槽 | 1 | 27,000 | 27,000 |
| 調理室 | 回転釜 | 4 | 32,000 | 128,000 |
| 調理室 | ガスコンロ | 1 | 10,000 | 10,000 |
| 調理室 | ガスオーブン | 1 | 25,000 | 25,000 |
| | | | | |
| | | | | |
| 下処理室 | 煮沸消毒槽 | 1 | 20,000 | 20,000 |
| | 合計 | | | 444,000 |
| | (厨房内器具) | | | (234,000) |

## 電気機器 発熱量

| 設置場所 | 器具名 | ヒーター電気容量(kw) | 発熱量(kcal/h) |
|---|---|---|---|
| 洗浄室 | 食器消毒保管庫 | 14.0 | |
| 〃 | 食缶消毒保管庫 | 12.0 | |
| 調理室 | 器具消毒保管庫 | 7.5 | |
| 更衣室 | 乾燥機 | 1.2 | |
| 計 | | 34.7 | 29,482 |

※1kw=860kcal/hとする。

● 火を使用する室に設置する換気設備(建設省告示1826号)

V=40・K・Q

K=0.00108㎥/kcal

Q=234,000kcal/h

V=0.00108㎥/kcalX234,000kcal/h × 40

= 10,109 ㎥/h く換気機器能力 16,300㎥/h(FE-1)

にて上記計算値を満足する。

● 給食室の最大消費熱量のチェック

ガス器具の消費熱量 234,000kcal/h

電気設備(ヒーター等) 29,482kcal/h

(計) 263,482kcal/h<300,000kcal/h

| | | | |
|---|---|---|---|
| 工事名 | 左近山第一小学校給食室改築その他工事(衛生設備工事) | 年月日 | H10.6 |
| 図番 | P- 4/14 | 器具一覧表・機器表 | 縮尺 ―― |
| 建築局長 | 建築課長 | 所長係長 | 所員 設計者 |
| 横浜市建築局 | | 株式会社 創英設計<br>一級建築士登録92497号 園谷英夫 | |

H 1418198150 05

法 5

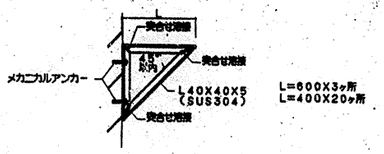


ブラケット支持金物

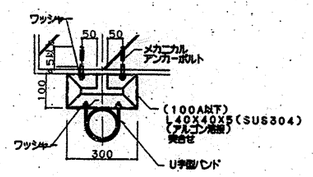


立管用支持金物

ステンレス支持金物参考図

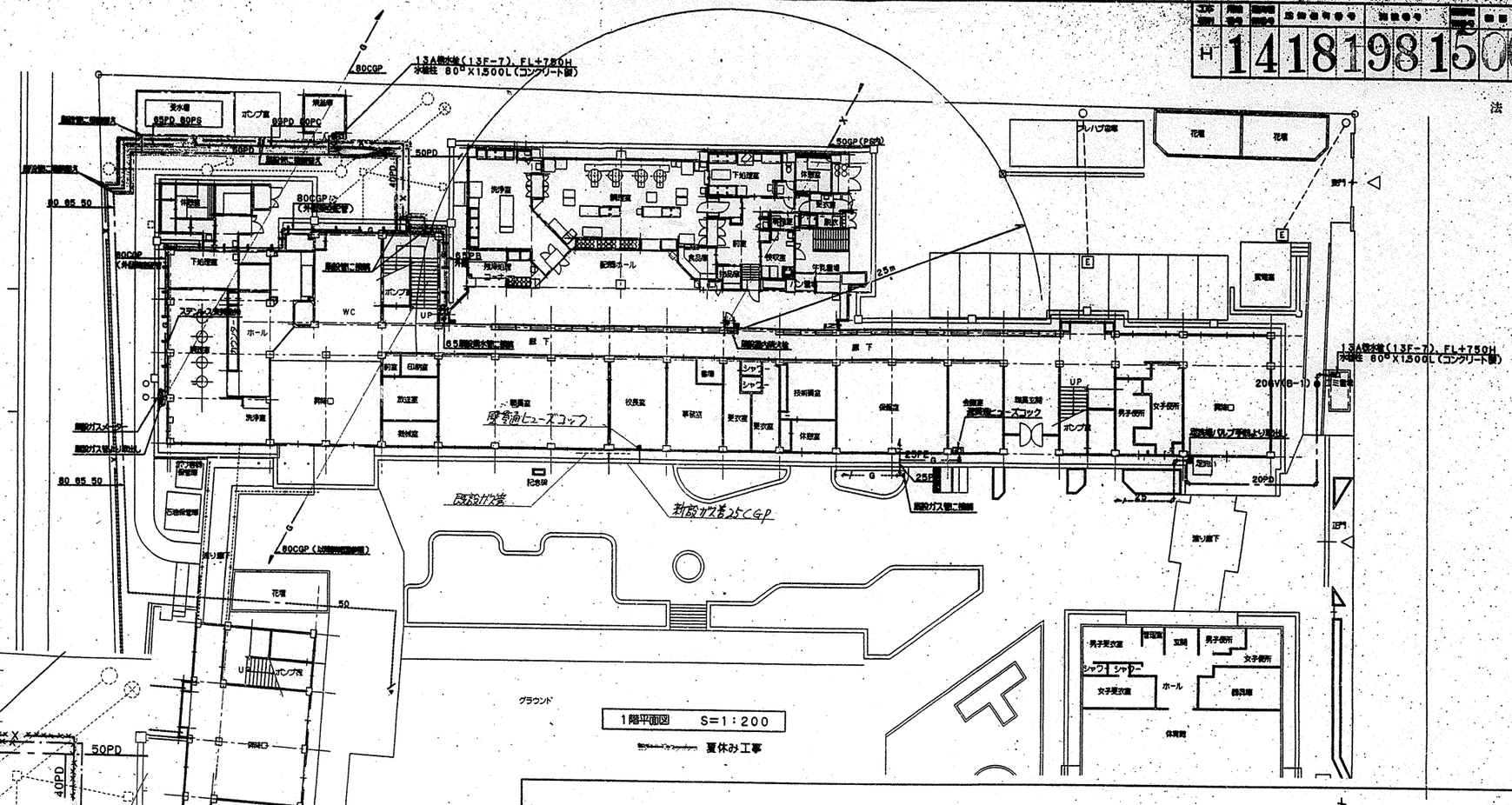


1階平面図 S=1:200

夏休み工事

変更部分 拡大図

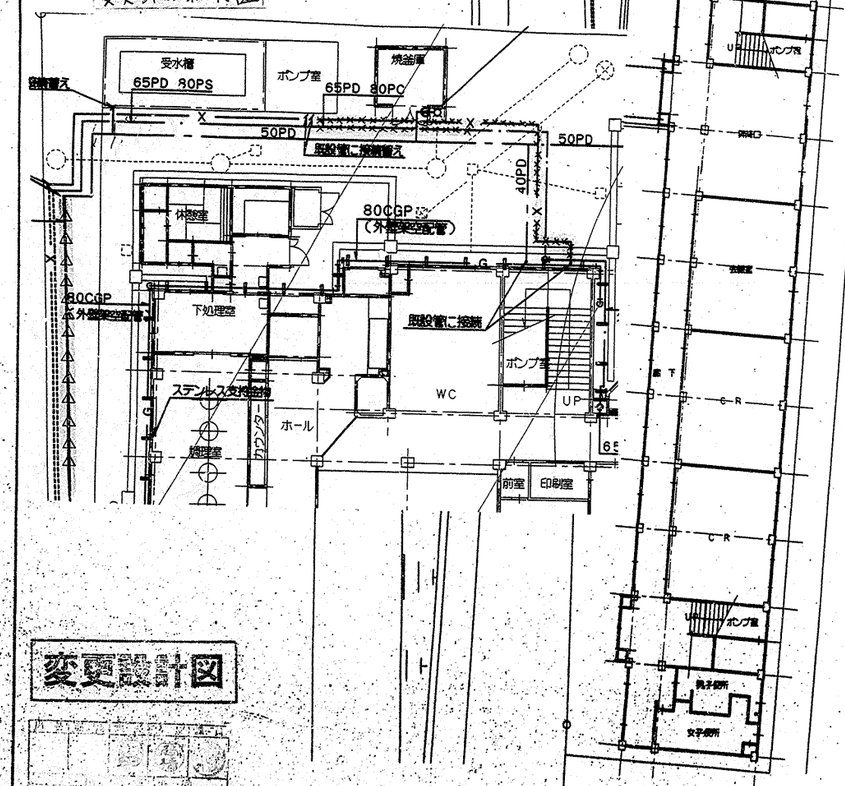


変更設計図

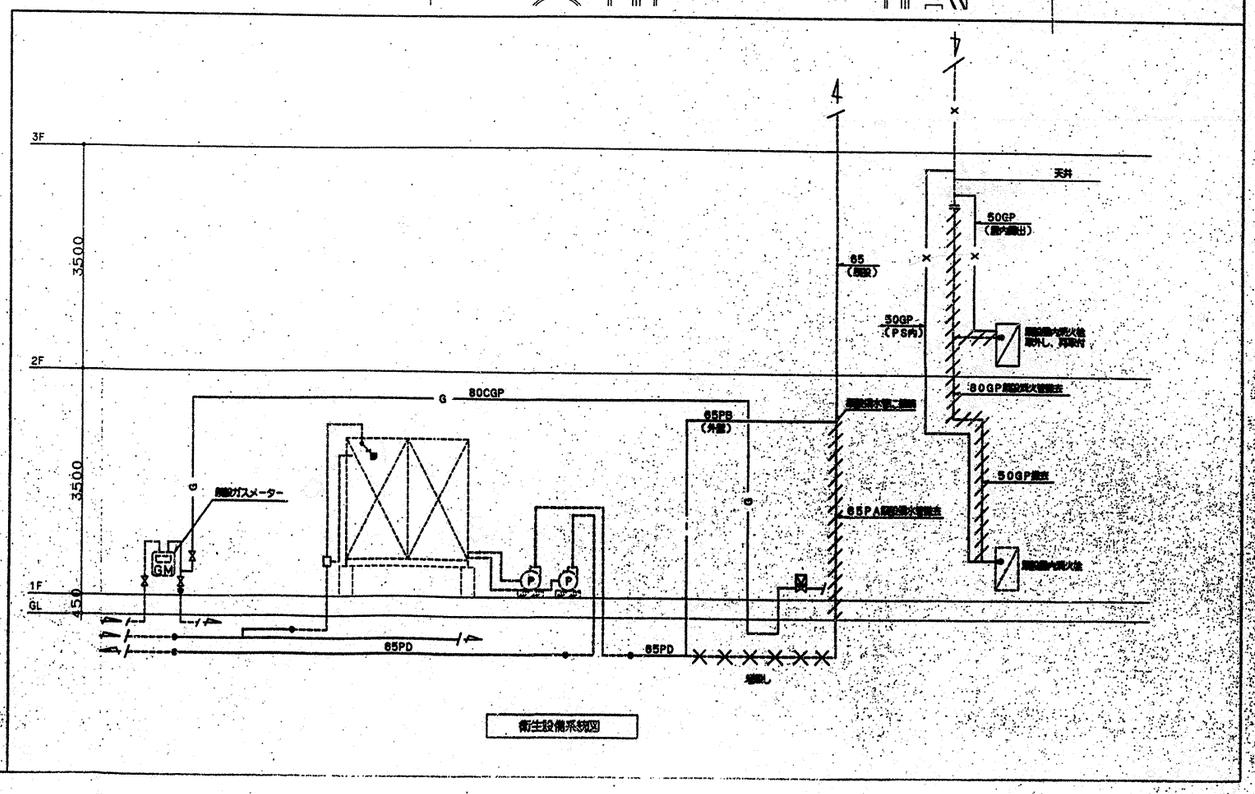


衛生設備系統図

| | |
|---|---|
| 工事名 | 矢竹山所一小学校給食室等その他工事(衛生設備工事) |
| 年月日 | H10.6 |
| 図名 | P-5/14 1階平面図 |
| 縮尺 | 1/200 |
| 横浜市建築局 | 株式会社 創英設計 一級建築士登録92497号 藤谷興夫 |

確認済印
東京ガス株式会社
営業設備部
確認年月日

変更内容
・校長室用ガス配管を追加する
・切廻し工事部分の変更
～切廻し中止
〃 追加(16m)

法 6

| 工事種別 | 用途番号 | 建物種類番号 | 建物個別番号 | 施設番号 | 図面種類番号 | 図面個別番号 | 特殊記号 |
|---|---|---|---|---|---|---|---|
| H | 1 | 4 | 1 8 1 9 8 | 1 5 | 0 0 | 6 | |

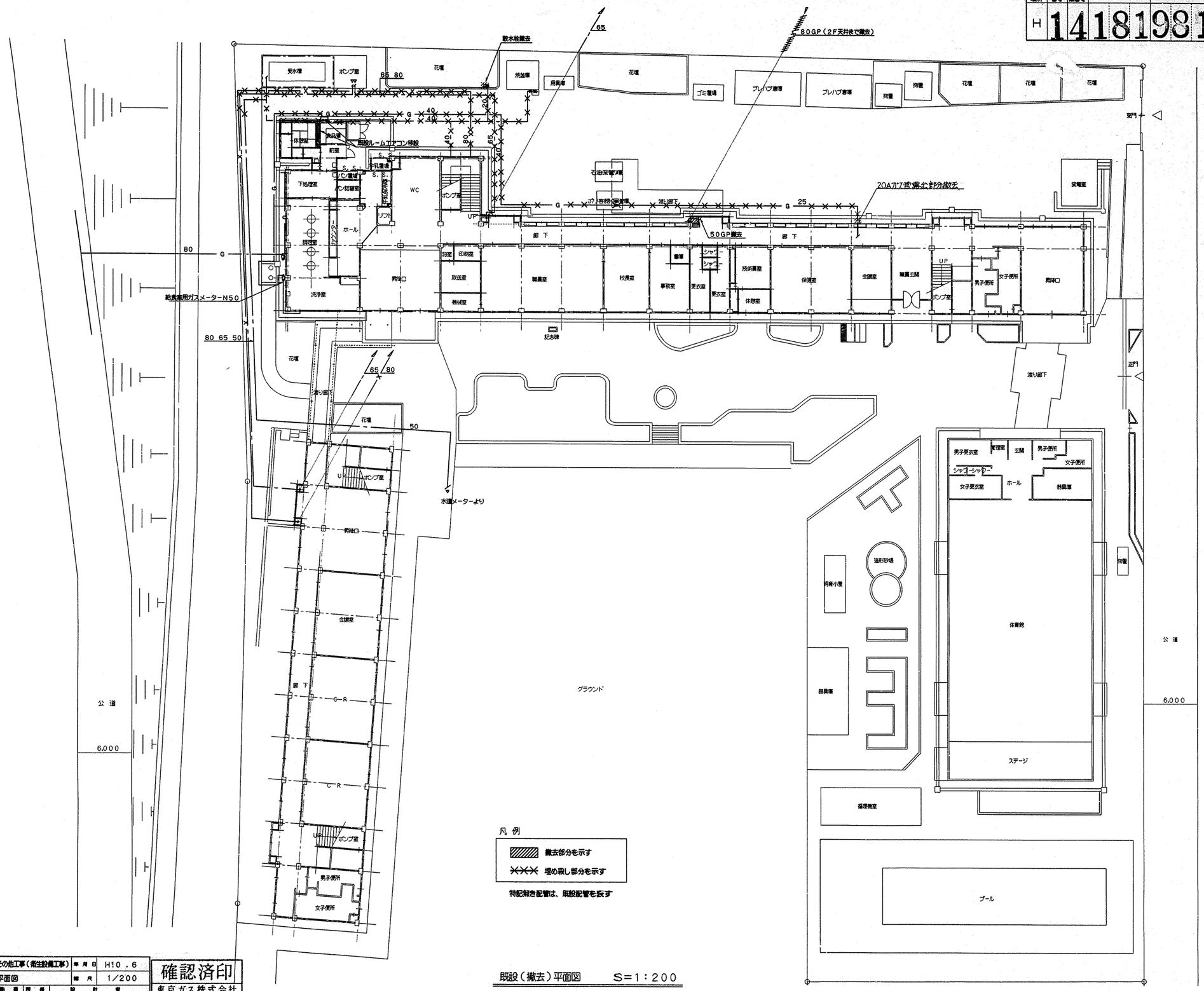


既設（撤去）平面図　S=1：200

| | | | |
|---|---|---|---|
| 工事名 | 左近山第一小学校給食室改築その他工事（衛生設備工事） | 年月日 | H10．6 |
| 図番 | P- 6/14 | 既設（撤去）平面図 | 縮尺 1/200 |
| 横浜市建築局 | 株式会社 創英設計 一級建築士登録82497号 園谷英央 | 確認済印 | 東京ガス株式会社 営業設備部 |
| | | | 帰起年月日 |

法 7

| 工事種別 | 用途番号 | 建物番号 | 建物番号 | 電話設番号 | 図面番号 | 図面番号 | 図面枝番号 |
|---|---|---|---|---|---|---|---|
| H | 1 | 4 | 1 | 8 | 1 | 9 | 8 | 1 | 5 | 0 | 0 | 7 | |

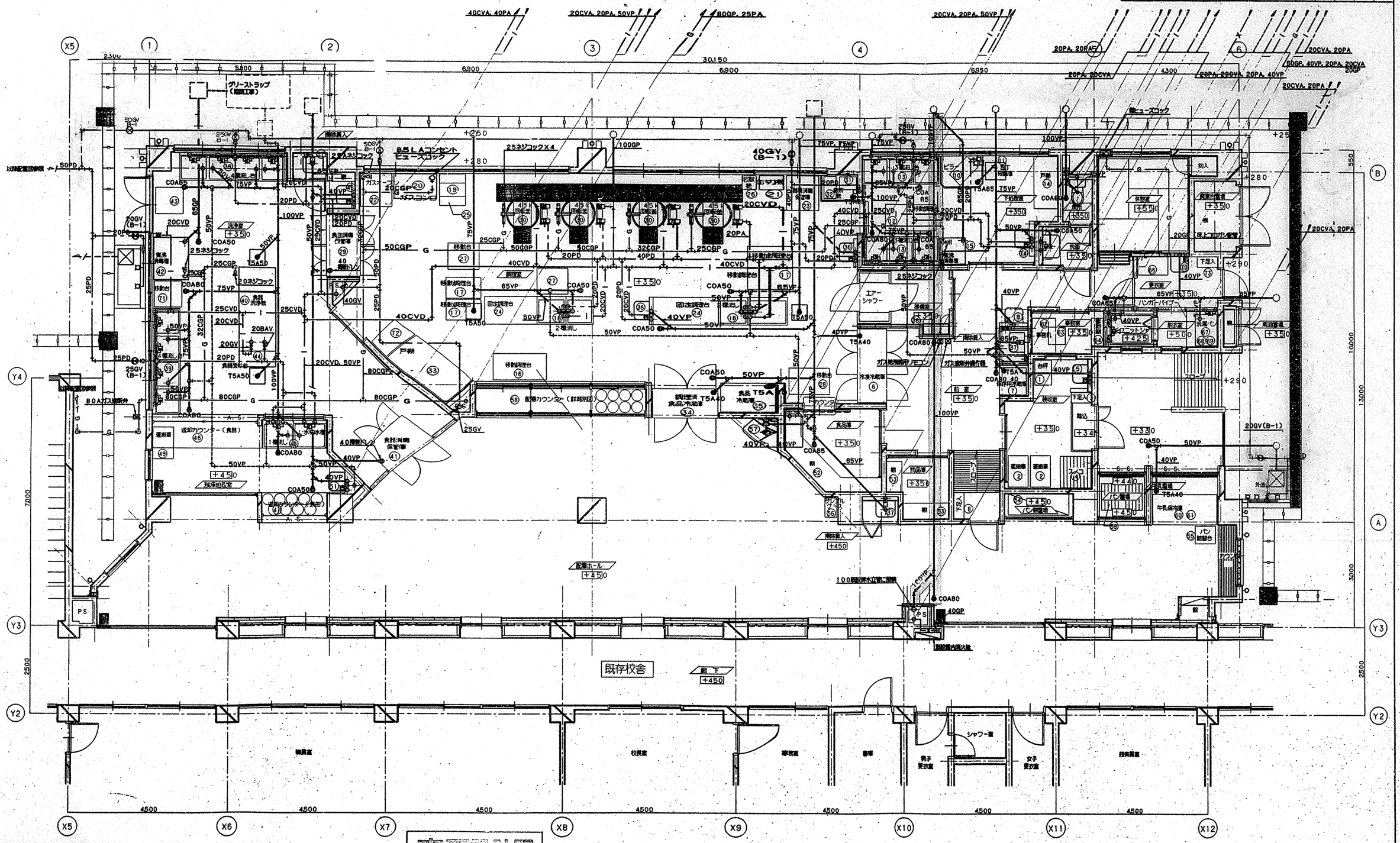


変更設計図

1階平面詳細図 S=1:50

| 工事名 | 左近山第一小学校給食施設新その他工事（衛生設備工事） | 年月日 | H10. 6 |
|---|---|---|---|
| 図番 | P-7/14 1階平面詳細図（衛生） | 縮尺 | 1/50 |

横浜市建築局

株式会社 創英設計
一級建築士事務所92497建 東谷 彰 [illegible]

確認済印
東京ガス株式会社
営業設備部

変更内容
既設25水管の撤去（本線まで）を取止める
中止配管

法　8

| 工事種別 | 用途番号 | 建物種類番号 | 建物個有番 | 設備設番号 | 図面種類番号 | 図面個有番 | 特殊記号 |
|---|---|---|---|---|---|---|---|
| H | 14 | 18 | 198 | 15 | 00 | 8 | |

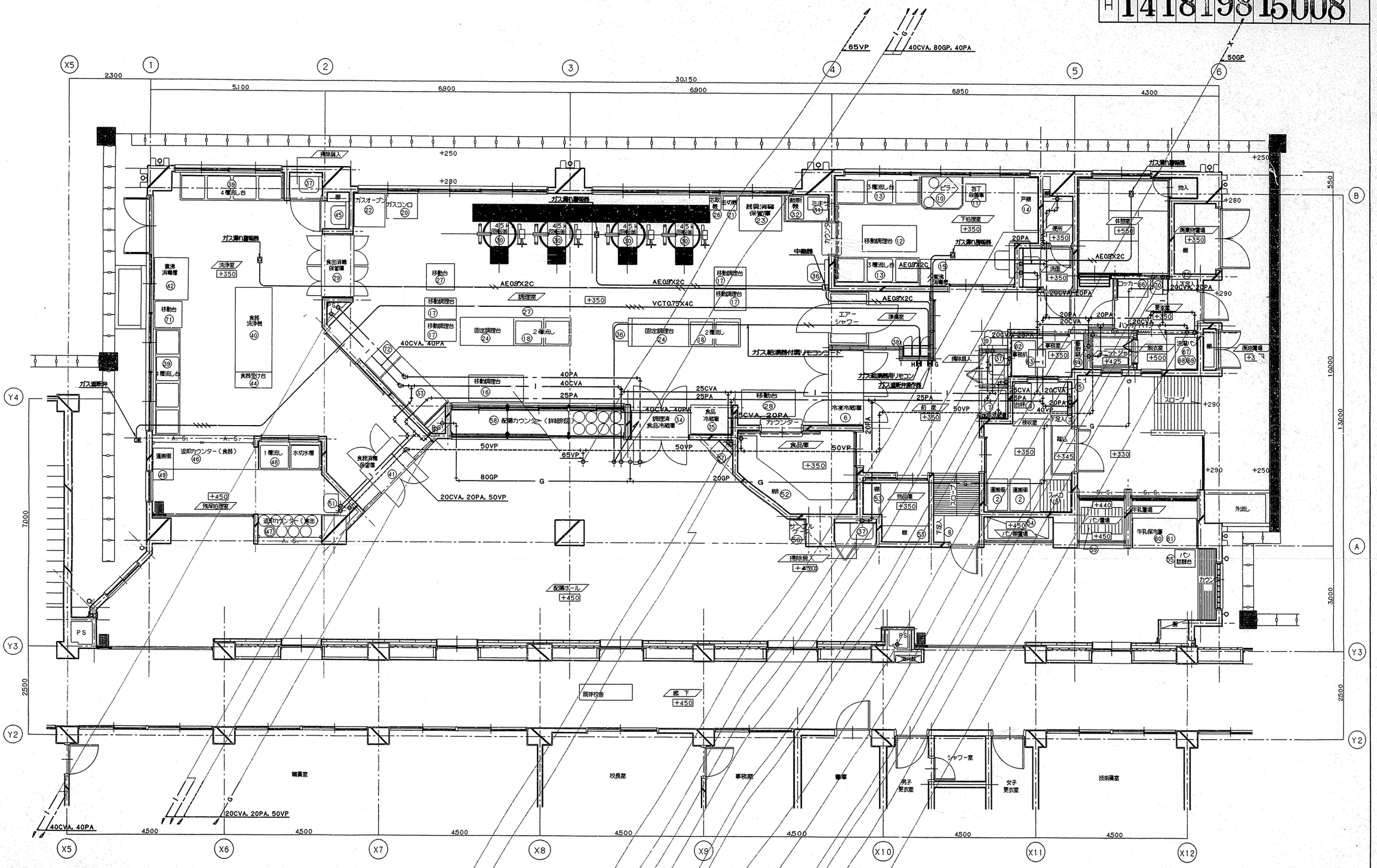


| 工事名 | 左近山第一小学校給食室改築その他工事（衛生設備工事） | 年月日 | H10. 6 |
|---|---|---|---|
| 図番 | P- 8/14　1階天井配管平面詳細図（衛生） | 縮尺 | 1/50 |
| 建築局長 | 建築部長 | 課長 | 係長 | 課員 | 所長 | 設計者 |

横浜市建築局

株式会社　創英設計
一級建築士登録92497号　園谷英夫

確認済印
東京ガス株式会社
営業設備部
打合印
確認年月日

法 9

| 工事種別 | 用途番号 | 建物種類番号 | 建物個有番号 | 施設番号 | 図面種類番号 | 図面個有番号 | 部所記号 |
|---|---|---|---|---|---|---|---|
| H | 14 | 18 | 1981 | 5 | | 009 | |

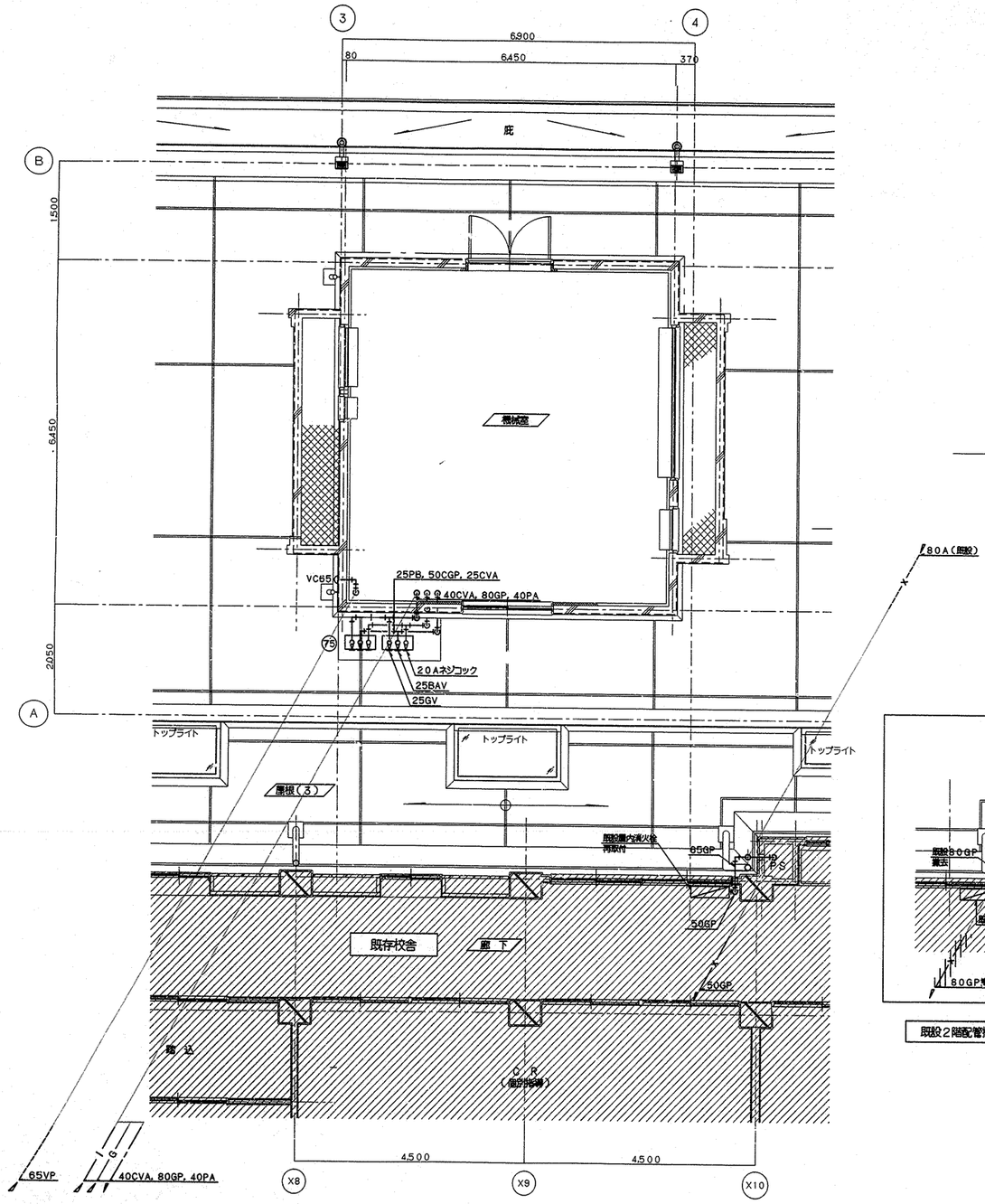


2階平面詳細図 S=1:50

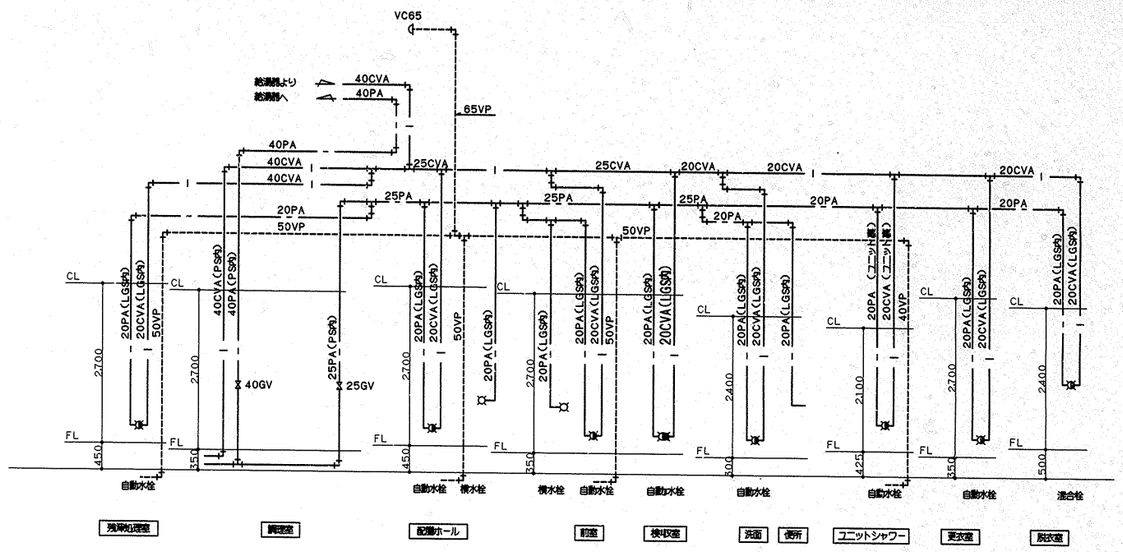


給水・給湯配管系統図

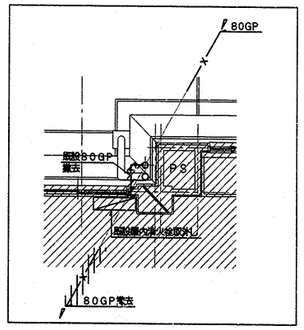


既設2階配管撤去図 S=1:50

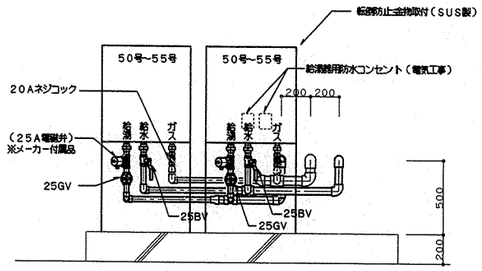


断面詳細図 S=1/20

| 番号 | 75 | 数量 | 1組 |
|---|---|---|---|
| 器具名 | 瞬間給湯器(2連結型) | 縮R | 1/20 |
| | 50号 ~ 55号 X2 | | |
| 付属器具 | リモコン(コード)<br>埋置台(配管カバー付) | | |
| コンクリート基礎 | 2,000X800X200H(建築工事) | | |

| | | | |
|---|---|---|---|
| 工事名 | 左近山第一小学校給食室改築その他工事(衛生設備工事) | 年月日 | H10. 6 |
| 図番 | P- 9/14 2階平面詳細図(衛生) | 縮R | 1/50 |
| 建築部長 / 建築総長 | 課長 / 係長 / 課一員 | 所長 | 設計者 |
| 横浜市建築局 | 株式会社 創英設計<br>一級建築士登録92497号 園谷英夫 | | |

確認済印
東京ガス株式会社
営業設備部 担当者
確認年月日

法 10

| 工事種別 | 用途番号 | 建物種類番号 | 建物個有番号 | 号 | 施設番号 | 図面種類番号 | 図面個有番号 | 修正記号 |
|---|---|---|---|---|---|---|---|---|
| H | 1 | 4 | 1 | 8 | 1 | 9 | 8 1 5 0 1 0 | |

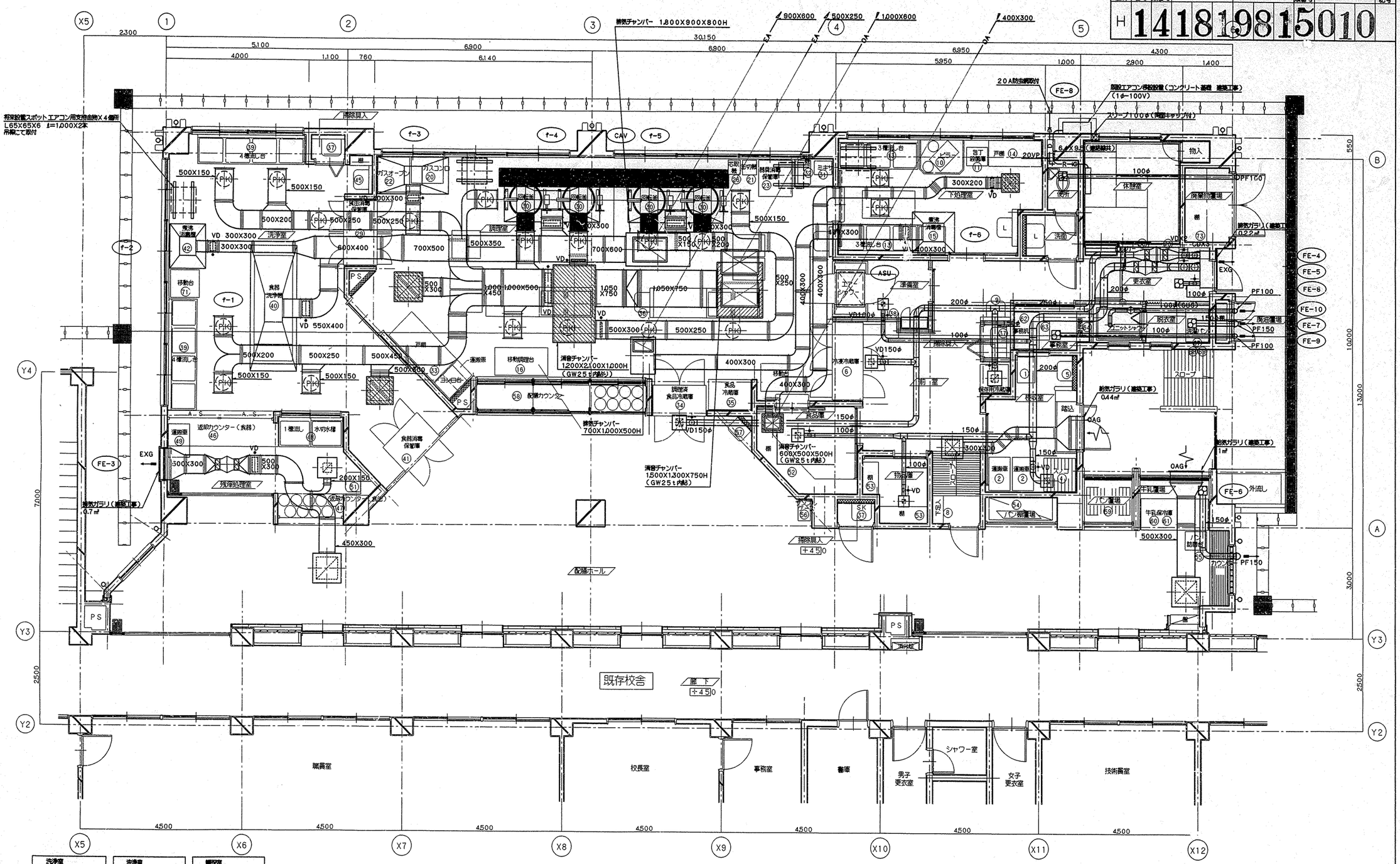


1階平面詳細図 S=1:50

| 洗浄室 | |
|---|---|
| ※ 吹出口 | |
| VHS550X550 | 1 |
| QS=3000CMH | |
| アルミ製 | |
| BOX750X750X500H | |

| 洗浄室 | |
|---|---|
| ※ 吹出口 | |
| PK N016 | 6 |
| QS=600CMH | |
| アルミ製 | |
| BOX | |

| 調理室 | |
|---|---|
| ※ 吹出口 | |
| VHS600X600 | 1 |
| QS=3100CMH | |
| アルミ製 | |
| BOX800X800X500H | |

| 調理室 | |
|---|---|
| ※ 吹出口 | |
| PK N016 | 11 |
| QS=600CMH | |
| アルミ製 | |
| BOX | |

| 下処理室 | |
|---|---|
| ※ 吹出口 | |
| VHS300X300 | 1 |
| QS=900CMH | |
| アルミ製 | |
| BOX500X500X400H | |

| 下処理室 | |
|---|---|
| ※ 吹出口 | |
| PK N016 | 2 |
| QS=600CMH | |
| アルミ製 | |
| BOX | |

| 配膳ホール | |
|---|---|
| 吸込口 | |
| VHS600X600 | 1 |
| QS=3400CMH | |
| アルミ製 | |
| BOX800X800X500H | |
| プレフィルター付 | |

| 配膳ホール | |
|---|---|
| 吸込口 | |
| GVS600X600 | 1 |
| QE=2700CMH | |
| アルミ製 | |
| BOX800X800X500H | |

| 配膳ホール | |
|---|---|
| 吸込口 | |
| GVS200X200 | 1 |
| QE=200CMH | |
| アルミ製 | |
| BOX400X400X350H | |

| 残渣処理室 | |
|---|---|
| 吸込口 | |
| GVS250X250 | 1 |
| QE=300CMH | |
| アルミ製 | |
| BOX450X450X350H | |

| 前室 | |
|---|---|
| 吹出口 | |
| VHS400X400 | 1 |
| QS=1430CMH | |
| アルミ製 | |
| BOX600X600X500H | |
| プレフィルター付 | |

| 前室 | |
|---|---|
| 吸込口 | |
| GVS200X200 | 2 |
| QE=200CMH | |
| アルミ製 | |
| BOX400X400X350H | |

| 食品庫 | |
|---|---|
| 吸込口 | |
| GVS150X150 | 1 |
| QE=90CMH | |
| アルミ製 | |
| BOX350X350X300H | |

| 物品庫 | |
|---|---|
| 吸込口 | |
| GVS100X100 | 1 |
| QE=50CMH | |
| アルミ製 | |
| BOX300X300X300H | |

| 検収室 | |
|---|---|
| 吸込口 | |
| GVS150X150 | 1 |
| QE=130CMH | |
| アルミ製 | |
| BOX350X350X350H | |

| 準備室 | |
|---|---|
| 吸込口 | |
| GVS100X100 | 1 |
| QE=50CMH | |
| アルミ製 | |
| BOX300X300X300H | |

※の吹出口・PKは、結露防止型とする。

| | | | |
|---|---|---|---|
| 工事名 | 左近山第一小学校給食室改築その他工事（衛生設備工事） | 年月日 | H10. 6 |
| 図番 | P-10/14 1階平面詳細図（換気） | 縮尺 | R 1/50 |

| 建築局長 | 建築部長 | 課長 | 係長 | 課員 | 所長 | 設計者 |
|---|---|---|---|---|---|---|
| | | | | | | |

横浜市建築局

株式会社 創英設計
一級建築士登録92497号 藤谷英夫

| 工事種別 | 用途番号 | 建物種別番号 | 建物番号 | 宅地設番号 | 図面種別番号 | 図面番号 | 枝番号 |
|---|---|---|---|---|---|---|---|
| H | 14 | 18 | 198 | 15 | 01 | 1 | |

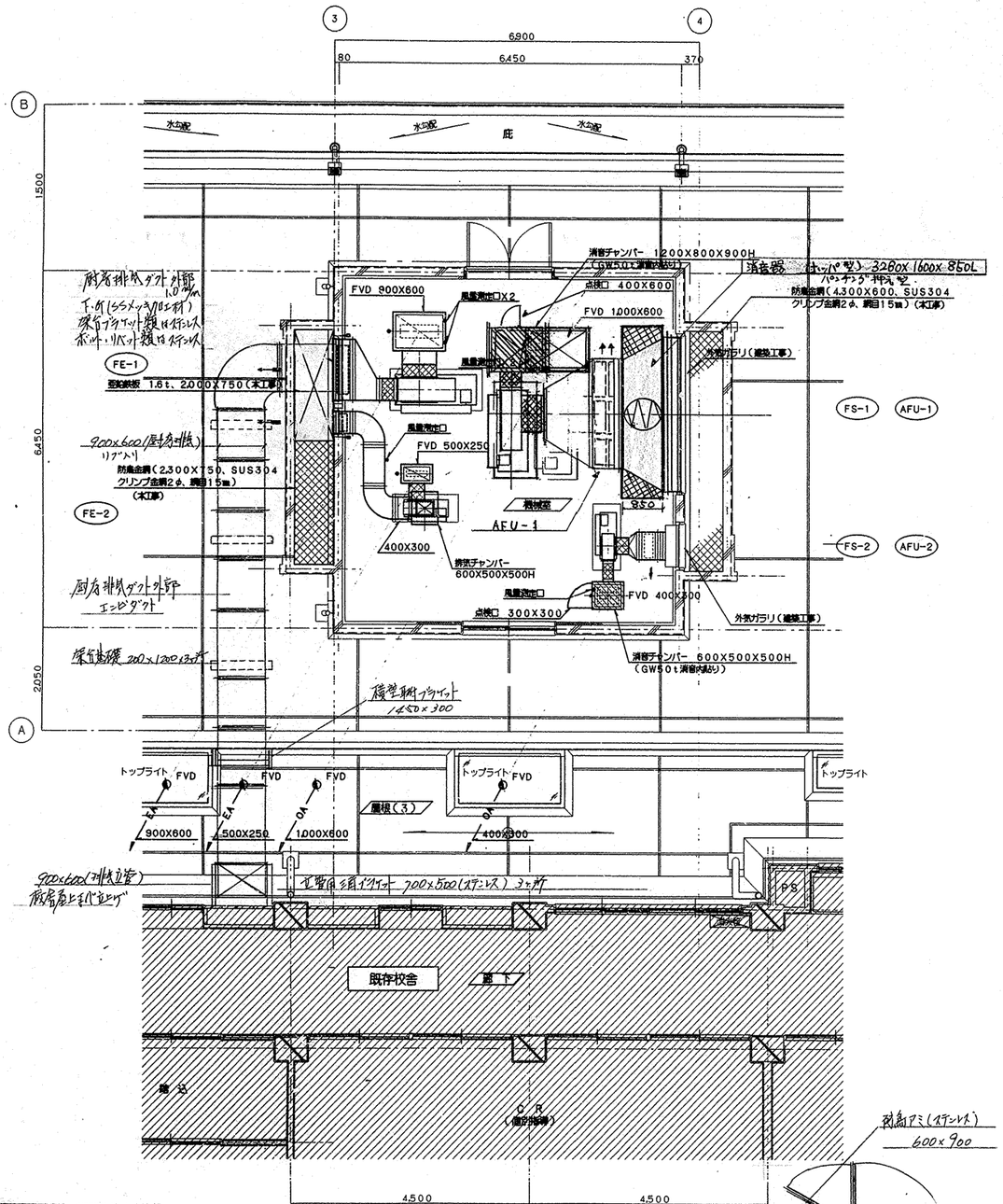


2階平面詳細図 S=1:50

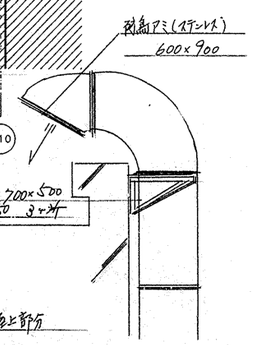


## 機器表

| 記号 | 名称 | | 数量 | 仕様 | 備考 |
|---|---|---|---|---|---|
| | | | | 機器仕様 | |
| FS-1 | 調理室、洗浄室送風機 | 送風機 | 1 | 片吸込シロッコ#4 X16,300㎥/hX69mmAqX7.5 KW(3φ、200V)、防振架台付 | 基礎(建築工事) |
| FS-2 | 下処理室送風機 | 送風機 | 1 | 片吸込シロッコ#2 X 2,100㎥/hX26mmAqX0.4 KW(3φ、200V)、防振架台付 | 基礎(建築工事) |
| FE-1 | 調理室、洗浄室排風機 | 排風機 | 1 | 片吸込シロッコ#4 X15,500㎥/hX35mmAqX5.5 KW(3φ、200V)、防振架台付 | 基礎(建築工事) |
| FE-2 | 下処理室用排風機 | 排風機 | 1 | 片吸込シロッコ#2 X 2,100㎥/hX10mmAqX0.4 KW(3φ、200V)、防振架台付 | 基礎(建築工事) |
| FE-3 | 配膳室 | 排風機 | 1 | 消音ボックスラインファン NO. 4X3000㎥/hX15mmAqX0.4KW(3φ、200V) | |
| FE-4 | 冷凍庫 | 排風機 | 1 | ストレートシロッコファン(消音形)200φX600㎥/hX15mmAq (1φ、100V) | |
| FE-5 | 検収・倉庫 | 排風機 | 1 | ストレートシロッコファン(消音形)200φX320㎥/hX14mmAq (1φ、100V) | |
| FE-6 | 牛乳置場 | 排風機 | 1 | 天井埋込換気扇 150φX200㎥/hX 9mmAq (1φ、100V) | |
| FE-7 | 乾燥機 | 排風機 | 1 | 天井埋込換気扇 150φX490㎥/hX 8mmAq (1φ、100V) | |
| FE-8 | 便所、更衣室 | 排風機 | 2 | 天井埋込換気扇 100φX100㎥/hX10mmAq (1φ、100V) | |
| FE-9 | 事務室 | 排風機 | 1 | 天井埋込換気扇 100φX 40㎥/hX10mmAq (1φ、100V) | |
| FE-10 | ユニットシャワー | 排風機 | 1 | 中間ダクトファン 100φX 20㎥/hX10mmAq (1φ、100V) | |
| CAV | 定風量ユニット | | 1 | 自力式(機械式)フランジ接続型 16,300CMH | |
| ASU | エアシャワーユニット | | 1 | 鋼板製側面開閉付箱状(床なし)、一方向吹き出し、差圧計付、中性能フィルター(NBS60%)(3月交換型/外枠再利用) | |
| | | | | 参考本体寸法 1,300X1,000X2,250H 3φ 200V 860W | |
| AFU-1 | エアフィルター | | 1 | 中性能フィルター(NBS60%)650X650X330tX6枚 3月交換型(外枠再利用) | 参考寸法 2,000WX1,400HX500D |
| | | | | プレフィルター(フィルドンPS600相当)650X650X20tX6枚 | |
| | | | | フィルターケーシング、差圧計(警報接点付) | |
| AFU-2 | エアフィルター | | 1 | プレフィルター(フィルドンPS600相当)500X500X25tX1枚(フィルターケーシング共) | 参考寸法 550WX550HX100D |

フード一覧表(ステンレス板 SUS304 ヘアーライン仕上)

| 記号 | 器具名 | 寸法 | 風量(㎥/h) | ダンパー寸法 | グリスフィルター 寸法 | 数量 |
|---|---|---|---|---|---|---|
| f-1 | 食器洗浄機 | 3,400X1,300 | 4,800 | 550X400 | | |
| f-2 | 電気消毒器 | 1,200X1,100 | 1,500 | 300X300 | | |
| f-3 | ガスコンロ・ガスオーブン | 2,000X1,000 | 2,200 | 400X300 | 300X300X25t(FS付) | 2 |
| f-4 | 回転釜 | 2,700X1,200 | 3,500 | 600X300 | 500X500X25t( 〃 ) | 4 |
| f-5 | 〃 | 2,700X1,200 | 3,500 | 600X300 | 500X500X25t( 〃 ) | 4 |
| f-6 | 電気消毒器 | 1,200X1,000 | 2,100 | 400X300 | | |
| | | | | | | |
| | | | | | | |

## 換気量算定表

| 室名(器具名) | 換気方法 | 室容積(㎥) | 換気回数(㎥/h)容積(㎥)X回数(回/h) 回数(回/h) | 換気量(㎥/h) | フード面風速0.3m/s フード面積(㎥) | 風量(㎥/h) | 火気使用換気量(㎥/h) 40X0.00108XQ Q(消費量)(kcal/h) | 換気量(㎥/h) | 形式 | 記号 |
|---|---|---|---|---|---|---|---|---|---|---|
| 洗浄室 | 第1種 | 140 | 40 | 5,600 | | | | | | |
| (食器洗浄機) | | | | | 4.42 | 4,774 | 24,000 | 1,037 | | |
| (電気消毒器) | | | | | 1.32 | 1,426 | 27,000 | 1,166 | | |
| 計 | | | | 5,152 | | 6,200 | | 2,203 | | |
| 調理室 | 第1種 | 234 | 40 | 9,360 | | | | | | |
| (ガスオーブン) | | | | | 2.00 | 2,160 | 25,000 | 1,080 | | |
| (ガスコンロ) | | | | | | | 10,000 | 432 | | |
| (回転釜) | | | | | 3.24 | 3,499 | 32,000X2 | 2,764 | | |
| (回転釜) | | | | | 3.24 | 3,499 | 32,000X2 | 2,764 | | |
| 計 | | | | 9,360 | | 9,158 | | 7,040 | | |
| 合計 | | | | 14,960 | | 15,358 | | 9,243 | | |
| 下処理室 | 第1種 | | | | | | | | | |
| (電気消毒器) | | 51.8 | 40 | 2,100 | 1.2 | 1,296 | 20,000 | 864 | | |
| 計 | | | | 2,100 | | 1,296 | | 864 | | |

ダクトの区分 単位 Pa

| ダクト区分 | 常用圧力 正圧 | 常用圧力 負圧 |
|---|---|---|
| 低圧ダクト | +500以下 | -500以内 |
| 高圧1ダクト | +500を越え +1,000以下 | -500を越え -1,000以内 |
| 高圧2ダクト | +1,000を越え +2,500以下 | -1,000を越え -2,500以内 |

注 1. 常用圧力とは、通常の運転時におけるダクト内圧をいう。

ダクトの工法

| | |
|---|---|
| 一般換気 | 共板工法 |
| 厨房排気 | アングルフランジ工法(シール) |
| 換気扇内 | アングルフランジ工法(厨房排気はシール) |

ダクトの板厚 (mm)

| ダクト区分 | 矩形ダクト ダクトの長辺 | 矩形ダクト 板厚 | 円形ダクト ダクトの長辺 | 円形ダクト 板厚 |
|---|---|---|---|---|
| 低圧ダクト (一般換気ダクト)(調理・洗浄室給気ダクト) | 450以下 | 0.5 | 450以下 | 0.5 |
| | 450を越え 750以下 | 0.6 | 450を越え 710以下 | 0.6 |
| | 750を越え1,500以下 | 0.8 | 710を越え1,000以下 | 0.8 |
| | 1,500を越え2,200以下 | 1.0 | 1,000を越え1,250以下 | 1.0 |
| | 2,200を越えるもの | 1.2 | ―― | 1.2 |
| 高圧1、2ダクト | 450以下 | 0.8 | 200以下 | 0.5 |
| | 450を越え1,200以下 | 1.0 | 200を越え 560以下 | 0.6 |
| | 1,200を越えるもの | 1.2 | 560を越え 800以下 | 0.8 |
| | | | 800を越え1,000以下 | 1.0 |
| | | | 1,000を越えるもの | 1.2 |
| 厨房排気ダクト (下処理・調理・洗浄室系統) | 450以下 | 0.6 | 300以下 | 0.5 |
| | 450を越え1,200以下 | 0.8 | 300を越え 750以下 | 0.6 |
| | 1,200を越え1,800以下 | 1.0 | 750を越え1,000以下 | 0.8 |
| | 1,800を越えるもの | 1.2 | 1,000を越え1,250以下 | 1.0 |
| | | | 1,250を越えるもの | 1.2 |

変更設計図

| 課長 | 部長 | 課長 | 係長 | 課員 |
|---|---|---|---|---|
| | | | | |

横浜市建築局

変更内容
・給気ダクトに消音器(工場製作品)を設置する

厨房排気ダクト4階屋上部分

| | | | |
|---|---|---|---|
| 工事名 | 左近山第一小学校給食室改修その他工事(衛生設備工事) | 年月日 | H10. 6 |
| 図名 | P-11/14 2階機械室平面詳細図、機器表(換気) | 縮尺 | 1/50 |

横浜市建築局 株式会社 創英設計 一級建築士登録92497号 園谷英夫

法 12

| 工事種別 | 用途番号 | 建物概要番号 | 建物個有番 | 号地設番号 | 図面概要番号 | 図面個有番 | 変更記号 |
|---|---|---|---|---|---|---|---|
| H | 14 | 18 | 19 | 81 | 5 | 012 | |

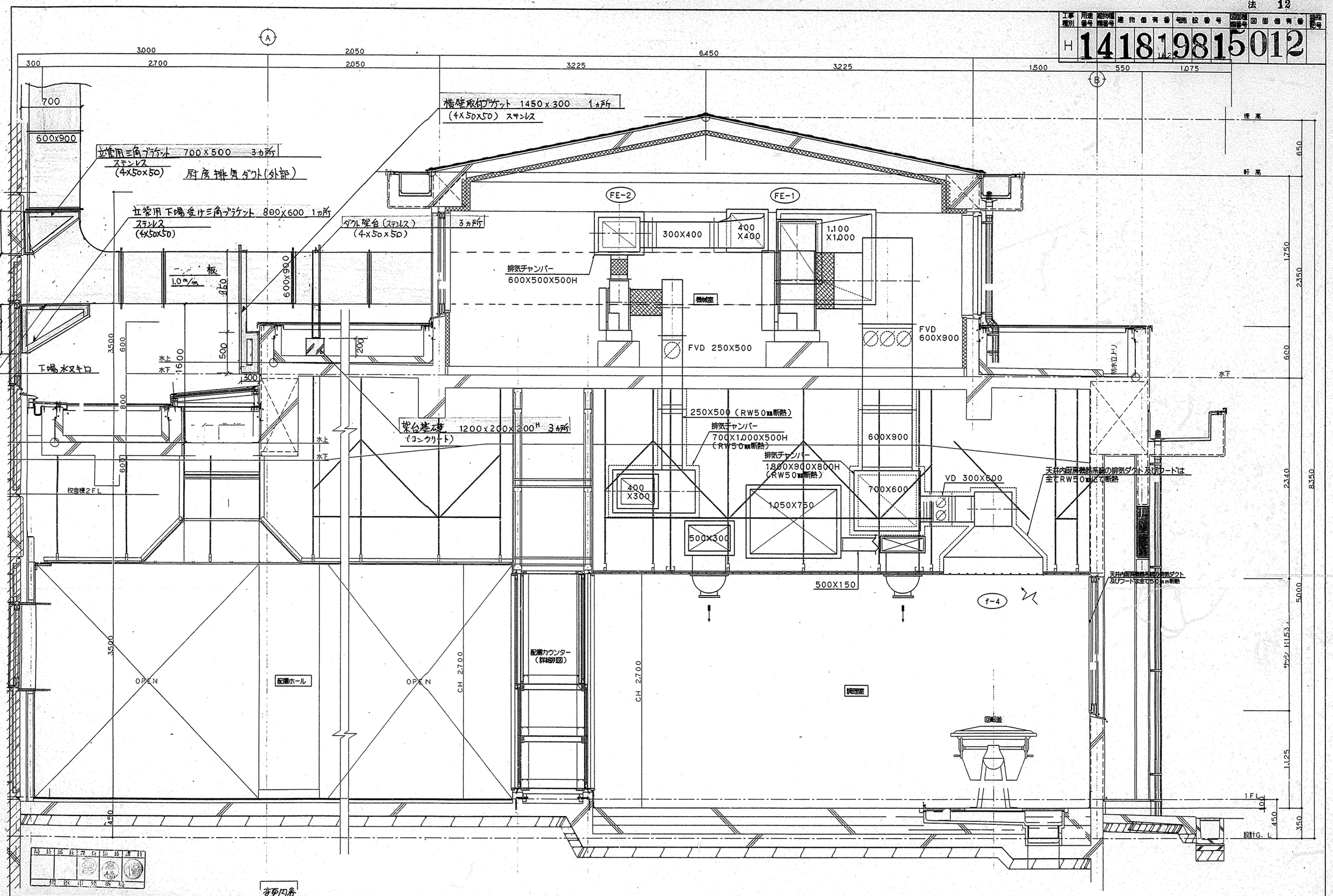


変更内容
・厨房用排気ダクトを屋上まで立上げる。

変更設計図

| | | | |
|---|---|---|---|
| 工事名 | 笠置山第一小学校給食室改築その他工事(衛生設備工事) | 年月日 | H10. 6 |
| 図番 | P-12-14 | 縮尺 | 1/20 |
| 横浜市建築局 | 株式会社 創英設計 一級建築士登録92497号 藤谷英夫 | | |

| 工事種別 | 用途番号 | 建物種類番号 | 建物番号 | 施設番号 | 図面種類番号 | 図面番号 | 特殊記号 |
|---|---|---|---|---|---|---|---|
| H | 1 | 4 | 1 8 1 9 8 1 | 5 | 0 1 | 3 | |

NO. 4~NO. 11小口径桝の蓋は鋳鉄用とする。
▬▬ 部分の管路はコンクリート360°巻きとする。

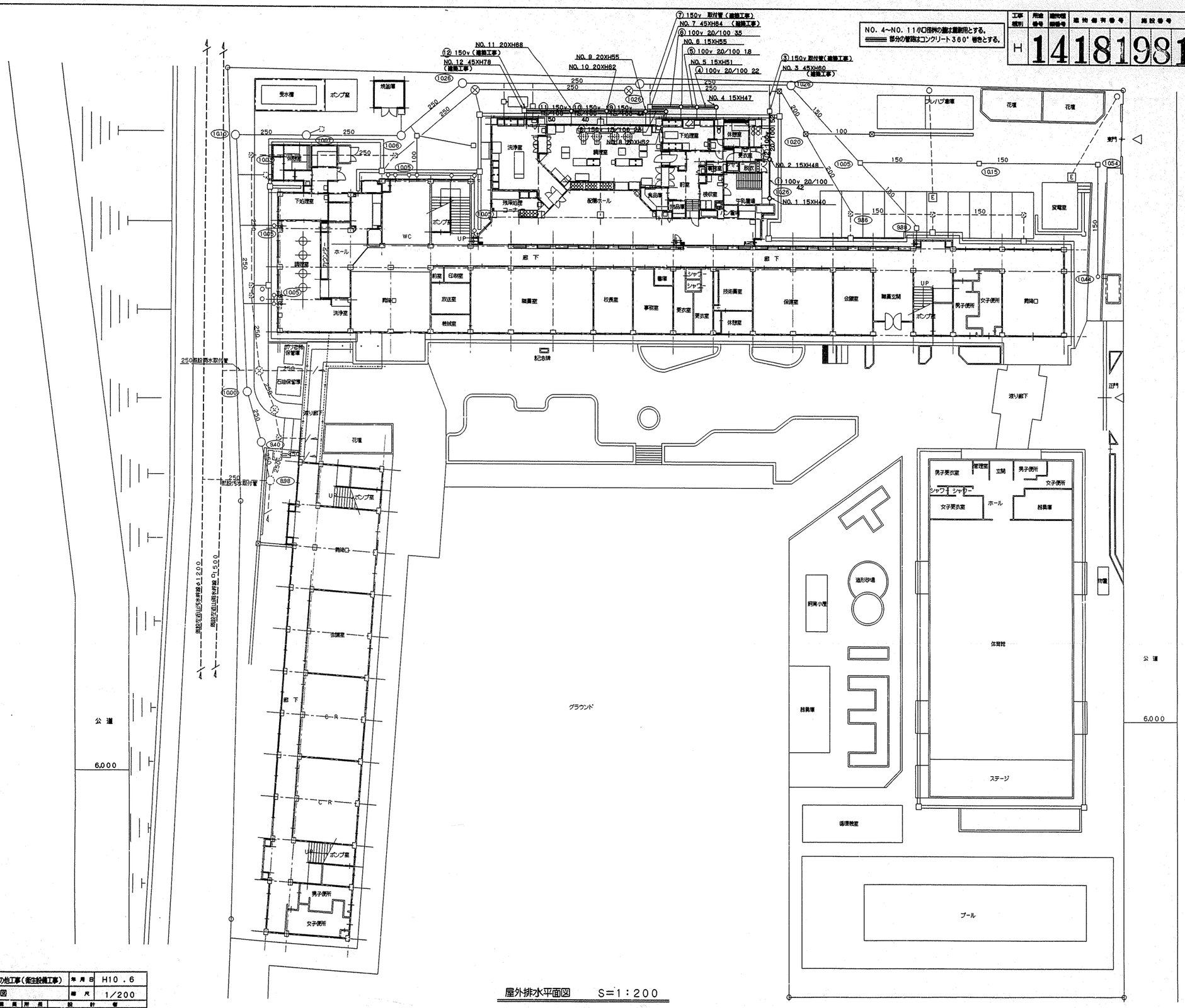


屋外排水平面図　S=1:200

| | | | |
|---|---|---|---|
| 工事名 | 左近山第一小学校給食室改築その他工事（衛生設備工事） | 年月日 | H10．6 |
| 図番 | P-13/14 | 屋外排水平面図 | 縮尺 1/200 |
| 技術吏員 | 技術副部長 | 部長 | 課長 | 係長 | 担当 | 設計者 |
| | | | | | | |
| 横浜市建築局 | 株式会社 創英設計 一級建築士登録92497号 藤谷英夫 | | | | | |

| 工事種別 | 用途番号 | 建築構類番号 | 建築個有番号 | | | 施設番号 | | | 図面種類番号 | 図面個有番号 | | | 特殊記号 |
|---|---|---|---|---|---|---|---|---|---|---|---|---|---|
| H | 1 | 4 | 2 | 9 | 5 | 0 | 3 | 1 | 4 | 0 | 0 | 1 | |

法 1

# いずみ野小学校給食室改修工事
## (電気設備工事)

| 図面番号 | 図 面 名 称 | 縮 尺 |
|---|---|---|
| E－00 | 表紙及び図面リスト | N.S |
| E－01 | 特記仕様書・案内図・配置図 | 1/500 |
| E－02 | 既存受変電設備改修結線及び電気室詳細図 | N.S 1/50 |
| E－03 | 改修後受変電設備現況結線及び電気室詳細図 | N.S 1/50 |
| E－04 | 幹線，弱電設備改修1階全体平面図 | 1/100 |
| E－05 | 幹線設備現況撤去1階全体平面図 | 1/100 |
| E－06 | 電灯設備 改修1階平面図 | 1/50 |
| E－07 | 電灯設備 改修2階平面図 | 1/50 |
| E－08 | 幹線動力コンセント設備 改修1階平面図 | 1/50 |
| E－09 | 幹線動力コンセント設備 改修2階平面図 | 1/50 |
| E－10 | 弱電，自動火災報知設備 改修1階平面図 | 1/50 |
| E－11 | 弱電，自動火災報知設備 改修2階平面図 | 1/50 |
| E－12 | 分電盤結線図 | N.S |
| E－13 | 盤姿図，消毒保管庫タイムスケジュール | N.S |
| E－14 | 弱電機器姿図 | N.S |
| E－15 | 調理機器・家具備品リスト | N.S |
| E－16 | 消毒保管庫機器仕様一覧表 | N.S |
| E－17 | 電灯コンセント設備 現況撤去1階平面図 | 1/50 |
| E－18 | 幹線，動力，弱電，自火報設備 現況撤去詳細図 | 1/50 |
| E－19 | 既存電灯動力盤及び送排風機操作結線図 | N.S 1/10 |

| 工事名 | いずみ野小学校給食室改修工事（電気設備工事） | 年月日 | 平成15年3月 |
|---|---|---|---|
| 図面番号 | E－00 図面リスト | 縮 尺 | N.S |
| 建築局長 | 建築部長 | 課 長 | 係 長 | 担 当 | 所 長 |
| | | 大島 | 長谷川 | 岩 崎 | |

横浜市建築局

株式会社 野路秀雄設計事務所
一級建築士(大臣)登録第05585号 野路秀雄

完成図

| 工事種別 | 用途番号 | 建築種別番号 | 建築個有番号 | 施設番号 | 図面種別番号 | 図面個有番号 | 特殊記号 |
|---|---|---|---|---|---|---|---|
| H | 1 | 4 | 2 9 5 | 0 3 1 | 4 | 0 0 2 | |

法 2

# 特記仕様書

1 工事名称　いずみ野小学校給食室改修工事（電気設備工事）

2 工事場所　横浜市泉区和泉町６２１１

3 工事内容
（1）　給食室改修を行う（増築及び既存給食室改修）
（2）　（1）に際し、既存給食室の撤去工事を行う。
（3）　（1）に際し、１階廊下の改修工事を行う。

※上記建築工事に伴う電気設備工事

4 工事基準　本工事は、横浜市建築局電気設備工事特別仕様書（平成１４年４月）による。

5 疑　義　設計図書及び特記仕様書に疑義ある場合は、監督員と協議の上、監督員の指示に従うものとする。

6 諸手続き　本工事に関係ある法令、条例及び規則等を遵守し、手続き及び申請等は請負者の費用負担により代行するものとする。

7 その他
（1），工事に際しては、関係者各者との充分なる協議、確認の上安全対策及び工事に支障なき様留意する。
（2），工事に際しては、事前に充分な調査を行い、工事中及び完成後学校運営に支障なき様留意する。
（3），着工に当たって各工事業者、監督員と協議の上実施工程表を作成し監督員の承認を受けること。
（4），本工事において、配線及びケーブルは、すべて環境対策型（EM電線）を使用する。
（5），照明器具の撤去再取付に当たっては、器具清掃、管球取替えとする。
（6），器具及び機器の取り付けについては、施工前に監督員の承認を得て施工ること。
（7），請負人は、工事完成時に本市保管用完成図のマイクロフィルム作成に関し、監督員の指示する作業を行うこと。
（8），非常放送及び自動火災報知設備は、工事期間中仮設接続を行い本設後仮設設備は撤去すること。

8 関連工事　本工事以外の関連工事については、関係者と協議の上、工程及び取合い等、工事進捗に支障のないよう十分留意する。

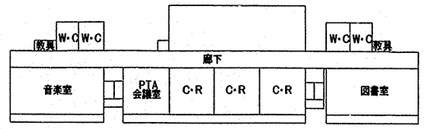


4階平面図

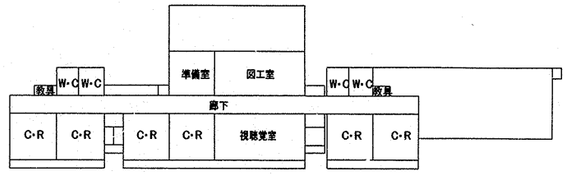


3階平面図

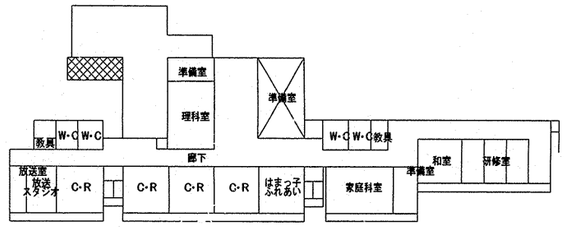


2階平面図

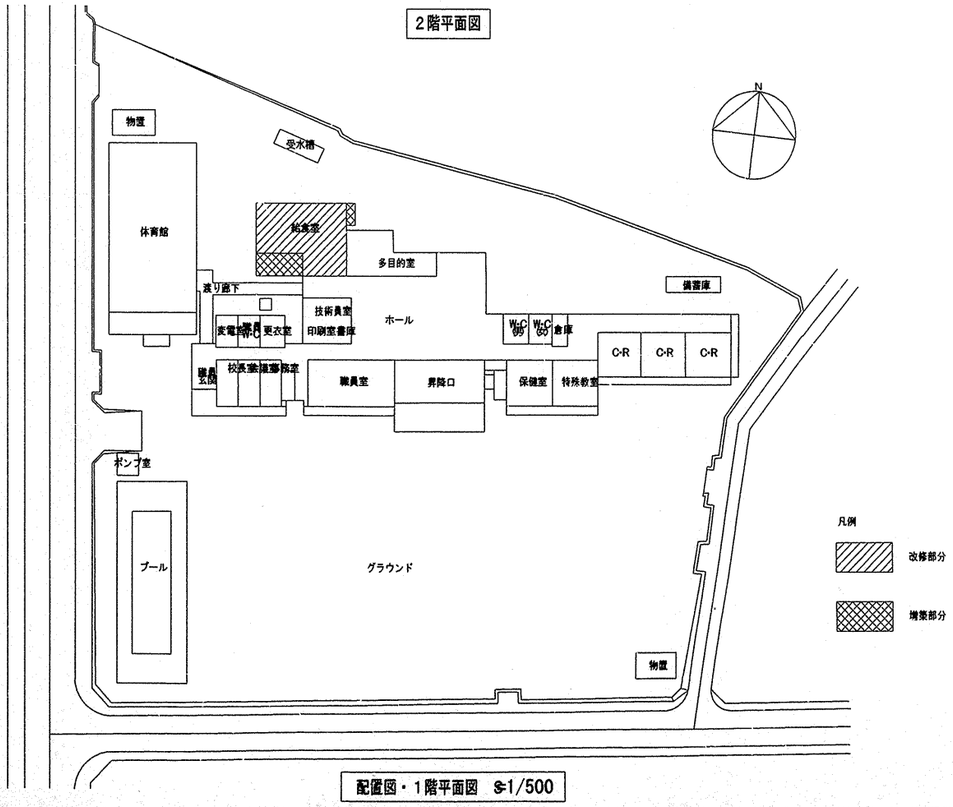


配置図・1階平面図　S=1/500

案内図

・いずみ野小学校：横浜市泉区和泉町６２１１
TEL　045-804-0771

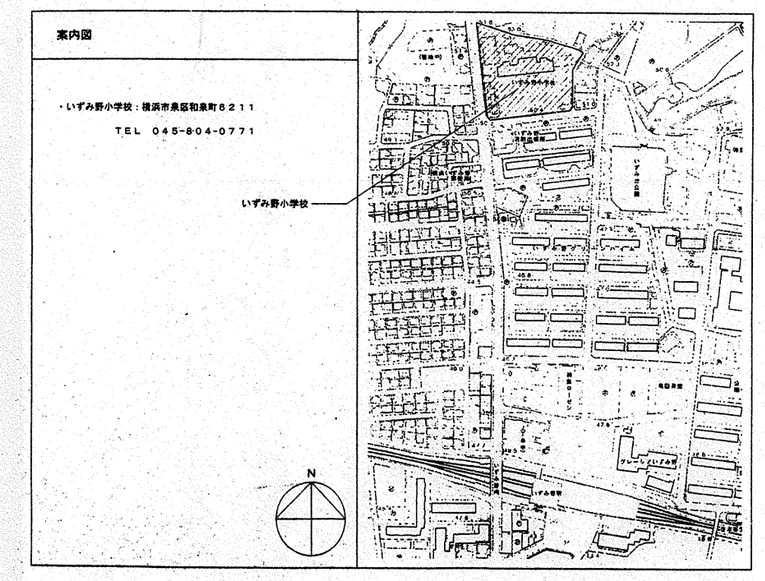


案内図　いずみ野小学校　横浜市泉区和泉町６２１１番地　TEL：045−804−0771

| 工事名 | いずみ野小学校給食室改修工事（電気設備工事） | 年月日 | 平成15年3月 |
|---|---|---|---|
| 図面番号 | E−01 | 特記仕様書・案内図・配置図 | 縮尺 1/500 |

| 建築局長 | 建築部長 | 課長 | 係長 | 課員 | 所長 |
|---|---|---|---|---|---|
| | | 大島 | 長谷川 | 当崎 | |

横浜市建築局

株式会社　野路秀雄設計事務所
一級建築士(大臣)登録第05585号　野路秀雄

完成図

| 工事種別 | 用途番号 | 建築種類番号 | 建築個有番号 | 施設番号 | 図面種類番号 | 図面個有番号 | 特殊記号 |
|---|---|---|---|---|---|---|---|
| H | 1 | 4 | 2 9 5 | 0 3 1 | 4 | 0 0 3 | |

法 3

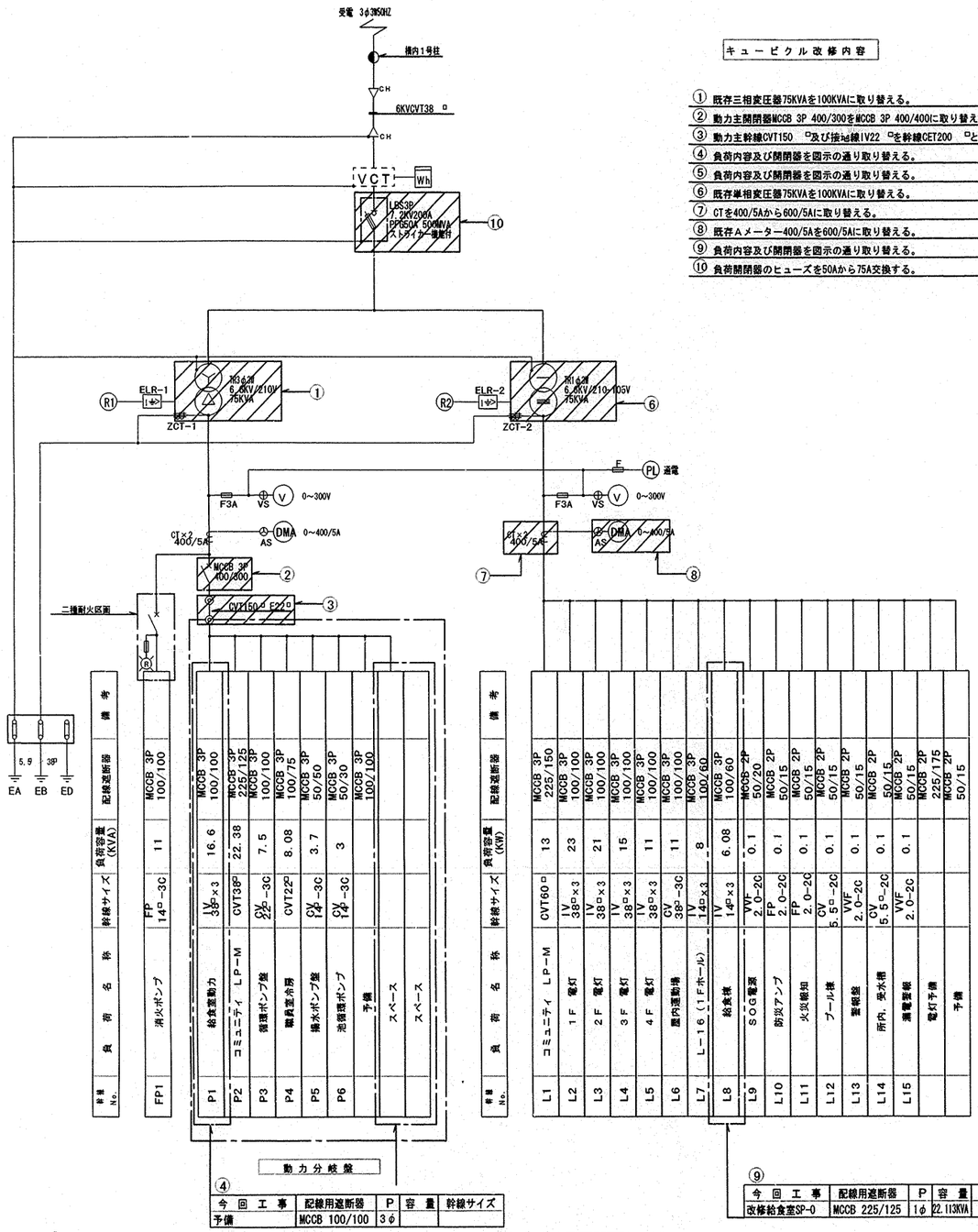


| 幹線No. | 負荷名称 | 幹線サイズ | 負荷容量(KVA) | 配線遮断器 | 備考 |
|---|---|---|---|---|---|
| FP1 | 消火ポンプ | FP 14□-3C | 11 | MCCB 3P 100/100 | |
| P1 | 給食室動力 | IV 38□×3 | 16.6 | MCCB 3P 100/100 | |
| P2 | コミュニティ LP-M | CVT38□ | 22.38 | MCCB 3P 225/175 | |
| P3 | 循環ポンプ盤 | CV 22□-3C | 7.5 | MCCB 3P 100/100 | |
| P4 | 職員室弁当 | CVT22□ | 8.08 | MCCB 3P 100/75 | |
| P5 | 揚水ポンプ盤 | CV 14□-3C | 3.7 | MCCB 3P 50/50 | |
| P6 | 池循環ポンプ | CV 14□-3C | 3 | MCCB 3P 50/30 | |
| | 予備 | | | MCCB 3P 100/100 | |
| | スペース | | | | |
| | スペース | | | | |

| 幹線No. | 負荷名称 | 幹線サイズ | 負荷容量(KW) | 配線遮断器 | 備考 |
|---|---|---|---|---|---|
| L1 | コミュニティ LP-M | CVT60□ | 13 | MCCB 3P 225/150 | |
| L2 | 1F 電灯 | IV 38□×3 | 23 | MCCB 3P 100/100 | |
| L3 | 2F 電灯 | IV 38□×3 | 21 | MCCB 3P 100/100 | |
| L4 | 3F 電灯 | IV 38□×3 | 15 | MCCB 3P 100/100 | |
| L5 | 4F 電灯 | IV 38□×3 | 11 | MCCB 3P 100/100 | |
| L6 | 屋内運動場 | CV 38□-3C | 11 | MCCB 3P 100/100 | |
| L7 | L-16(1Fホール) | IV 14□×3 | 8 | MCCB 3P 100/60 | |
| L8 | 給食棟 | IV 14□×3 | 6.08 | MCCB 3P 100/60 | |
| L9 | SOG電源 | VVF 2.0-2C | 0.1 | MCCB 2P 50/20 | |
| L10 | 防災アンプ | FP 2.0-2C | 0.1 | MCCB 2P 50/15 | |
| L11 | 火災報知 | FP 2.0-2C | 0.1 | MCCB 2P 50/15 | |
| L12 | プール棟 | CV 5.5□-2C | 0.1 | MCCB 2P 50/15 | |
| L13 | 警報盤 | VVF 2.0-2C | 0.1 | MCCB 2P 50/15 | |
| L14 | 所内, 受水槽 | CV 5.5□-2C | 0.1 | MCCB 2P 50/15 | |
| L15 | 漏電警報 | VVF 2.0-2C | 0.1 | MCCB 2P 50/15 | |
| | 電灯予備 | | | MCCB 2P 225/175 | |
| | 予備 | | | MCCB 2P 50/15 | |

動力分岐盤

④

| 今回工事 | 配線用遮断器 | P | 容量 | 幹線サイズ |
|---|---|---|---|---|
| 予備 | MCCB 100/100 | 3φ | | |

⑨

| 今回工事 | 配線用遮断器 | P | 容量 | 幹線サイズ |
|---|---|---|---|---|
| 改修給食室SP-0 | MCCB 225/125 | 1φ | 22.113KVA | CET 100□ |

⑤

| 今回工事 | 配線用遮断器 | P | 容量 | 幹線サイズ |
|---|---|---|---|---|
| 改修給食室SP-0 | MCCB 225/225 | 3φ | 33.16KW | CET 100□ |

既存受変電設備改修結線図

キュービクル改修内容

① 既存三相変圧器75KVAを100KVAに取り替える。
② 動力主開閉器MCCB 3P 400/300をMCCB 3P 400/400に取り替える。
③ 動力主幹線CVT150 □及び接地線IV22 □を幹線CET200 □とし接地線をIE38 □とする。
④ 負荷内容及び開閉器を図示の通り取り替える。
⑤ 負荷内容及び開閉器を図示の通り取り替える。
⑥ 既存単相変圧器75KVAを100KVAに取り替える。
⑦ CTを400/5Aから600/5Aに取り替える。
⑧ 既存Aメーター400/5Aを600/5Aに取り替える。
⑨ 負荷内容及び開閉器を図示の通り取り替える。
⑩ 負荷開閉器のヒューズを50Aから75A交換する。

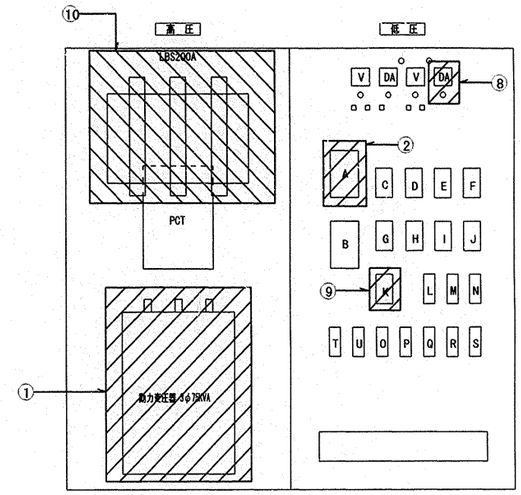


| | | |
|---|---|---|
| A | 動力主幹 | 400/300 |
| B | 消火ポンプ | 100/100 |
| C | 電灯予備 | 225/175 |
| D | 1F電灯 | 100/100 |
| E | 3F電灯 | 100/100 |
| F | 屋内運動場 | 100/100 |
| G | コミュニティー LP-M | 225/150 |
| H | 2F電灯 | 100/100 |
| I | 4F電灯 | 100/100 |
| J | 1F電灯 L-16 | 100/60 |
| K | 給食電灯 | 100/60 |
| L | 防災アンプ 2P | 50/15 |
| M | 予備 | 50/15 |
| N | 火報 | 50/15 |
| O | プール 2P | 50/15 |
| P | 警報盤 | 50/15 |
| Q | 所内, 受水槽 | 50/15 |
| R | 漏電警報 | 50/15 |
| S | SOG 2P | 50/20 |
| T | 動力漏電 | |
| U | 電灯漏電 | |

②

⑨

低圧配電盤参考姿図

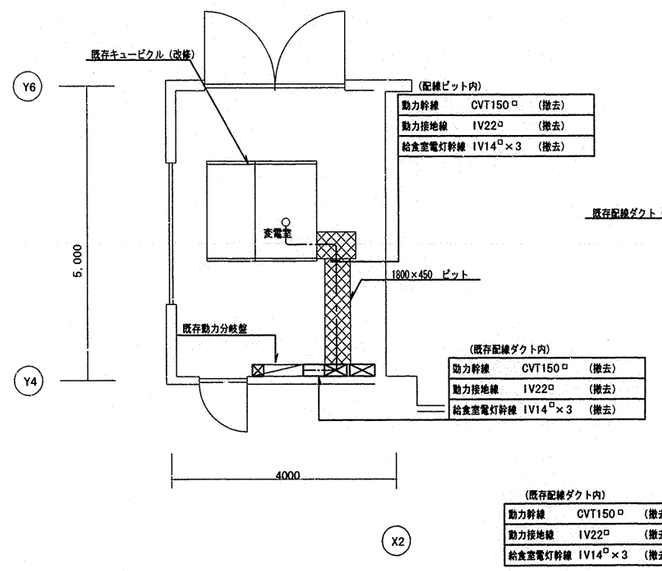


既設変電室詳細図 S=1/50

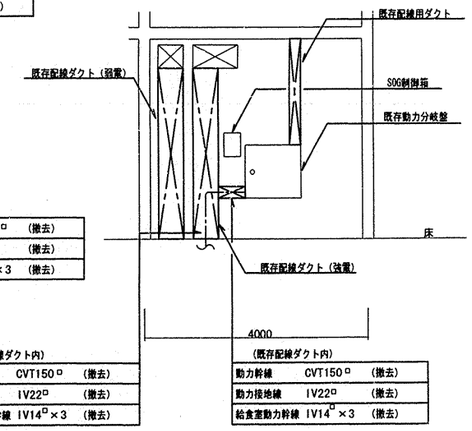


既設動力分岐・盤廻り参考図 S=1/50

| | | | |
|---|---|---|---|
| 工事名 | いずみ野小学校給食室改修工事(電気設備工事) | 年月日 | 平成15年3月 |
| 図面番号 | E-02 | 既存受変電設備改修結線及び電気室詳細図 | 縮尺 N,S 1/50 |

| 建築局長 | 建築部長 | 課長 | 係長 | 設員 | 所長 |
|---|---|---|---|---|---|
| | | 大島 | 長谷川 | 岩崎 | |

横浜市建築局

株式会社 野路秀雄設計事務所
一級建築士(大臣)登録第05585号 野路秀雄

完成図

| 工事種別 | 用途番号 | 施設種類番号 | 建築個有番号 | 施設番号 | 図面種類番号 | 図面個有番号 | 特殊記号 |
|---|---|---|---|---|---|---|---|
| H | 1 | 4 | 2 9 5 | 0 3 1 | 4 | 0 0 4 | |

法 4

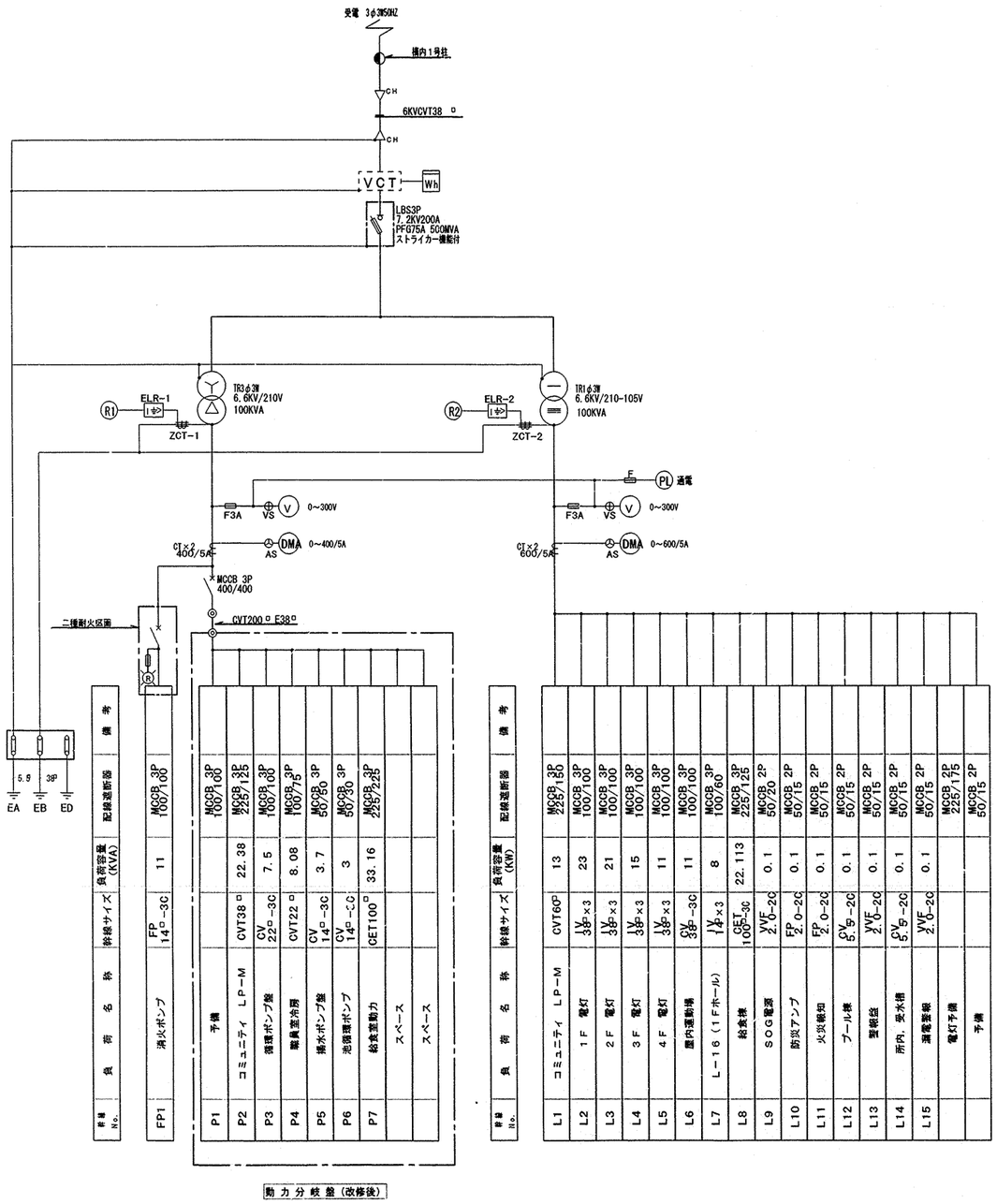


動力分岐盤(改修後)

受変電設備結線図(改修後)

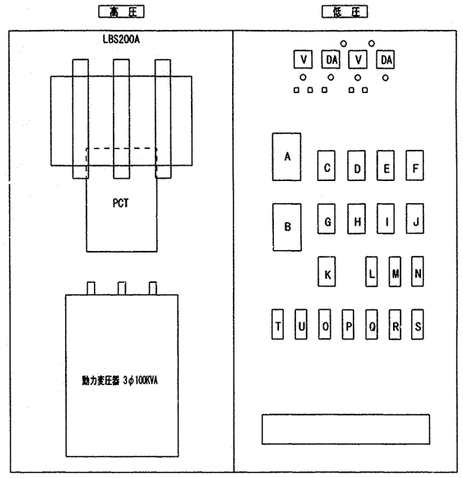


低圧配電盤参考姿図

| | | |
|---|---|---|
| A | 動力主幹 | 400/400 |
| B | 消火ポンプ | 100/100 |
| C | 電灯予備 | 225/175 |
| D | 1F電灯 | 100/100 |
| E | 3F電灯 | 100/100 |
| F | 屋内運動場 | 100/100 |
| G | コミュニティー LP-M | 225/150 |
| H | 2F電灯 | 100/100 |
| I | 4F電灯 | 100/100 |
| J | 1F電灯 L-16 | 100/60 |
| K | 給食室電灯 | 225/125 |
| L | 防災アンプ 2P | 50/15 |
| M | 予備 | 50/15 |
| N | 火報 | 50/15 |
| O | プール 2P | 50/15 |
| P | 警報盤 | 50/15 |
| Q | 所内, 受水槽 | 50/15 |
| R | 漏電警報 | 50/15 |
| S | SOG 2P | 50/20 |
| T | 動力漏電 | |
| U | 電灯漏電 | |

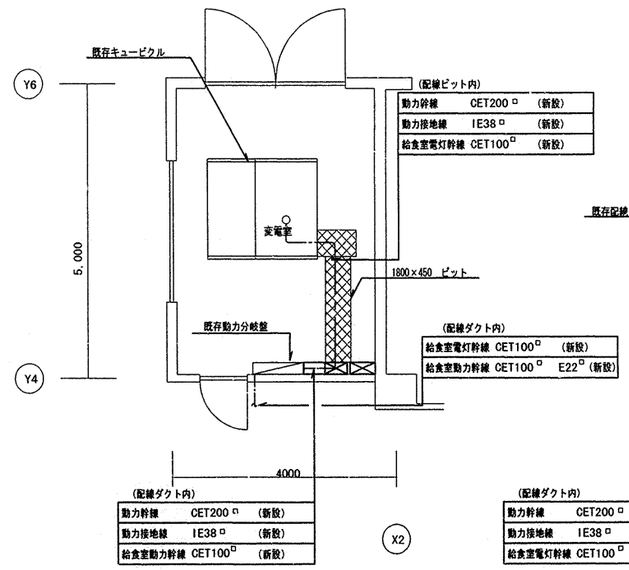


変電室詳細図 S=1/50 (改修後)

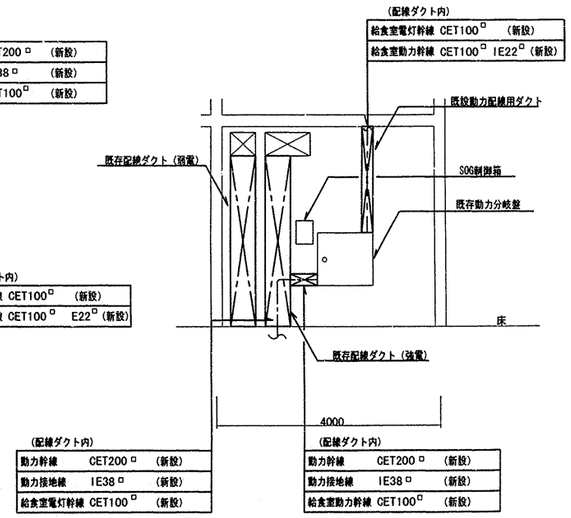


動力分岐盤廻り参考図 S=1/50 (改修後)

受変電設備結線図(改修後)

| | | | | |
|---|---|---|---|---|
| 工事名 | いずみ野小学校給食室改修工事(電気設備工事) | | 年月日 | 平成15年3月 |
| 図面番号 | E-03 | 改修後受変電設備現況結線及び電気室詳細図 | 縮尺 | N.S 1/50 |

| 建築局長 | 建築部長 | 課長 | 係長 | 課員 | 所長 |
|---|---|---|---|---|---|
| | | 大島 | 長谷川 | 岩崎 | |

横浜市建築局

株式会社 野路秀雄設計事務所
一級建築士(大臣)登録第05585号 野路秀雄

完成図

| 工事種別 | 用途番号 | 建築種類番号 | 建築個有番号 | 施設番号 | 図面種類番号 | 図面個有番号 | 特殊記号 |
|---|---|---|---|---|---|---|---|
| H | 1 | 4 | 2 9 5 | 0 3 1 | 4 | 0 0 5 | |

法 5

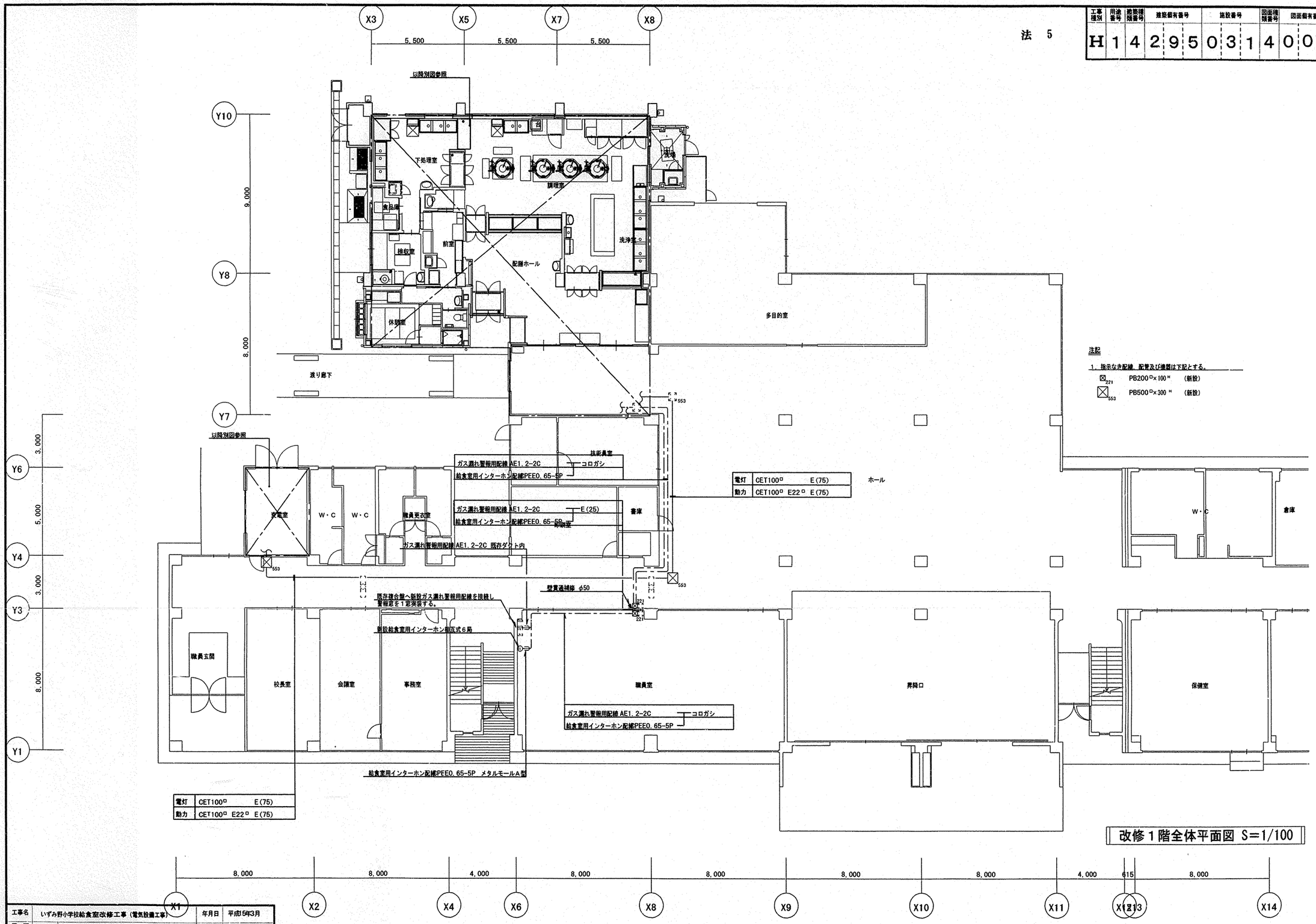


注記

1. 指示なき配線、配管及び機器は下記とする。

⊠221 PB200φ×100H (新設)

⊠553 PB500φ×300H (新設)

改修1階全体平面図 S=1/100

| 工事名 | いずみ野小学校給食室改修工事（電気設備工事） | 年月日 | 平成15年3月 |
|---|---|---|---|
| 図面番号 | E－04 幹線、弱電設備 改修 1階全体平面図 | 縮尺 | 1/100 |

| 建築局長 | 建築部長 | 課長 | 係長 | 課員 | 所長 |
|---|---|---|---|---|---|
| | | 大島 | 長谷川 | 岩崎 | |

横浜市建築局

株式会社 野路秀雄設計事務所
一級建築士(K)登録第05585号 野路秀雄

完成図

| 工事種別 | 用途番号 | 建築種類番号 | 建築個有番号 | 施設番号 | 図面種類番号 | 図面個有番号 | 特殊記号 |
|---|---|---|---|---|---|---|---|
| H | 1 | 4 | 2 9 5 | 0 3 1 | 4 | 0 0 6 | |

法 6

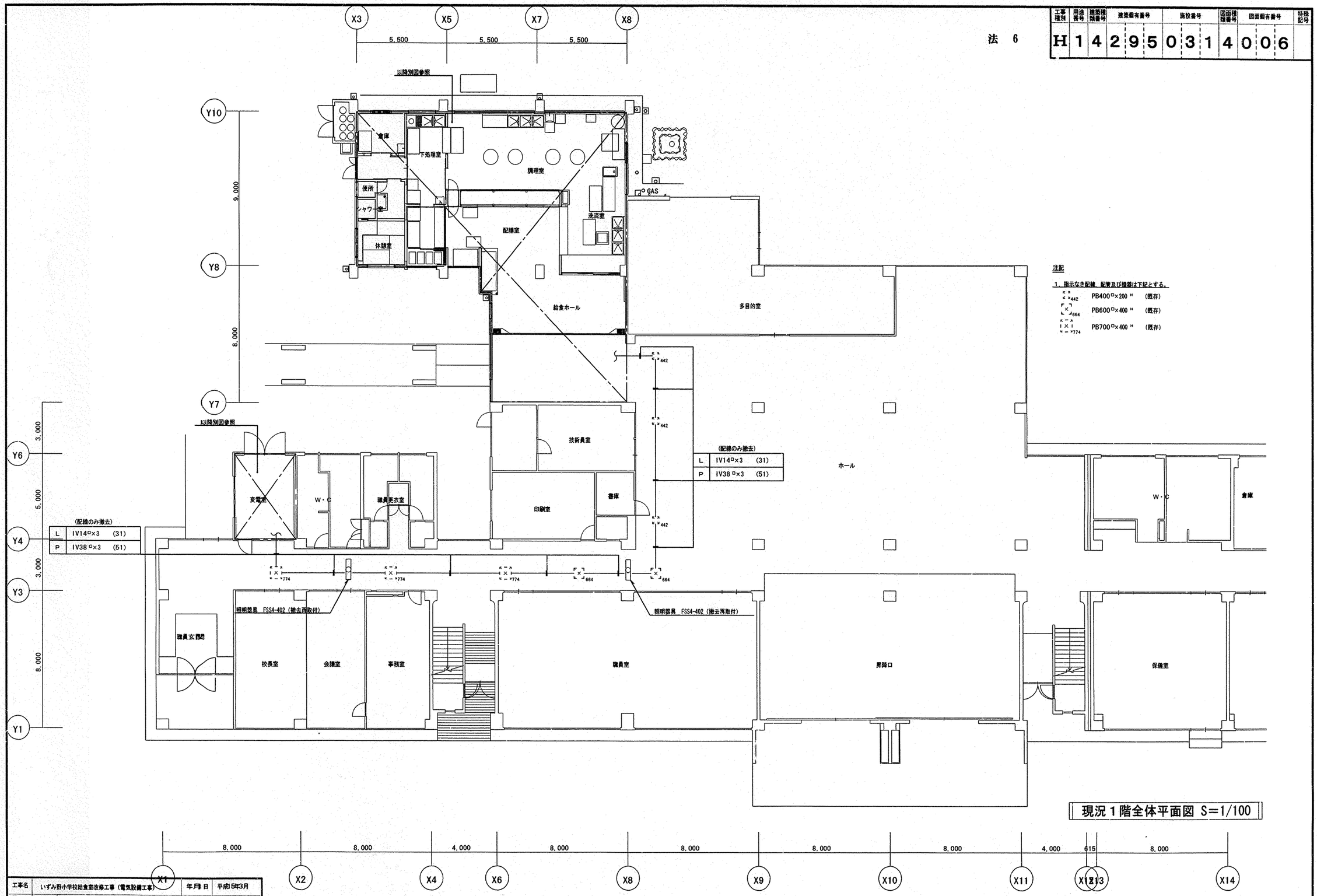


注記

1. 指示なき配線、配管及び機器は下記とする。

| | | |
|---|---|---|
| 442 | PB400□×200 H | (既存) |
| 664 | PB600□×400 H | (既存) |
| 774 | PB700□×400 H | (既存) |

現況1階全体平面図 S=1/100

| | | | |
|---|---|---|---|
| 工事名 | いずみ野小学校給食室改修工事（電気設備工事） | 年月日 | 平成15年3月 |
| 図面名 | E－05 幹線設備 現況撤去1階全体平面図 | 縮尺 | 1/100 |
| 建築局長 | 建築部長 | 課長 大島 | 係長 長谷川 | 課員 岩崎 | 所長 |

横浜市建築局

株式会社 野路秀雄建築設計事務所
一級建築士(知)登録第(登)05585号 野路秀雄

完成図

法 7

| 工事種別 | 用途番号 | 施設種類番号 | 建築個有番号 | 施設番号 | 図面種類番号 | 図面個有番号 | 特殊記号 |
|---|---|---|---|---|---|---|---|
| H | 1 | 4 | 2 9 5 | 0 3 1 | 4 | 0 0 7 | |

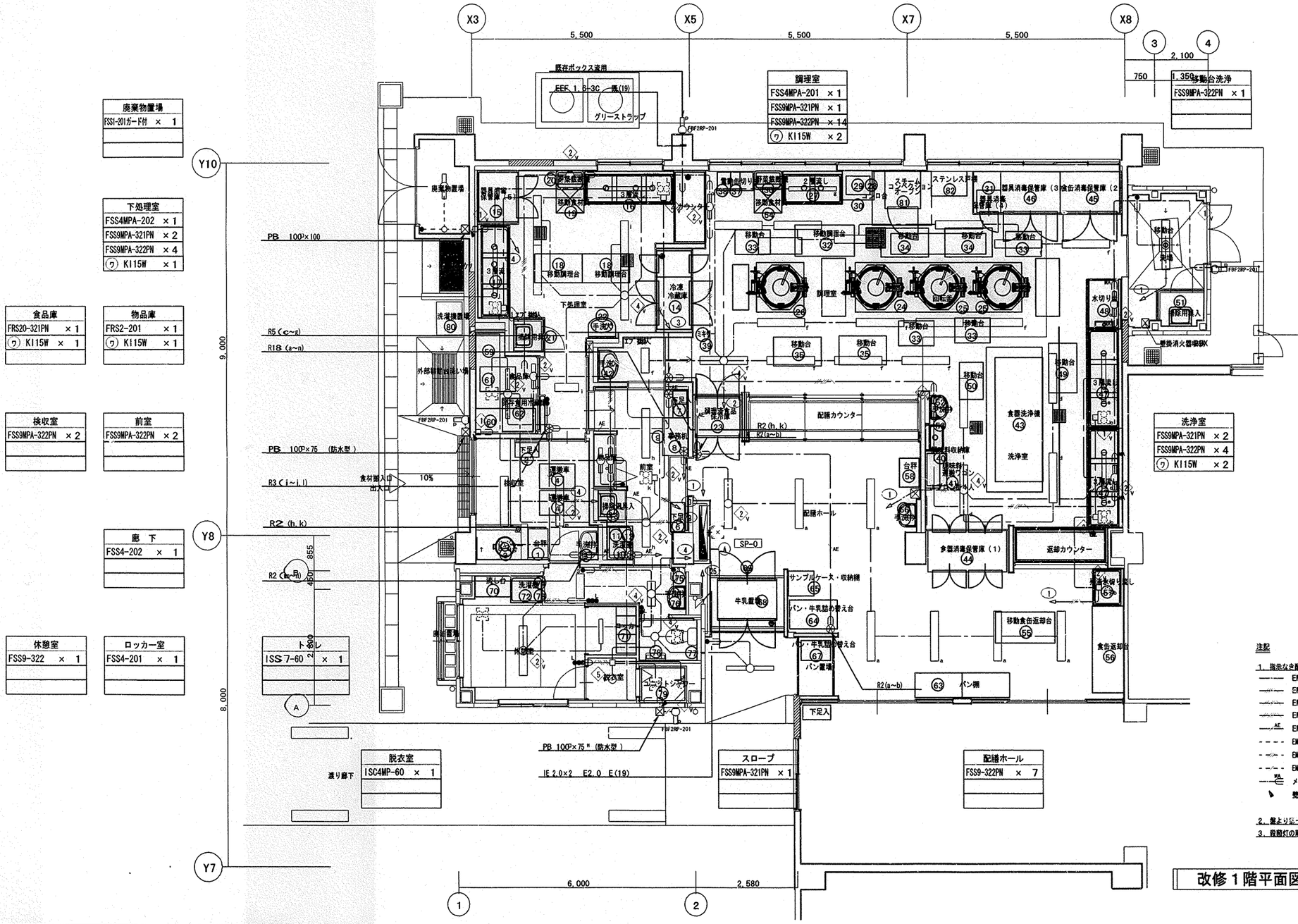


ボックス番号リスト

| 記号 | 寸 法 | |
|---|---|---|
| 1 | 102×102×44 | 中型 四角 |
| 2 | 102×102×54 | 中型 四角 |
| 3 | 119×119×44 | 大型 四角 |
| 4 | 119×119×54 | 大型 四角 |
| 5 | 117×70×40 | 1個用スイッチボックス |
| 6 | P. B 150×150×100 | 配線15本を越えるもの |
| 7 | 119×119×100 | コンクリートボックス |
| N P | ノズルプレート | |
| B P | ブランクプレート | |
| 1' | 102×102×44 | コンクリートボックス |
| 2' | 102×102×54 | コンクリートボックス |
| 4' | 119×119×54 | コンクリートボックス |
| | | |
| No.V | ※V付きは合成樹脂製ボックスとする。 | |

| | | | |
|---|---|---|---|
| Ⓐ | 1 | EEF2.0-3C | PF(28) |
| | 1 | EEF2.0-2C+2C | |
| | 1 | EEF2.0-2C+2C | PF(22) |
| | 2 | EEF2.0-2C+2C | PF(28) |
| | 2 | EEF2.0-3C | |
| | 3 | EEF2.0-2C+2C | PF(28) |
| | 3 | EEF2.0-2C+2C | |
| | 3 | EEF2.0-2C+2C | PF(28) |
| | 4 | EEF2.0-2C+2C | |
| | 4 | EEF2.0-3C | PF(28) |
| | 4 | EEF2.0-3C | |
| | 5 | EEF2.0-3C+3C | PF(28) |
| | 25 | EEF2.0-3C | PF(16) |

注記

1. 指示なき配線、配管及び機器は下記とする。

| | | | |
|---|---|---|---|
| EM-EEF 1.6-3C | (ICアース) | 立下保護管 | PF(16) |
| EM-EEF 1.6-2C+2C | (ICアース) | 立下保護管 | PF(16) |
| EM-EEF 1.6-3C+2C | (ICアース) | 立下保護管 | PF(22) |
| EM-EEF 1.6-3C+3C | (ICアース) | 立下保護管 | PF(22) |
| EM-AE 1.2-2C | | 立下保護管 | PF(16) |
| EM-IE 1.6×2 | E 1.6 | | E(19) |
| EM-IE 1.6×3 | E 1.6 | | E(19) |
| EM-IE 1.6×2 | E 1.6 | | (16) |
| メタルモールA型 にて保護 | | | |
| 壁貫通補修 φ50 | | | |

2. 壁より50ーボックスまでは2.0m配線とする。
3. 殺菌灯の取り付け高さはH=2200とする。

改修1階平面図 S=1/50

| 工事名 | いずみ野小学校給食室改修工事（電気設備工事） | 年月日 | 平成15年3月 |
|---|---|---|---|
| 図面名 | E-06 電灯設備 改修1階平面図 | 縮尺 | 1/50 |

建築局長 建築部長 課長 大島 係長 長谷川 課員 岩崎 所長

横浜市建築局

株式会社 野條秀雄設計事務所
一級建築士(大臣)登録第05585号 野條秀雄

完成図

| 工事種別 | 用途番号 | 施設種類番号 | 施設個有番号 | 施設番号 | 図面種類番号 | 図面個有番号 | 特殊記号 |
|---|---|---|---|---|---|---|---|
| H | 1 | 4 | 2 9 5 | 0 3 1 | 4 | 0 0 8 | |

法 8

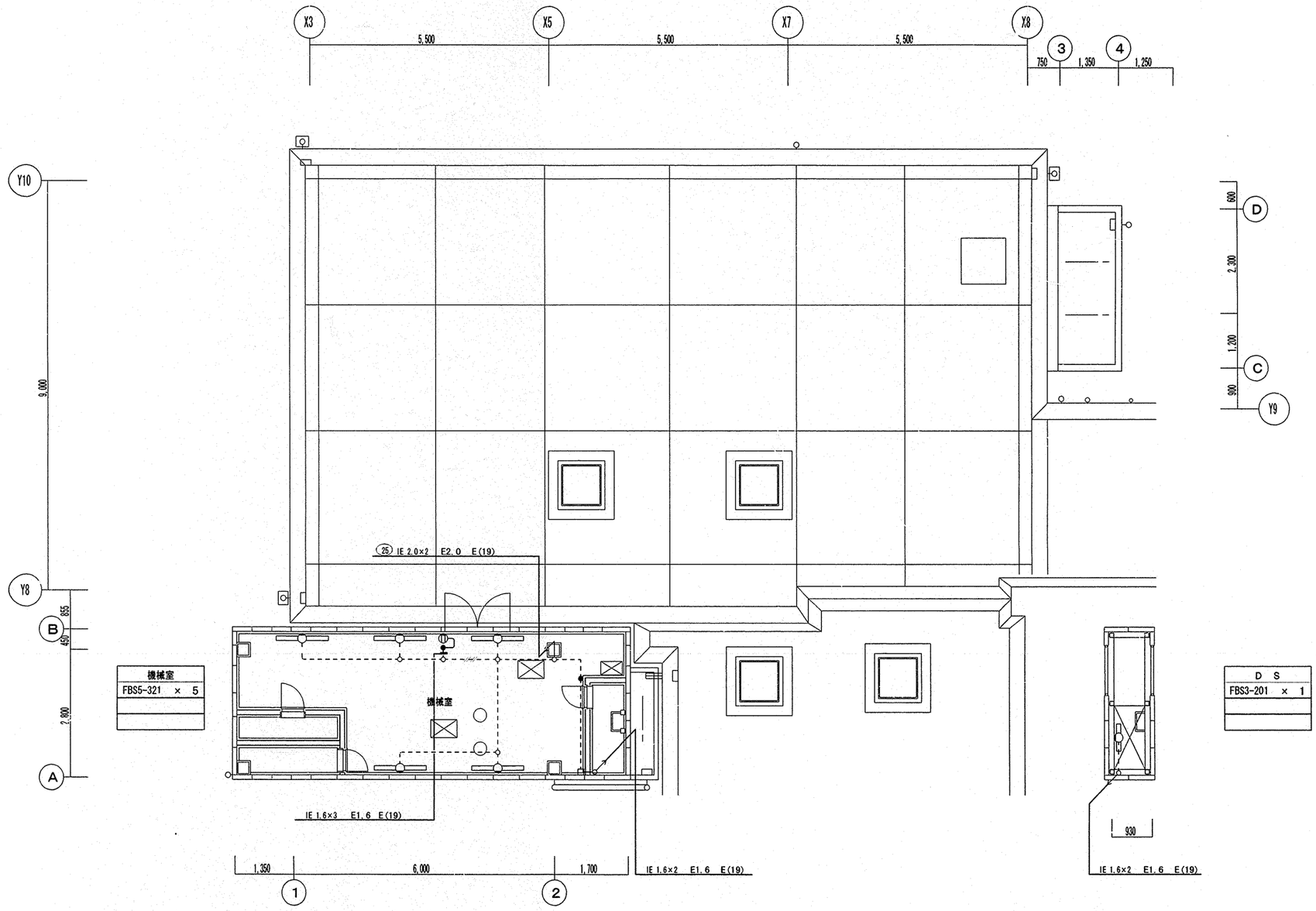


改修２階平面図 S=1/50

| 工事名 | いずみ野小学校給食室改修工事（電気設備工事） | 年月日 | 平成15年3月 |
|---|---|---|---|
| 図面番号 | E－07 電灯設備 改修２階平面図 | 縮尺 | 1/50 |
| 建築局長 | 建築部長 | 課長 | 係長 | 課員 | 所長 |
| | | 大島 | 長谷川 | 岩崎 | |

横浜市建築局

株式会社 野路秀雄設計事務所
一級建築士大臣登録第05585号 野路秀雄

完成図

| 工事種別 | 用途番号 | 建築種類番号 | 建築個有番号 | 施設番号 | 図面種類番号 | 図面個有番号 | 特殊記号 |
|---|---|---|---|---|---|---|---|
| H | 14 | 29 | 503 | 14 | 00 | 9 | |

法 9

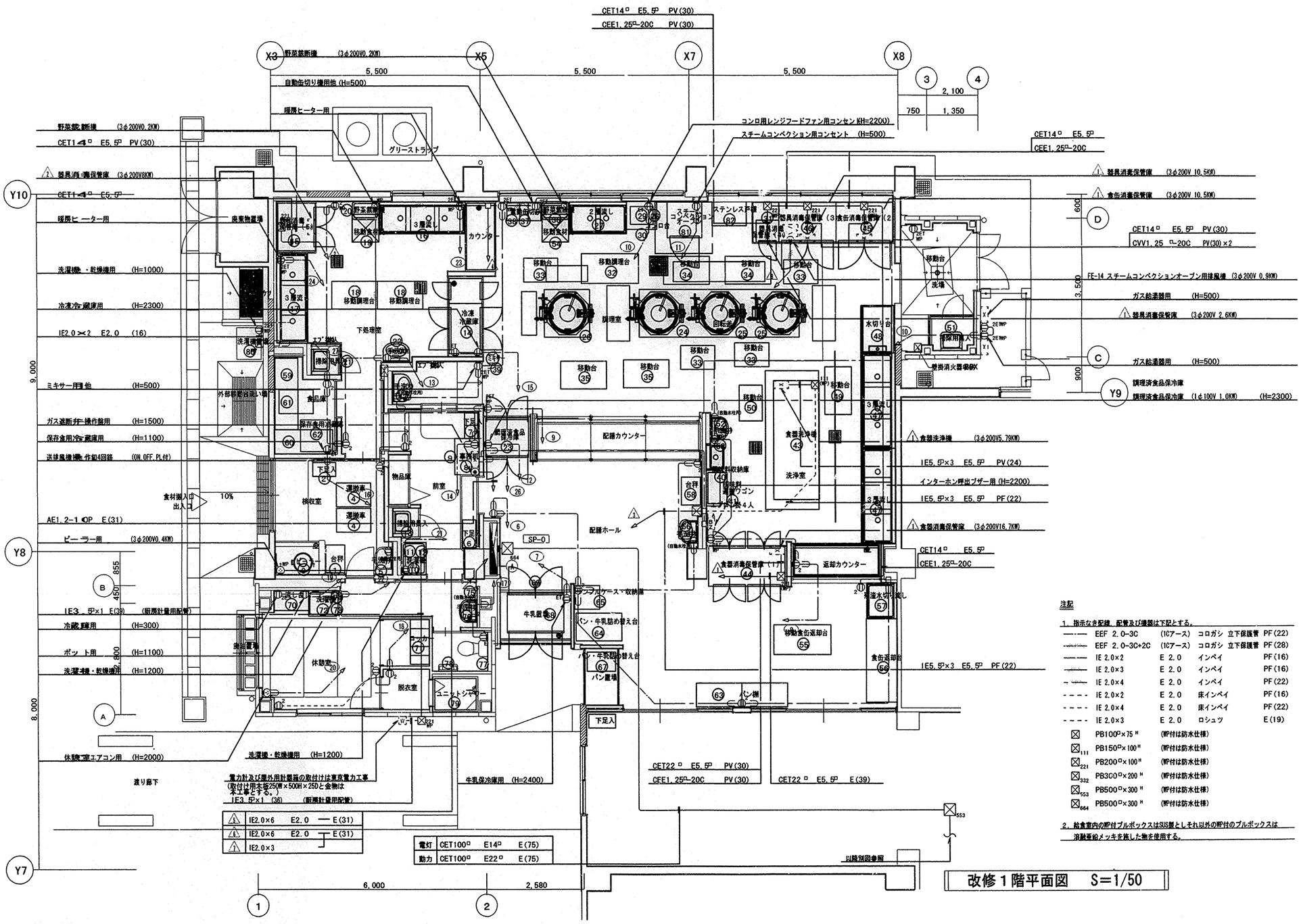


| | | | | |
|---|---|---|---|---|
| | 電灯 | CET100□ | E14□ | E(75) |
| | 動力 | CET100□ | E22□ | E(75) |
| ⑥ | IE2.0×2 | E2.0 | | PF(28) |
| ⑦ | IE2.0×2 | | | |
| ⑧ | IE2.0×2 | | | |
| ⑨ | IE2.0×2 | | | |
| ⑩ | IE2.0×2 | E2.0 | | PF(28) |
| ⑩ | IE2.0×2 | | | |
| ⑪ | IE2.0×2 | | | |
| ⑫ | IE2.0×2 | | | PF(22) |
| ⑬ | IE2.0×2 | | | |
| ⑭ | IE2.0×2 | E2.0 | | PF(28) |
| ⑮ | IE2.0×2 | | | |
| ⑯ | IE2.0×2 | | | |
| ⑰ | IE2.0×2 | | | |
| ⑱ | IE2.0×2 | E2.0 | | PF(28) |
| ⑲ | IE2.0×2 | | | |
| ⑳ | IE2.0×2 | | | |
| ㉑ | IE2.0×2 | | | |
| ㉒ | IE2.0×2 | E2.0 | | PF(28) |
| ㉓ | IE2.0×2 | | | |
| ㉔ | IE2.0×2 | | | |
| ㉖ | IE2.0×2 | E2.0 | | PF(28) |
| ㉗ | IE2.0×2 | | | |
| | | | | |
| | | | | |
| △1 | CET22□ | E5.5□ | | |
| △2 | CET14□ | E5.5□ | | |
| △3 | IE5.5□×3 | E5.5□ | | PF(22) |
| △4 | IE2.0×3 | E2.0 | | PF(22) |
| △5 | IE5.5□×3 | E5.5□ | | PF(22) |
| △6 △7 | IE2.0×6 | E2.0 | | PF(28) |
| △8 | IE2.0×3 | E2.0 | | PF(22) |
| | 送排風機制御用 | AE1.2-10P | | |
| | | | | |

| | | | |
|---|---|---|---|
| △5 | IE2.0×6 | E2.0 | E(31) |
| △6 | IE2.0×6 | E2.0 | E(31) |
| △7 | IE2.0×3 | | |

| | | | |
|---|---|---|---|
| 電灯 | CET100□ | E14□ | E(75) |
| 動力 | CET100□ | E22□ | E(75) |

注記

1. 指示なき配線、配管及び機器は下記とする。

| | | | | |
|---|---|---|---|---|
| ——— | EEF 2.0-3C | (1Cアース) | コロガシ 立下保護管 | PF(22) |
| ——— | EEF 2.0-3C+2C | (1Cアース) | コロガシ 立下保護管 | PF(28) |
| ——— | IE 2.0×2 | E 2.0 | インペイ | PF(16) |
| ——— | IE 2.0×3 | E 2.0 | インペイ | PF(16) |
| ——— | IE 2.0×4 | E 2.0 | インペイ | PF(22) |
| - - - - | IE 2.0×2 | E 2.0 | 床インペイ | PF(16) |
| - - - - | IE 2.0×4 | E 2.0 | 床インペイ | PF(22) |
| - - - - | IE 2.0×3 | E 2.0 | ロシュツ | E(19) |
| ⊠ | PB100□×75H | (MP付は防水仕様) | | |
| ⊠111 | PB150□×100H | (MP付は防水仕様) | | |
| ⊠221 | PB200□×100H | (MP付は防水仕様) | | |
| ⊠332 | PB300□×200H | (MP付は防水仕様) | | |
| ⊠553 | PB500□×300H | (MP付は防水仕様) | | |
| ⊠664 | PB500□×300H | (MP付は防水仕様) | | |

2. 給食室内のMP付プルボックスはSUS製としそれ以外のMP付のプルボックスは溶融亜鉛メッキを施した物を使用する。

# 改修1階平面図 S=1/50

| | | | |
|---|---|---|---|
| 工事名 | いずみ野小学校給食室改修工事（電気設備工事） | 年月日 | 平成15年3月 |
| 図面番号 | E－08 | 幹線動力コンセント設備 改修1階平面図 | 縮尺 1/50 |
| 建築防災 | 建築部長 | 課長 大島 | 係長 長谷川 | 課員 岩崎 | 所長 |

横浜市建築局

株式会社 野路秀雄設計事務所
一級建築士(大臣)登録第05585号 野路秀雄

完成図

| 工事種別 | 用途番号 | 建築種類番号 | 建築個有番号 | 施設番号 | 図面種類番号 | 図面個有番号 | 特殊記号 |
|---|---|---|---|---|---|---|---|
| H | 1 | 4 | 2 9 5 | 0 3 1 | 4 | 0 1 0 | |

法 10

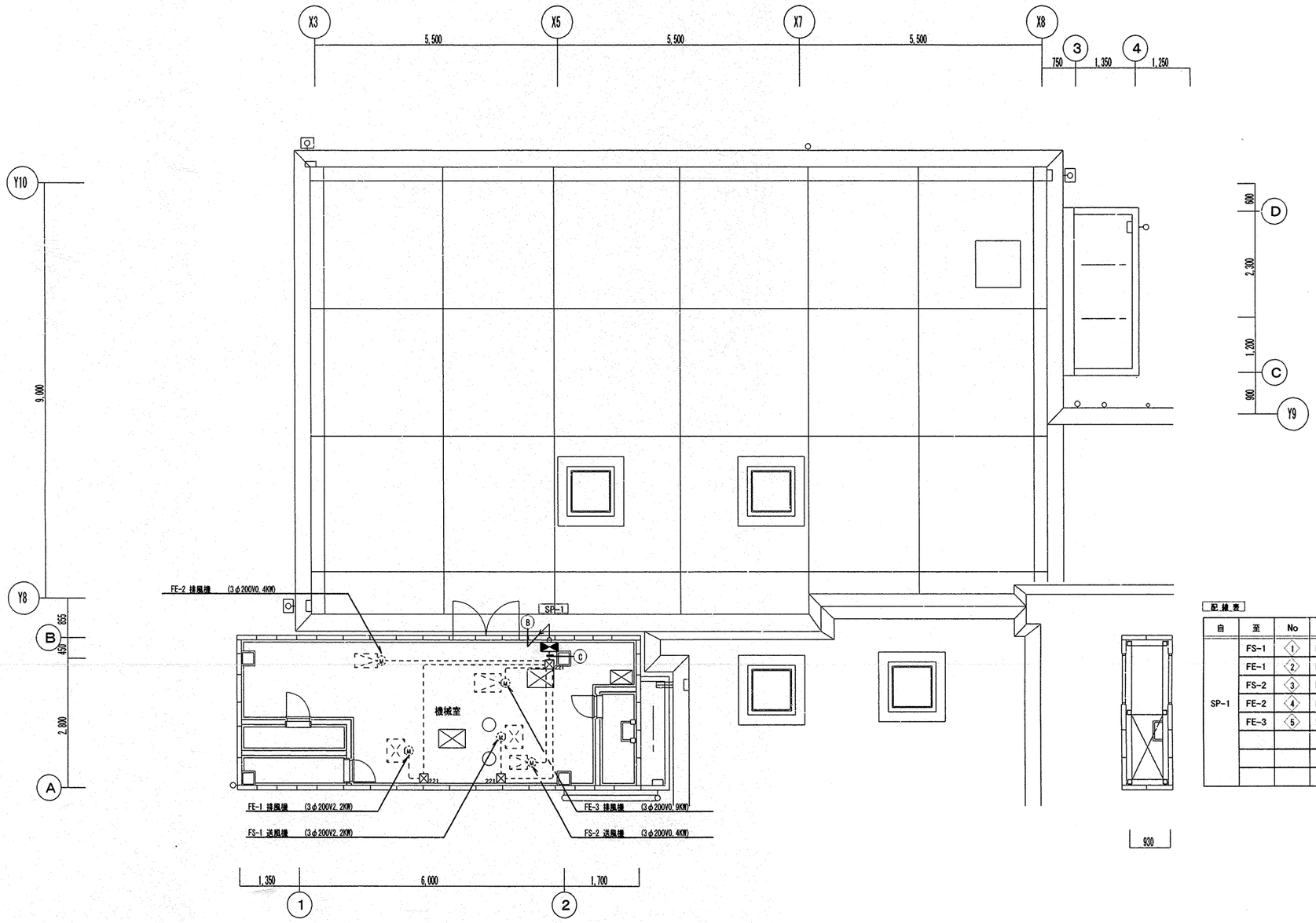


| | | | | | |
|---|---|---|---|---|---|
| B | 5 | IE5.5×3 | E5.5 | | PF(22) |
| | 6 | IE2.0×3 | E2.0 | | PF(22) |
| | 7 | IE2.0×3 | | | |
| | | | | | |
| C | FS-1 | IE2.0×3 | E2.0 | | E(25) |
| | FE-1 | IE2.0×3 | | | |
| | FS-2 | IE2.0×3 | E2.0 | | E(31) |
| | FS-2 | IE2.0×3 | | | |
| | FS-3 | IE2.0×3 | | | |
| | | | | | |

配線表

| 自 | 至 | No | 配線、配管 | | |
|---|---|---|---|---|---|
| SP-1 | FS-1 | 1 | IE2.0×3 | E2.0 | E(19) |
| | FE-1 | 2 | IE2.0×3 | E2.0 | E(19) |
| | FS-2 | 3 | IE2.0×3 | E2.0 | E(19) |
| | FE-2 | 4 | IE2.0×3 | E2.0 | E(19) |
| | FE-3 | 5 | IE2.0×3 | E2.0 | E(19) |
| | | | | | |
| | | | | | |
| | | | | | |

改修２階平面図　S=1/50

| 工事名 | いずみ野小学校給食室改修工事（電気設備工事） | | 年月日 | 平成5年3月 |
|---|---|---|---|---|
| 図面番号 | E－０９ | 幹線動力コンセント設備　改修２階平面図 | 縮尺 | 1/50 |
| 建築局長 | 建築部長 | 課長 大島 / 係長 長谷川 / 課員 岩崎 / 所長 | | |

横浜市建築局

株式会社　野路秀雄設計事務所
一級建築士届出登録第05585号　野路秀雄

完成図

| 工事種別 | 用途番号 | 建築種類番号 | 建築個有番号 | | | 施設番号 | | | 図面種類番号 | 図面個有番号 | | | 特殊記号 |
|---|---|---|---|---|---|---|---|---|---|---|---|---|---|
| H | 1 | 4 | 2 | 9 | 5 | 0 | 3 | 1 | 4 | 0 | 1 | 1 | |

法 11

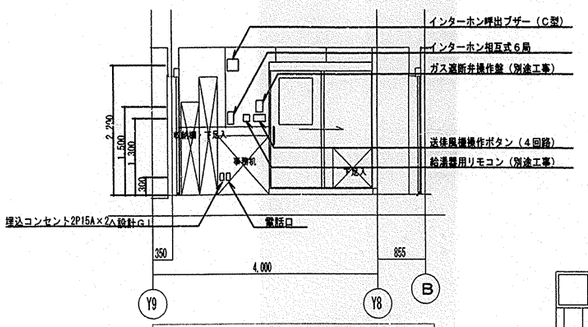


事務机廻り詳細図 S=1/50

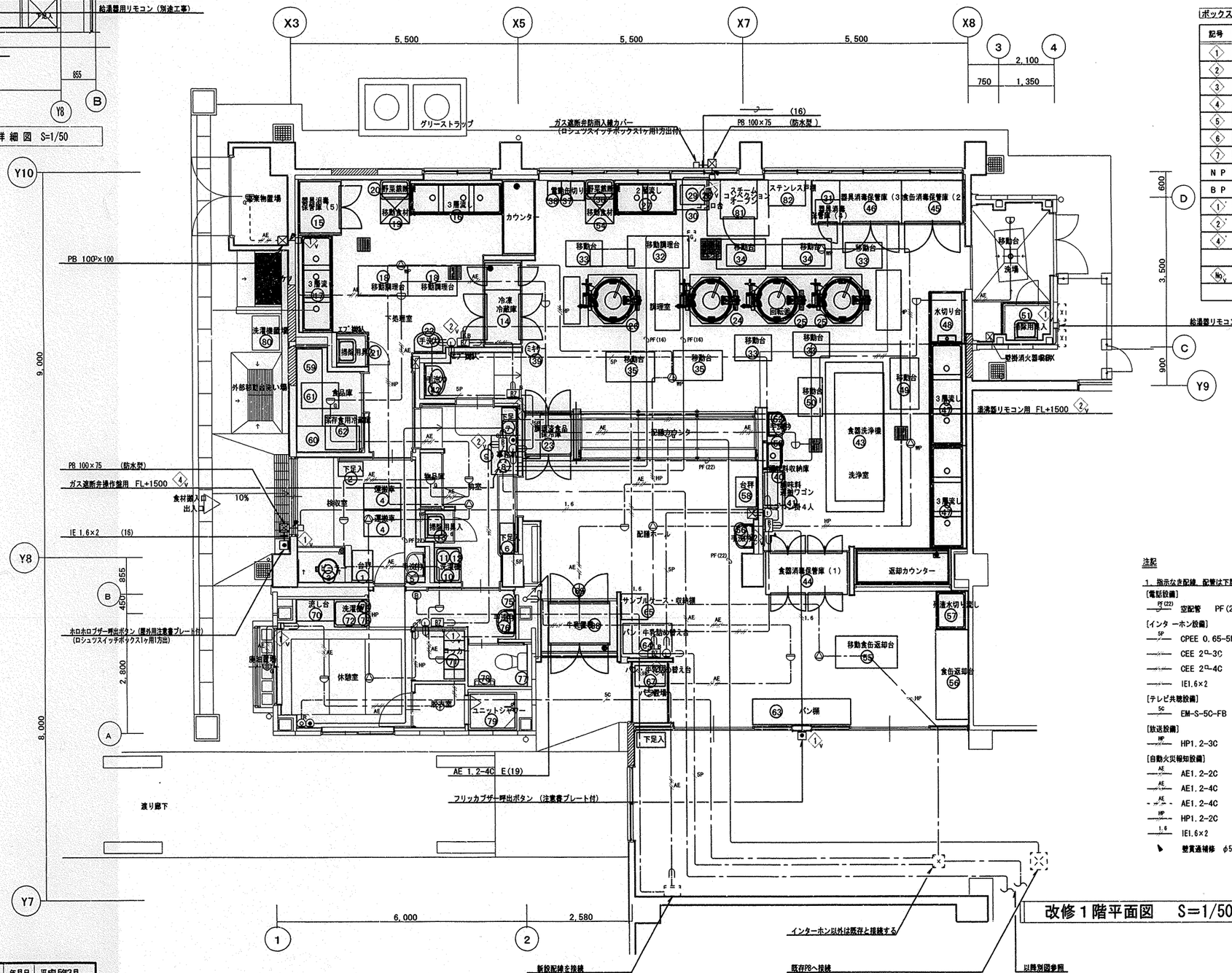


改修1階平面図 S=1/50

ボックス番号リスト

| 記号 | 寸法 | | |
|---|---|---|---|
| 1 | 102×102×44 | 中型 四角 | |
| 2 | 102×102×54 | 中型 四角 | |
| 3 | 119×119×44 | 大型 四角 | |
| 4 | 119×119×54 | 大型 四角 | |
| 5 | 117×70×40 | 1個用スイッチボックス | |
| 6 | P. B 150×150×100 | 配線15本を越えるもの | |
| 7 | 119×119×100 | コンクリートボックス | |
| N P | ノズルプレート | | |
| B P | ブランクプレート | | |
| 1' | 102×102×44 | コンクリートボックス | |
| 2' | 102×102×54 | コンクリートボックス | |
| 4' | 119×119×54 | コンクリートボックス | |
| | | | |
| No. | ※V付きは合成樹脂製ボックスとする。 | | |
| | | | |

注記

1. 指示なき配線、配管は下記とする。

[電話設備]

| | | | |
|---|---|---|---|
| PF(22) | 空配管 | | PF(22) |

[インターホン設備]

| | | | |
|---|---|---|---|
| SP | CPEE 0.65-5P | コロガシ | 立下保護管 PF(22) |
| | CEE 2C-3C | コロガシ | 立下保護管 PF(16) |
| | CEE 2C-4C | コロガシ | 立下保護管 PF(22) |
| | IE1.6×2 | インペイ | PF(16) |

[テレビ共聴設備]

| | | | |
|---|---|---|---|
| SC | EM-S-5C-FB | コロガシ | 立下保護管 PF(16) |

[放送設備]

| | | | |
|---|---|---|---|
| HP | HP1.2-3C | コロガシ | 立下保護管 PF(16) |

[自動火災報知設備]

| | | | |
|---|---|---|---|
| AE | AE1.2-2C | コロガシ | 立下保護管 PF(16) |
| AE | AE1.2-4C | コロガシ | 立下保護管 PF(16) |
| AE | AE1.2-4C | ロシュツ | E(19) |
| HP | HP1.2-2C | インペイ | PF(16) |
| 1.6 | IE1.6×2 | インペイ | PF(16) |
| | 壁貫通補修 φ50 | | |

| 工事名 | いずみ野小学校給食室改修工事（電気設備工事） | | 年月日 | 平成15年3月 |
|---|---|---|---|---|
| 図面 | E-10 | 弱電・自動火災報知設備 改修1階平面図 | 縮尺 | 1/50 |

| 建築局長 | 建築部長 | 課長 | 係長 | 課員 | 所長 |
|---|---|---|---|---|---|
| | | 大島 | 長谷川 | 岩崎 | |

横浜市建築局

株式会社 野路秀雄設計事務所
一級建築士(大臣)登録第05585号 野路秀雄

完成図

| 工事種別 | 用途番号 | 建築種類番号 | 建築個有番号 | | | 施設番号 | | | 図面種類番号 | 図面個有番号 | | | 特殊記号 |
|---|---|---|---|---|---|---|---|---|---|---|---|---|---|
| H | 1 | 4 | 2 | 9 | 5 | 0 | 3 | 1 | 4 | 0 | 1 | 2 | |

法 12

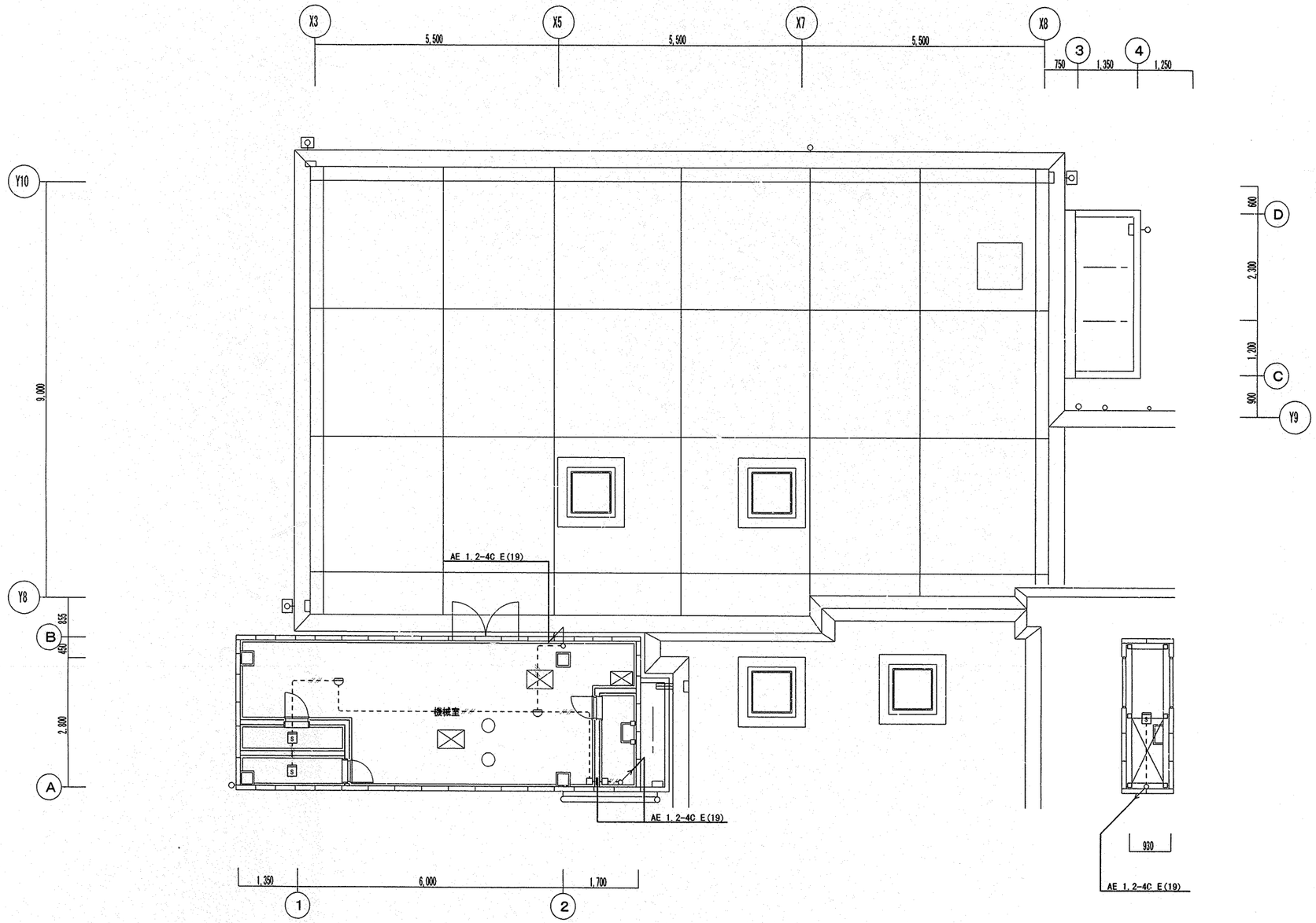


改修２階平面図　S=1/50

| 工事名 | いずみ野小学校給食室改修工事（電気設備工事） | | | 年月日 | 平成5年3月 |
|---|---|---|---|---|---|
| 図面番号 | E－11 | 弱電・自動火災報知設備　改修２階平面図 | | 縮尺 | 1/50 |
| 建築局長 | 建築部長 | 課長 | 係長 | 課員 | 所長 |
| | | 大島 | 長谷川 | 岩崎 | |

横浜市建築局

株式会社　野路秀雄設計事務所
一級建築士伏図登録第05585号　野路秀雄

完成図

| 工事種別 | 用途番号 | 建築種類番号 | 建築個有番号 | | 施設番号 | | 図面種類番号 | 図面個有番号 | | 特殊記号 |
|---|---|---|---|---|---|---|---|---|---|---|
| H | 1 | 4 | 2 9 5 | | 0 3 1 | | 4 | 0 1 3 | | |

法 13

## SP－O盤結線図

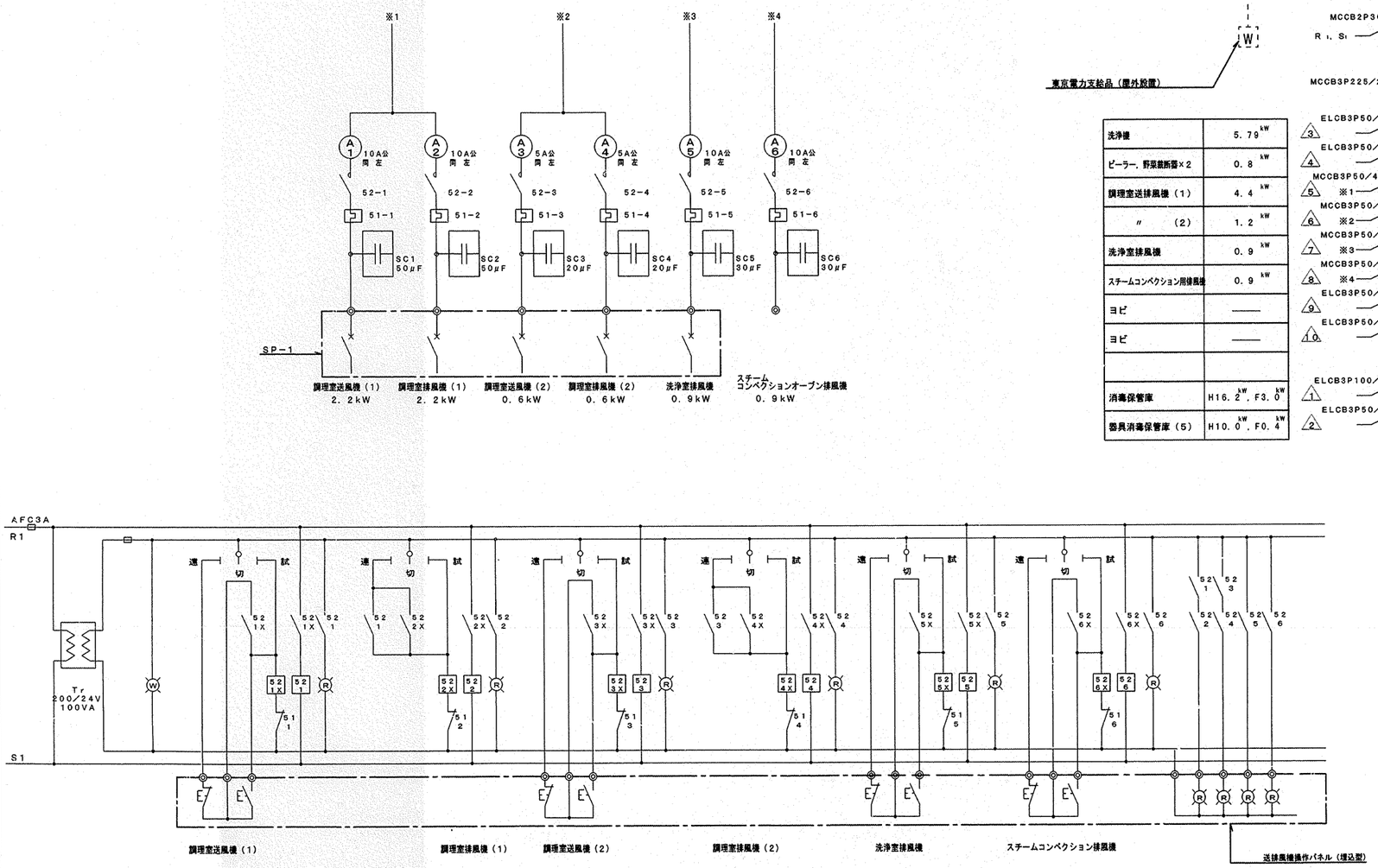


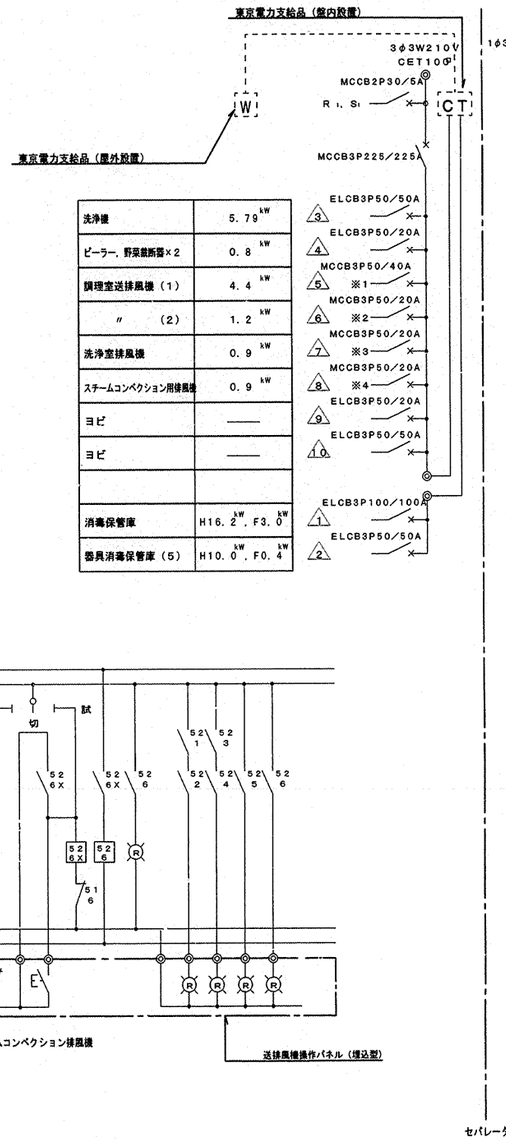


| | |
|---|---|
| 洗浄機 | 5．79 kW |
| ピーラー，野菜裁断器×2 | 0．8 kW |
| 調理室送排風機（1） | 4．4 kW |
| 〃 （2） | 1．2 kW |
| 洗浄室排風機 | 0．9 kW |
| スチームコンベクション用排風機 | 0．9 kW |
| ヨビ | —— |
| ヨビ | —— |
| | |
| 消毒保管庫 | H16．2 kW，F3．0 kW |
| 器具消毒保管庫（5） | H10．0 kW，F0．4 kW |

| | | |
|---|---|---|
| ① | 1260 VA | 配膳室灯，洗浄室，換気扇 |
| ② | 1119 VA | 調理室灯 |
| ③ | 1039 VA | 下処理室・前室灯，換気扇 |
| ④ | 920 VA | 検収室・休憩室他灯，換気扇 |
| ⑤ | 300 VA | 外壁灯，殺菌灯 |
| ⑥ | 600 VA | 配膳室コンセント |
| ⑦ | 1，000 VA | 牛乳保冷庫 〃 |
| ⑧ | 500 VA | 洗浄室 〃 |
| ⑨ | 400 VA | ミキサー，野菜裁断機他 〃 |
| ⑩ | 960 VA | レンジフードファン，自動缶切り機 ガス給湯器 〃 |
| ⑪ | 1，000 VA | スチームコンベクション 〃 |
| ⑫ | 1，000 VA | 調理済食品保冷庫 〃 |
| ⑬ | 400 VA | 下処理室，食品庫 〃 |
| ⑭ | 400 VA | 事務・前室・検収室 〃 |
| ⑮ | 1300 VA | 食品冷凍冷蔵庫 〃 |
| ⑯ | 650 VA | 保存食冷蔵庫 〃 |
| ⑰ | 1350 VA | 洗面所・便所 〃 |
| ⑱ | 300 VA | 休憩・脱衣室 〃 |
| ⑲ | 1100 VA | ポット・冷蔵庫 〃 |
| ⑳ | 1000 VA | 休憩室エアコン 〃 |
| ㉑ | 1000 VA | 洗濯・乾燥機 〃 |
| ㉒ | 1000 VA | 〃 〃 |
| ㉓ | 1000 VA | 暖房ヒーター 〃 |
| ㉔ | 1000 VA | 〃 〃 |
| ㉕ | 315 VA | 機械室 〃 |
| ㉖ | 200 VA | ガス遮断弁操作機，インターホンブザー盤 |
| ㉗ | 1000 VA | 洗濯・乾燥機 〃 |
| ㉘ | —— | ヨビ |
| ㉙ | —— | 〃 |
| ㉚ | —— | 〃 |

※ 1φ側にリモコンリレー▲ ×5，MCCB2P50AF×2， 3φ側にMCCB3P50AFのヨビスペース及び，内扉に切込を設けること。

## 送排風機操作パネル

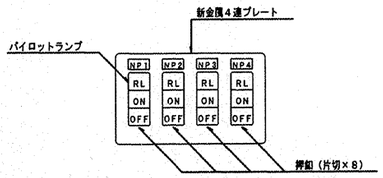


1．名称は刻印にて明示する。
（NP－1）調理室（1），（NP－2）調理室（2），（NP－3）洗浄室，（NP－4）オーブン

| 工事名 | いずみ野小学校給食室改修工事（電気設備工事） | | 年月日 | 平成5年3月 |
|---|---|---|---|---|
| 図面番号 | E－12 | 分電盤結線図 | 縮尺 | N．S |
| 建築局長 | 建築部長 | 課長 大島 | 係長 長谷川 | 課員 当崎 | 所長 |

横浜市建築局

株式会社 野路秀雄設計事務所
一級建築士休日登録第05585号 野路秀雄

完成図

| 工事種別 | 用途番号 | 建築種類番号 | 建築個有番号 | 施設番号 | 図面種類番号 | 図面個有番号 | 特殊記号 |
|---|---|---|---|---|---|---|---|
| H | 1 | 4 | 2 9 5 | 0 3 1 | 4 | 0 1 4 | |

法 14

## SP－0電灯動力盤姿図

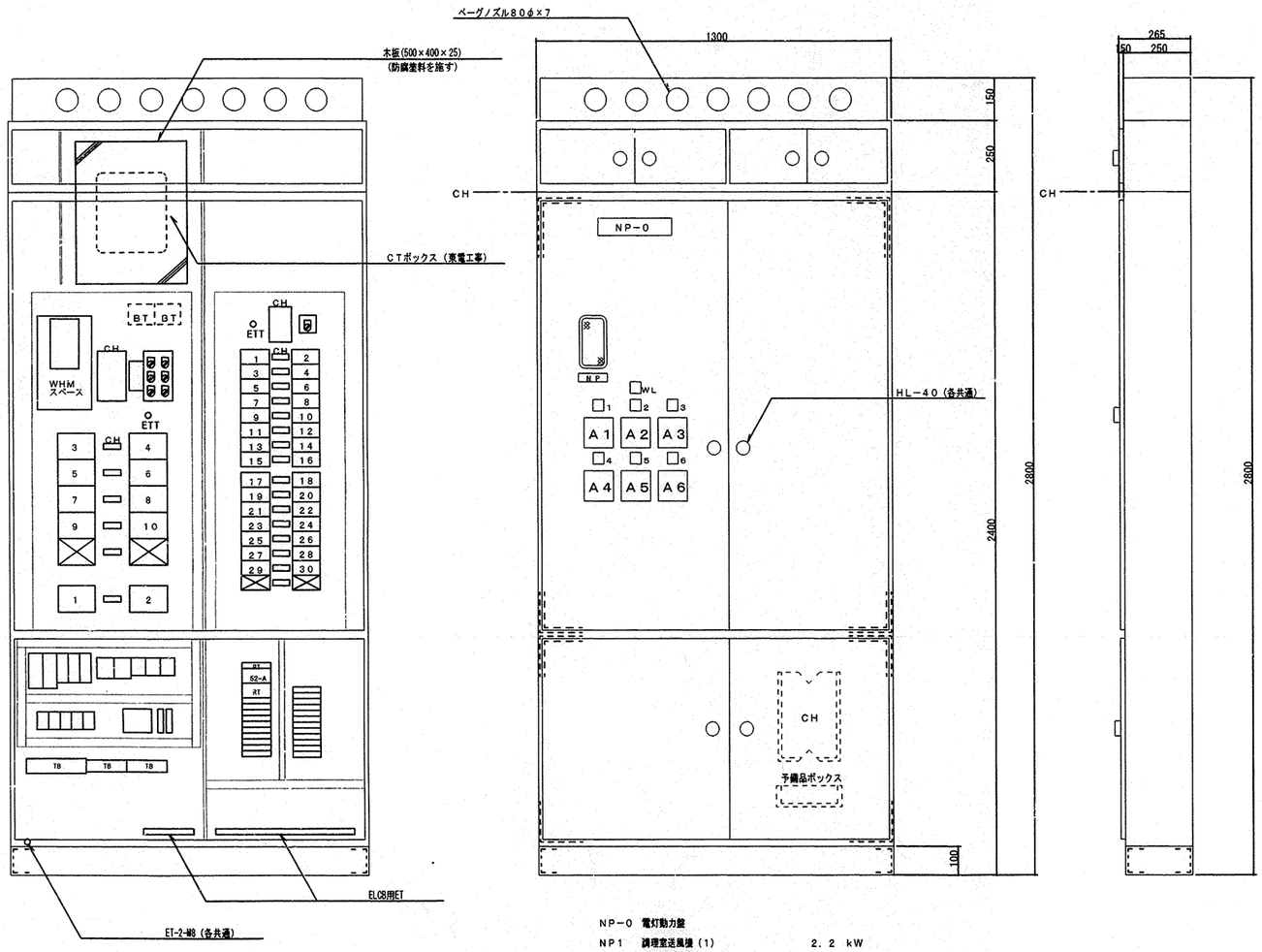


NP－0　電灯動力盤

| | | |
|---|---|---|
| NP1 | 調理室送風機（1） | 2．2 kW |
| NP2 | 調理室排風機（1） | 2．2 kW |
| NP3 | 調理室送風機（2） | 0．6 kW |
| NP4 | 調理室排風機（2） | 0．6 kW |
| NP5 | 洗浄室排風機（2） | 0．9 kW |
| NP6 | スチームコンベクション用排風機 | 0．9 kW |

## SP－1送排風機手元開閉器盤姿図　（露出形）

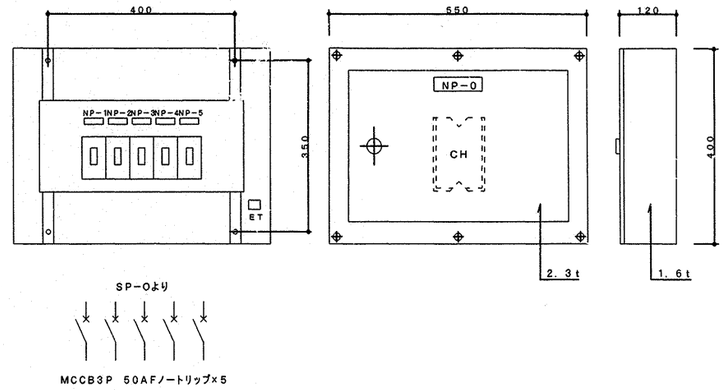


NP－0　送排風機手元開閉器盤
NP－1　調理室送風機（1）
NP－2　調理室排風機（1）
NP－3　調理室送風機（2）
NP－4　調理室排風機（2）
NP－5　洗浄室排風機

## 消毒保管庫タイムスケジュール

| 機　種 | 設置場所 | AM（作業開始） | PM（作業終了） |
|---|---|---|---|
| トレイ消毒保管庫 | 配膳ホール・洗浄室間 | | リレー運転 |
| 食器消毒保管庫（1） | 配膳ホール・洗浄室間 | 単独運転　単独運転 | |
| 食缶消毒保管庫（2） | 洗浄室 | | |
| 器具消毒保管庫（3） | 調理室あるいは洗浄室 | | |
| 器具消毒保管庫（4） | 調理室の既存品 | | |
| 器具消毒保管庫（5） | 下処理室 | 単独運転 | |

○ 運転開始　● 運転停止

| | | | |
|---|---|---|---|
| 工事名 | いずみ野小学校給食室改修工事（電気設備工事） | 年月日 | 平成15年3月 |
| 図面番号 | E－13 | 縮尺 | N．S |
| | 盤姿図・消毒保管庫タイムスケジュール | | |

建築局長　建築部長　課長　大島　係長　長谷川　課員　当崎　所長

横浜市建築局

株式会社　野路秀雄設計事務所
一級建築士(大臣)登録第05585号　野路秀雄

完成図

| 工事種別 | 用途番号 | 施設種類番号 | 建築個有番号 | | | 施設番号 | | | 図面種類番号 | 図面個有番号 | | | 特殊記号 |
|---|---|---|---|---|---|---|---|---|---|---|---|---|---|
| H | 1 | 4 | 2 | 9 | 5 | 0 | 3 | 1 | 4 | 0 | 1 | 5 | |

法 15

## インターホン系統図

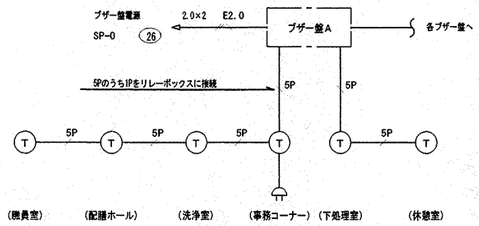


## 呼出ブザー系統図

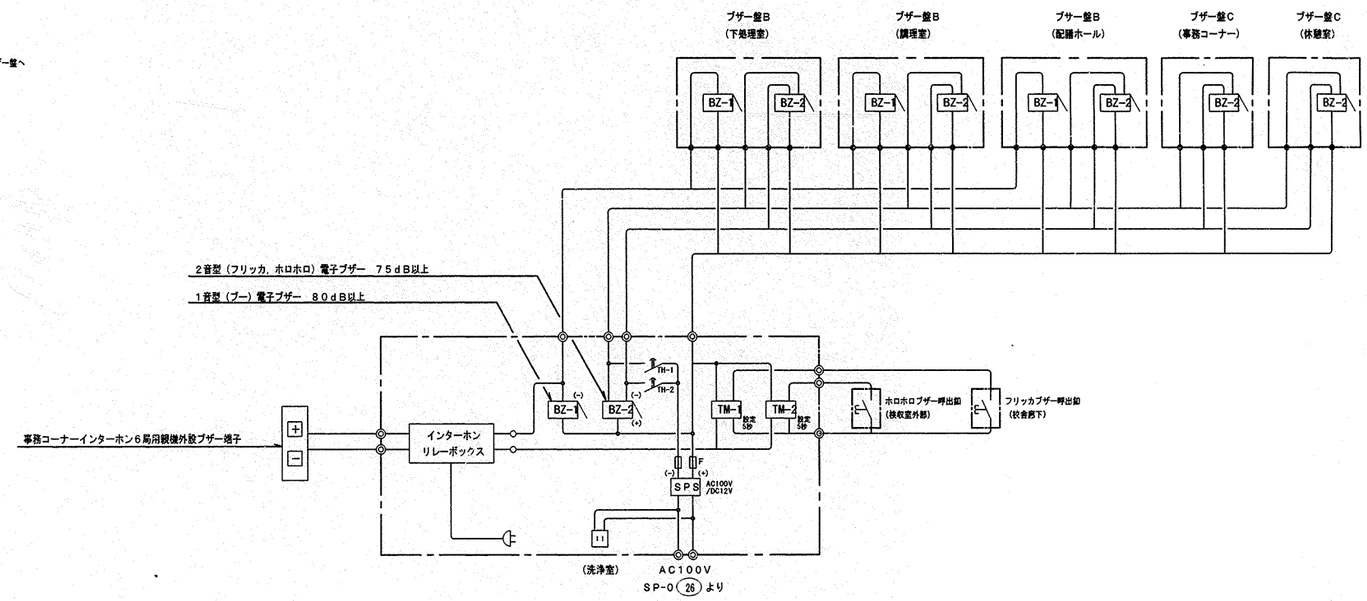


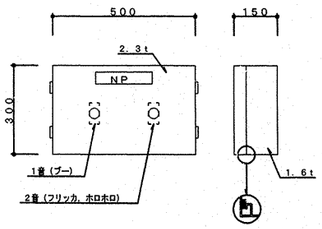


ブザー盤A（防湿型）

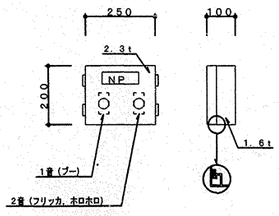


ブザー盤B（防湿型）

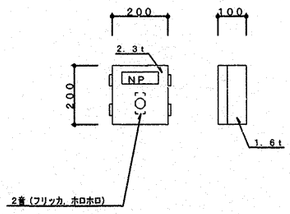


ブザー盤C

防水型AC300V1A（片切），SUS製

注意書プレート（アクリエッチング）
「御用の方はこのボタンを押してください。」

（校舎廊下呼出釦用）
「ようじのあるひとは
このボタンをおしてください。」

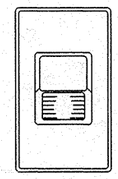

ブザー呼出釦参考姿図

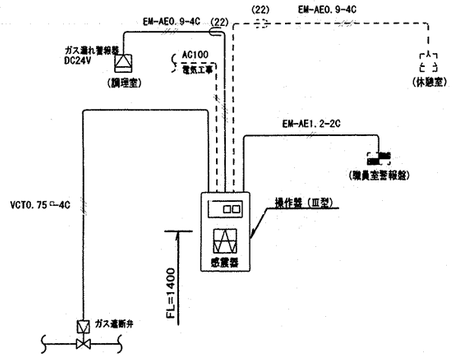


ガス漏れ警報設備系統図

※1．電気用配管は電気設備工事とし、配線及び操作器（感震器内蔵）
ガス漏れ警報器・遮断弁は機械設備工事とする。

※2．感震器は、震度5（80～250gal）にて、遮断弁止めとする。

※3．検知範囲および取付高さは下記とする。
都市ガス 8m 天井面

| | | | |
|---|---|---|---|
| 工事名 | いずみ野小学校給食室改修工事（電気設備工事） | 年月日 | 平成15年3月 |
| 図面番号 | E－14 | 弱電機器姿図 | 縮尺 N，S |
| 建築局長 | 建築部長 | 課長 | 係長 | 課員 | 所長 |
| | | 大島 | 長谷川 | 岩崎 | |

横浜市建築局

株式会社 野路秀雄設計事務所
一級建築士(大臣)登録第05585号 野路秀雄

完成図

| 工事種別 | 用途番号 | 建築種類番号 | 建築個有番号 | 施設番号 | 図面種類番号 | 図面個有番号 | 特殊記号 |
|---|---|---|---|---|---|---|---|
| H | 1 | 4 | 2 9 5 | 0 3 1 | 4 | 0 1 6 | |

法 16

# 調理機器・家具備品リスト

| NO | 名称 | 数量 | 工事区分 建築 | 電気 | 機械 | 教育 | 再使用 | 規格・寸法 W×D×H | 熱消費量 | 電圧 | 電気容量 | 備考 |
|---|---|---|---|---|---|---|---|---|---|---|---|---|
| | 検収室 | | | | | | | | | | | |
| ① | 台秤 | 1 | | | | ○ | ◎ | | | | | 再使用備品保管場所への移動、再設置調整は本工事 |
| ② | 下足入兼押印台 | 1 | ○ | | | | | 600× 350× 700 | | | | 化粧合板　長靴，サンダル各2足分 |
| ③ | 球根皮むき機 | 1 | | | | ○ | ◎ | 448× 540× 760 | | 3φ200V | 0．4kw | 再使用備品保管場所への移動、再設置調整は本工事 |
| ④ | 運搬車 | 2 | | | | ○ | | 900× 600× 350 | | | | |
| ⑤ | 手洗い | 1 | | | ○ | | | 中型 | | | | 設備工事 |
| | 前室・事務コーナー | | | | | | | | | | | |
| ⑥ | 下足入 | 1 | ○ | | | | | 700× 350× 700 | | | | 化粧合板 |
| ⑦ | 収納棚・下足入 | 1 | ○ | | | | | 330・320× 350× 2000 | | | | 化粧合板 |
| ⑧ | 事務机 | 1 | | | | ○ | | 915× 635× 740 | | | | |
| ⑨ | 事務椅子 | 1 | | | | ○ | | | | | | |
| ⑩ | 洗濯機パン | 1 | ○ | | | | | 800× 640× 82 | | | | 既製品、排水トラップ付 |
| ⑪ | 洗濯機 | 1 | | | | ○ | | | | 1φ100V | 0．5kw | |
| ⑫ | 乾燥機 | 1 | | | | ○ | | | | 1φ100V | 1．2kw | |
| ⑬ | 掃除用流し | 1 | | | ○ | | | SK | | | | 設備工事 |
| | 下処理室 | | | | | | | | | | | |
| ⑭ | 食品冷凍冷蔵庫 | 1 | | | | ○ | | 1900× 870×2100 | | 1φ100V | 1．0kw | パススルータイプ |
| ⑮ | 器具消毒保管庫（5） | 1 | | ● | | | | 1200×1000×1900 | | 3φ200V | 10．4kw | |
| ⑯ | 3槽流し | 1 | ○ | | | | | 2250× 800× 850 | | | | 加熱用 |
| ⑰ | 3槽流し | 1 | ○ | | | | | 2250× 800× 850 | | | | 非加熱用 |
| ⑱ | 移動調理台 | 2 | | | | ○ | | 1200× 700× 800 | | | | |
| ⑲ | 移動食材受 | 1 | | | | ○ | | 700× 700× 400 | | | | |
| ⑳ | 野菜裁断機 | 1 | | | | ○ | ◎ | 360× 615× 445 | | 3φ200V | 0．2kw | 再使用備品保管場所への移動、再設置調整は本工事 |
| ㉑ | 掃除用流し | 1 | | | ○ | | | SK | | | | 設備工事 |
| ㉒ | 手洗い | 1 | | | ○ | | | 大型 | | | | 既帰茶事ト式牛乳保冷庫を一部改造（本工事）し転用 |
| | 調理室・洗浄室 | | | | | | | | | | | |
| ㉓ | 調理済食品保冷庫 | 1 | | | | ○ | ◎ | 1130×1000×1850 | | 1φ100V | 1．0kw | |
| ㉔ | 回転釜 | 2 | ○ | | | | | 有効110リットル | 32,000kcal/h | | | ドローコック付，鋳鉄釜 |
| ㉕ | 回転釜 | 2 | ○ | | | | | 有効110リットル | 32,000kcal/h | | | ドローコック、過熱防止装置付　クラット鍋釜 |
| ㉖ | 回転釜 | 1 | ○ | | | | | 有効110リットル | 32,000kcal/h | | | ドローコック付，クラット鍋釜 |
| ㉗ | 2槽流し | 1 | ○ | | | | | 1500× 800× 800 | | | | |
| ㉘ | コンロ台 | 1 | ○ | | | | | 800× 700× 800 | | | | |
| ㉙ | ガスコンロ | 1 | | | | ○ | | 600× 450× 180 | 8,000kcal/h | | | |
| ㉚ | 油運搬車 | 1 | ○ | | | | | 580× 580× 700 | | | | |
| ㉛ | 器具消毒保管庫（4） | 1 | | ● | | | ◎ | 600× 550×1900 | | 3φ200V | 7．95kw | 再使用備品保管場所への移動、再設置調整は本工事 |
| ㉜ | 移動調理台 | 1 | | | | ○ | | 1500× 750× 800 | | | | |
| ㉝ | 移動台 | 4 | | | | ○ | | 900× 600× 750 | | | | |
| ㉞ | 移動台 | 2 | | | | ○ | | 1200× 700× 800 | | | | |
| ㉟ | 移動台 | 2 | | | | ○ | | 1200× 700× 600 | | | | |
| ㊱ | 野菜裁断機 | 1 | | | | ○ | | 360× 615× 445 | | 3φ200V | 0．2kw | |
| ㊲ | 電動缶切り機 | 1 | | | | ○ | | 230× 450× 388 | | 1φ100V | 0．1kw | |
| ㊳ | 電動缶切り機用移動台 | 1 | | | | ○ | | 900× 450× 800 | | | | |
| ㊴ | ミキサー | 1 | | | | ○ | ◎ | 330φ× 900 | | 1φ100V | 0．4kw | 再使用備品保管場所への移動、再設置調整は本工事 |
| ㊵ | 調味料収納庫 | 1 | ○ | | | | | 900× 350× 900 | | | | 既製品 |
| ㊶ | 調味料運搬ワゴン | 1 | ○ | | | | | 780× 500× 800 | | | | |
| ㊷ | 手洗い | 1 | | | ○ | | | 大型 | | | | 設備工事 |
| ㊸ | 食器洗浄機（2槽式） | 1 | | | ○ | | | 3000×1200×1400 | 24,000kcal/h | 3φ200V | 5．79kw | 設備工事 |
| ㊹ | 食器消毒保管庫（1） | 1 | | ● | | | | 2000×1000×2150 | | 3φ200V | 19．2kw | W40 |
| ㊺ | 食缶消毒保管庫（2） | 1 | | ● | | | | 1500×1000×1930 | | 3φ200V | 13．5kw | |
| ㊻ | 器具消毒保管庫（3） | 1 | | ● | | | | 1500×1000×1900 | | 3φ200V | 13．5kw | |
| ㊼ | 3槽流し | 2 | ○ | | | | | 2400× 900× 850 | | | | |
| ㊽ | 水切り台 | 1 | ○ | | | | | 1200× 900× 850 | | | | |
| ㊾ | 移動台 | 1 | | | | ○ | | 1200× 700× 800 | | | | 新設校のみ |
| ㊿ | 移動台 | 1 | | | | ○ | | 900× 600× 850 | | | | 新設校のみ |
| 51 | 掃除用流し | 1 | | | ○ | | | SK | | | | 設備工事 |
| 52 | 手洗い | 1 | | | ○ | | | 中型 | | | | 設備工事 |
| 53 | ふきん用流し | 1 | ○ | | | | | 600× 450× 750 | | | | |
| 54 | 移動食材受 | 1 | | | | ○ | | 700× 700× 400 | | | | |
| | 残渣処理コーナー | | | | | | | | | | | |
| 55 | 移動食缶返却台 | 1 | | | | ○ | | 1500× 750× 750 | | | | ステンレス製　新設校のみ |
| 56 | 食缶返却台 | 1 | ○ | | | | | 2100× 800×1250 | | | | ステンレス製 |
| 57 | 残渣水切り流し | 1 | ○ | | | | | 900× 800× 800 | | | | ステンレス製 |
| 58 | 台秤 | 1 | | | | ○ | | | | | | |
| | 食品庫 | | | | | | | | | | | |
| 59 | 食品棚（1） | 1 | ○ | | | | | 1800× 600×1500 | | | | ステンレス製 |
| 60 | 食品棚（2） | 1 | ○ | | | | | 1500× 600×1500 | | | | ステンレス製 |
| 61 | 移動作業台 | 1 | ○ | | | | | 900× 600× 850 | | | | |
| 62 | 保存食用冷凍庫 | 1 | | | | ○ | ◎ | 770× 800× 900 | | 1φ100V | 0．5kw | 再使用備品保管場所への移動、再設置調整は本工事 |
| | 配膳ホール | | | | | | | | | | | |
| 63 | パン棚 | 1 | ○ | | | | | 2400× 600×1550 | | | | 1，200×600×1，550の2連式 |
| 64 | パン・牛乳詰め替え台 | 1 | | | | ○ | | 1200× 700× 800 | | | | 〃 |
| 65 | サンプルケース・収納棚 | 1 | ○ | | | | | 650× 600×2000 | | | | 化粧合板 |
| 66 | 手洗い | 1 | | | ○ | | | 中型 | | | | 設備工事 |
| | パン置き場 | | | | | | | | | | | |
| 67 | 運搬台車 | 1 | | | | ○ | | 740× 480× 850 | | | | |
| | 牛乳置き場 | | | | | | | | | | | |
| 68 | カートイン牛乳保冷庫 | 1 | | | | ○ | | 1500×1000×2200 | | 1φ100V | 0．8kw | パススルータイプ |
| 69 | 可動牛乳棚 | 2 | | | | ○ | | 650× 800×1415 | | | | |
| | 休憩室・更衣室 | | | | | | | | | | | |
| 70 | 流し台 | 1 | ○ | | | | | 900× 500×1900 | | | | 冷蔵庫付、ヒーター・換気ファン無し |
| 71 | 更衣ロッカー | 1 | | | | ○ | | 1125× 500×1790 | | | | 既製品　5人用 |
| 72 | 洗濯機パン | 1 | ○ | | | | | 800× 640× 82 | | | | 既製品、排水トラップ付 |
| 73 | 洗濯機 | 1 | | | | ○ | | | | 1φ100V | 0．5kw | |
| 74 | 乾燥機 | 1 | | | | ○ | | | | 1φ100V | 1．2kw | |
| 75 | 吊戸棚 | 1 | ○ | | | | | 800× 300× 600 | | | | 既製品 |
| 76 | 手洗い | 1 | | | ○ | | | 中型 | | | | 設備工事 |
| | 便所 | | | | | | | | | | | |
| 77 | 棚 | 1 | ○ | | | | | | | | | 化粧合板 |
| 78 | 手洗い | 1 | | | ○ | | | 小型 | | | | 設備工事 |
| | シャワー室・脱衣 | | | | | | | | | | | |
| 79 | シャワーユニット | 1 | ○ | | | | | 800×1100×2075 | | | | 既製品　0811　排水トラップ付 |
| | 外部 | | | | | | | | | | | |
| 80 | 洗濯機 | 1 | | | | ○ | ◎ | | | | | 再使用備品保管場所への移動、再設置調整は本工事 |
| 81 | ｽﾁｰﾑｺﾝﾍﾞｸｼｮﾝｵｰﾌﾞﾝ | 1 | | | ○ | | | 900×900×1600 | 65,000kcal/h | 1φ100V | 1．0kw | 設備工事 |
| 82 | ステンレス戸棚 | 1 | | | | ○ | | 900×600×1800 | | | | |
| | 移動台洗場　(洗浄室) | 1 | | | | | | | | | | |
| | 屋外移動台洗場 | 1 | | | | | | | | | | |
| | 屋外ポリバケツ洗場 | 1 | | | | | | | | | | |

| | | | |
|---|---|---|---|
| 工事名 | いずみ野小学校給食室改修工事（電気設備工事） | 年月日 | 平成15年3月 |
| 図面名称 | E-15　調理機器・家具備品リスト | 縮尺 | N，S |
| 建築局長 | 建築部長 | 課長 大島 | 係長 長谷川 |
| 課員 | 所長 | 担当 岩崎 | |

横浜市建築局

株式会社　野路秀雄設計事務所
一級建築士伏田登録第05585号　野路秀雄

完成図

| 工事種別 | 用途番号 | 建築種類番号 | 建築個有番号 | 施設番号 | 図面種類番号 | 図面個有番号 | 特殊記号 |
|---|---|---|---|---|---|---|---|
| H | 1 | 4 | 2 9 5 | 0 3 1 | 4 | 0 1 7 | |

法 17

## 消毒保管庫機器仕様一覧表

| | 食器消毒保管庫（1）<br>洗浄室 | 食缶消毒保管庫（2）<br>洗浄室 | 器具消毒保管庫（3）<br>調理室 | 器具消毒保管庫（4）<br>調理室 | 器具消毒保管庫（5）<br>下処理室 |
|---|---|---|---|---|---|
| タイプ | W－40 | 150型 | D型 | A型 | C型 |
| 寸法<br>(mm) | 外形　2000×1000×2150以下 | 外形　1500×1000×1930以下 | 外形　1500×1000×1900以下 | 外形　600×550×1900以下 | 外形　1200×1000×1900以下 |
| 収納篭数 | 40以上 | | 30以上 | 5以上 | 20以上 |
| 収納食缶数 | | 60以上 | | | |
| 電気容量 | 3相200V　16．70kW以下 | 3相200V　10．50kW以下 | 3相200V　10．50kW以下 | 3相200V　3．25kW以下 | 3相200V　10．5kW以下 |
| 方式 | 電気式　ヒーター位置：上部または側面<br>単独運転制御用リレーシステム回路付<br>自動昇降機付 | 電気式　ヒーター位置：上部または側面<br>単独運転制御用リレーシステム回路付 | 電気式　ヒーター位置：上部または側面<br>単独運転制御用リレーシステム回路付 | 既　設 | 電気式　ヒーター位置：上部または側面<br>単独運転制御用リレーシステム回路付 |
| 材質 | 本体及び棚　SUS430<br>断熱材　　グラスウール又は同等品 | 本体及び棚　SUS430<br>断熱材　　グラスウール又は同等品 | 外装　SUS430　0．7t以上<br>内装　SUS430　0．6t以下<br>S型フック，棚　　SUS304<br>断熱材　グラスウール | 既　設 | 外装　SUS430　0．7t以上<br>内装　SUS430　0．6t以下<br>棚　SUS304<br>断熱材　グラスウール |
| その他 | （1）扉は両面式・片面2枚又は4枚<br>（2）操作面：押しボタンスイッチ・タイマー<br>温度計（デジタル表示）・昇降操作ボタン（両面）<br>（3）温度調節＝0～150℃・サーモスタット付<br>（4）棚のパイプピッチの間隔は50mm程度とすること<br>（間口200mmのかごが傾かない間隔とすること）<br>（5）単独運転制御用リレーシステム＝インターロック回路<br>漏電ブレーカー内蔵<br>（6）リレーシステムの構成・接続については、事前に担当社と打合せ調整すること。<br>（7）試運転を行い、使用方法及び使用上の注意等を記載した説明書を提出すること。<br>（8）保証期間は2年以上とし、保証書を提出すること。<br>（9）所轄消防署に当該設備の届け出をすること。<br>（10）その他担当者の指示によること。 | （1）扉は片面式4枚<br>（2）操作面：押しボタンスイッチ・運転ランプ・タイマー<br>温度計（デジタル表示）<br>（3）温度調節＝0～150℃・サーモスタット付<br>（4）単独運転制御用リレーシステム＝インターロック回路<br>漏電ブレーカー内蔵<br>（5）リレーシステムの構成・接続については、事前に担当社と打合せ調整すること。<br>（6）試運転を行い、使用方法及び使用上の注意等を記載した説明書を提出すること。<br>（7）保証期間は2年以上とし、保証書を提出すること。<br>（8）所轄消防署に当該設備の届け出をすること。<br>（9）その他担当者の指示によること。 | （1）扉は片面式2枚<br>（2）ヒーター＝ステンレスシーズヒーター<br>（3）ファン　＝シロッコファン<br>（4）操作面：押しボタンスイッチ・運転ランプ・タイマー<br>温度計（デジタル表示）<br>（5）温度調節＝60～120℃・サーモスタット付<br>（6）安全装置＝マグネットスイッチサーマルリレー式<br>（7）庫内が短時間で消毒適温に達し、温度分布に著しい差が生じない構造であること。<br>（8）庫内にS型フック及び棚を装備したもの、棚は可動式とし次の数以上の調理器具を収納できること。<br>・へら（1200mm程度）：3本，ひしゃく<br>（1000mm程度）：8本<br>・まな板（600×330×30程度）：7枚，<br>包丁：10本，野菜切プレート：4枚<br>（9）自動温度調節装置及び温度過昇防止装置を装備した構造とすること。<br>（10）自動ダンパー装置付とすること。<br>（11）インターロック回路・漏電ブレーカー付<br>（12）リレーシステムの構成・接続については、事前に担当社と打合せ調整すること。<br>（13）試運転を行い、使用方法及び使用上の注意等を記載した説明書を提出すること。<br>（14）保証期間は2年以上とし、保証書を提出すること。<br>（15）所轄消防署に当該設備の届け出をすること。<br>（16）排水ジャバラホース（約1m）を納入すること。<br>（17）その他担当者の指示によること。 | （1）リレーシステムを組込む。<br>（2）排水ジャバラホース（約1m）の取付を行う。 | （1）扉は片面式2枚<br>（2）ヒーター＝ステンレスシーズヒーター<br>（3）ファン　＝シロッコファン<br>（4）操作面：押しボタンスイッチ・運転ランプ・タイマー<br>温度計（デジタル表示）<br>（5）温度調節＝60～120℃・サーモスタット付<br>（6）安全装置＝マグネットスイッチサーマルリレー式<br>（7）庫内が短時間で消毒適温に達し、温度分布に著しい差が生じない構造であること。<br>（8）庫内に棚を装備したもの、棚は可動式とし次の数以上の調理器具を収納できること。<br>・ざる：10個、ボール：10個<br>・まな板（600×330×30程度）：5枚，<br>包丁：6本，野菜切プレート：5枚<br>（9）自動温度調節装置及び温度過昇防止装置を装備した構造とすること。<br>（10）自動ダンパー装置付とすること。<br>（11）インターロック回路・漏電ブレーカー付<br>（12）リレーシステムの構成・接続については、事前に担当社と打合せ調整すること。<br>（13）試運転を行い、使用方法及び使用上の注意等を記載した説明書を提出すること。<br>（14）保証期間は2年以上とし、保証書を提出すること。<br>（15）所轄消防署に当該設備の届け出をすること。<br>（16）排水ジャバラホース（約1m）を納入すること。<br>（17）その他担当者の指示によること。 |

＊収納篭寸法　390×360×200
＊収納食缶寸法　304φ×270mm

| 調理機器メーカー | | |
|---|---|---|
| 新日本厨機（株） | | |
| （株）中西製作所 | | |
| （株）AIHO | | |
| タニコー（株） | | |
| 日本調理機（株） | | |
| 北沢産業（株） | | |
| エイシン電機（株） | | |
| （株）マルゼン　等 | | |

| 工事名 | いずみ野小学校給食室改修工事（電気設備工事） | 年月日 | 平成15年3月 |
|---|---|---|---|
| 図面番号 | E－16 | 消毒保管庫機器仕様一覧表 | 縮尺　N．S |

| 建築局長 | 建築部長 | 課長 | 係長 | 課員 | 所長 |
|---|---|---|---|---|---|
| | | 大島 | 長谷川 | 岩崎 | |

横浜市建築局

株式会社　野路秀雄設計事務所
一級建築士大臣登録第05585号　野路秀雄

完成図

| 工事種別 | 用途番号 | 施設種類番号 | 建築個有番号 | 施設番号 | 図面種類番号 | 図面個有番号 | 特殊記号 |
|---|---|---|---|---|---|---|---|
| H | 1 | 4 | 2 9 5 | 0 3 1 | 4 | 0 1 8 | |

法 18

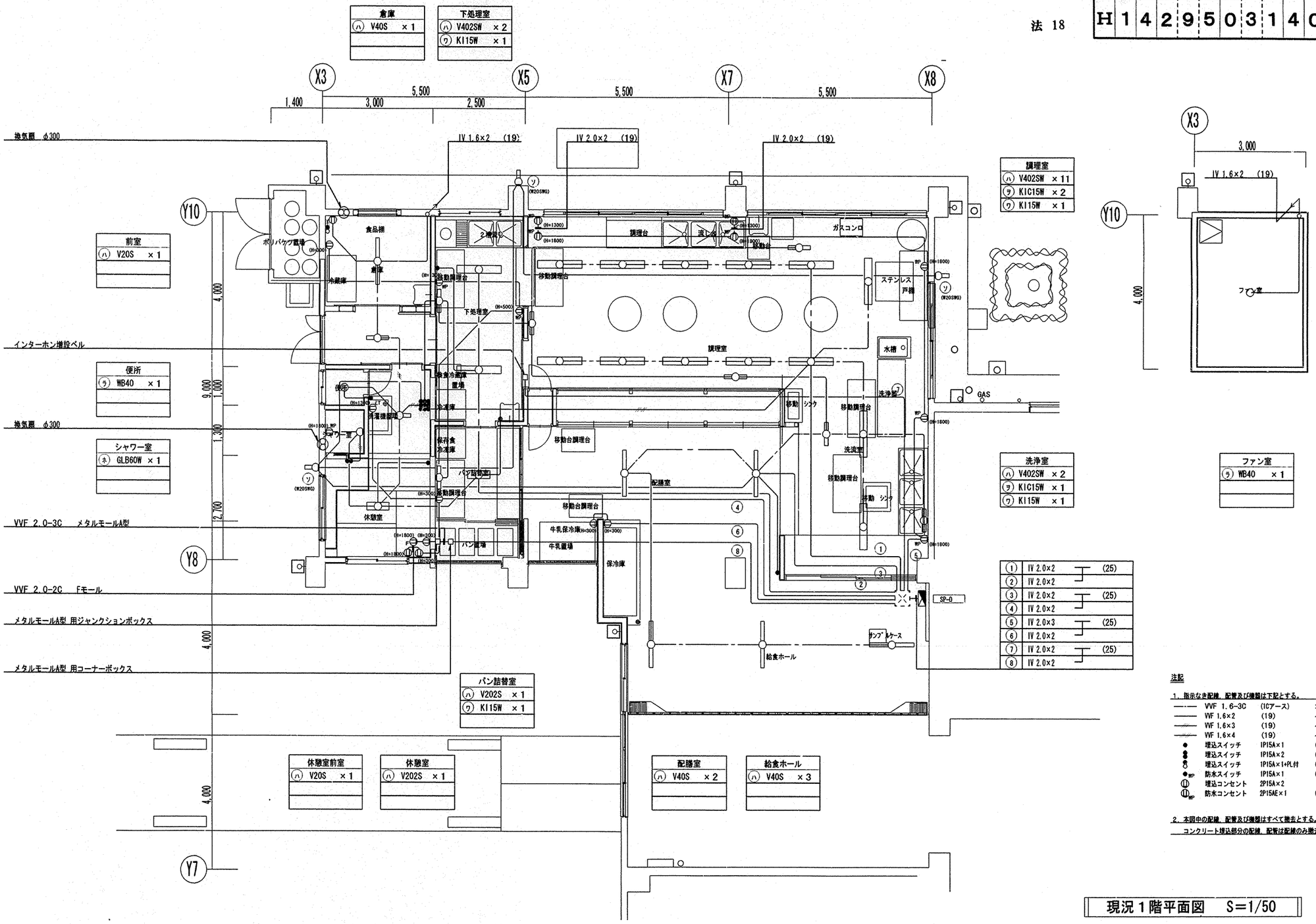


注記

1. 指示なき配線、配管及び機器は下記とする。

| | | | |
|---|---|---|---|
| —·— | VVF 1.6-3C | (ICアース) | コロガシ |
| —— | VVF 1.6×2 | (19) | インペイ |
| —— | VVF 1.6×3 | (19) | インペイ |
| —— | VVF 1.6×4 | (19) | インペイ |
| ● | 埋込スイッチ | 1P15A×1 | (P共) |
| ● | 埋込スイッチ | 1P15A×2 | (P共) |
| ● | 埋込スイッチ | 1P15A×1+PL付 | (P共) |
| ●WP | 防水スイッチ | 1P15A×1 | (P共) |
| ⊕ | 埋込コンセント | 2P15A×2 | |
| ⊕WP | 防水コンセント | 2P15AE×1 | (キャップ付) |

2. 本図中の配線、配管及び機器はすべて撤去とする。ただし、コンクリート埋込部分の配線、配管は配線のみ撤去とする。

## 現況1階平面図 S=1/50

| 工事名 | いずみ野小学校給食室改修工事（電気設備工事） | | 年月日 | 平成15年3月 |
|---|---|---|---|---|
| 図面番号 | E−17 | 電灯コンセント設備 現況撤去1階平面図 | 縮尺 | 1/50 |

| 建築局長 | 建築部長 | 課長 | 係長 | 課員 | 所長 |
|---|---|---|---|---|---|
| | | 大島 | 長谷川 | 治崎 | |

横浜市建築局

株式会社 野路秀雄設計事務所
一級建築士大臣登録第05585号 野路秀雄

完成図

| 工事種別 | 用途番号 | 建築種類番号 | 建築個有番号 | 施設番号 | 図面種類番号 | 図面個有番号 | 特殊記号 |
|---|---|---|---|---|---|---|---|
| H | 1 | 4 | 2 9 5 | 0 3 1 | 4 | 0 1 9 | |

法 19

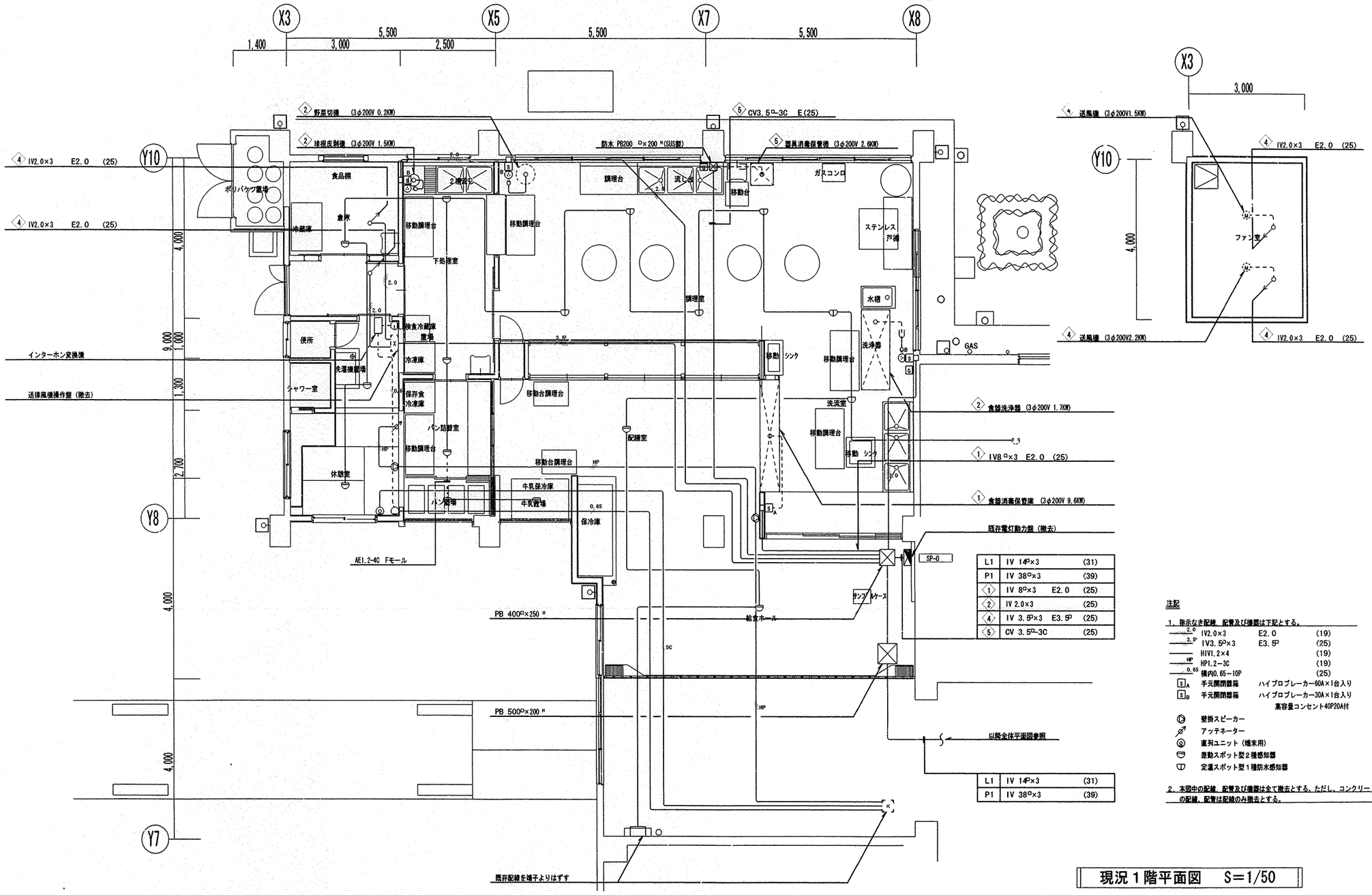


| | | | |
|---|---|---|---|
| L1 | IV 14㎟×3 | | (31) |
| P1 | IV 38㎟×3 | | (39) |
| 1 | IV 8㎟×3 | E2.0 | (25) |
| 2 | IV 2.0×3 | | (25) |
| 4 | IV 3.5㎟×3 | E3.5㎟ | (25) |
| 5 | CV 3.5㎟-3C | | (25) |

| | | | |
|---|---|---|---|
| L1 | IV 14㎟×3 | | (31) |
| P1 | IV 38㎟×3 | | (39) |

注記

1. 指示なき配線、配管及び機器は下記とする。

| | | | |
|---|---|---|---|
| 2.0 | IV2.0×3 | E2.0 | (19) |
| 3.5㎟ | IV3.5㎟×3 | E3.5㎟ | (25) |
| | HIV1.2×4 | | (19) |
| HP | HP1.2-3C | | (19) |
| 0.65 | 構内0.65-10P | | (25) |

- S_A 手元開閉器箱 ハイブロブレーカー60A×1台入り
- S_B 手元開閉器箱 ハイブロブレーカー30A×1台入り 高容量コンセント40P20A付
- 壁掛スピーカー
- アッテネーター
- 直列ユニット（端末用）
- 発動スポット型2種感知器
- 定温スポット型1種防水感知器

2. 本図中の配線、配管及び機器は全て撤去とする。ただし、コンクリート埋込部分の配線、配管は配線のみ撤去とする。

## 現況1階平面図 S=1/50

| | | | |
|---|---|---|---|
| 工事名 | いずみ野小学校給食室改修工事（電気設備工事） | 年月日 | 平成15年3月 |
| 図面番号 | E-18 | 幹線、動力、弱電、自火報設備 現況撤去詳細図縮尺 | 1/50 |

建築局長 建築部長 課長 大島 係長 長谷川 課員 岩崎 所長

横浜市建築局

株式会社 野路秀雄設計事務所
一級建築士(大臣)登録第05585号 野路秀雄

完成図

| 工事種別 | 用途番号 | 施設種類番号 | 施設個有番号 | 施設番号 | 図面種類番号 | 図面個有番号 | 特殊記号 |
|---|---|---|---|---|---|---|---|
| H | 1 | 4 | 2 9 5 | 0 3 1 | 4 | 0 2 0 | |

法 20

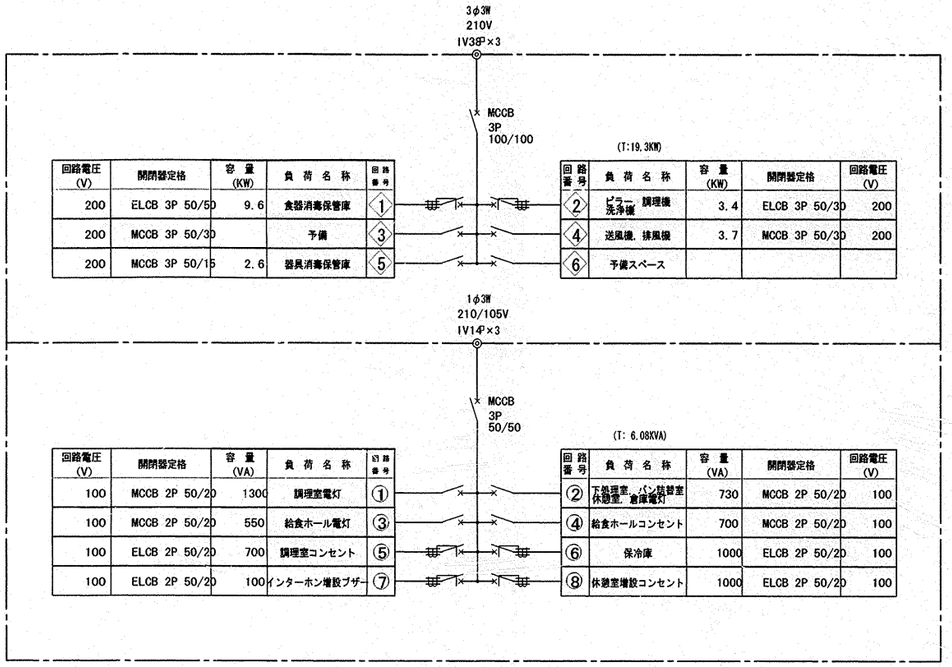


| 回路電圧 (V) | 開閉器定格 | 容量 (KW) | 負荷名称 | 回路番号 |
|---|---|---|---|---|
| 200 | ELCB 3P 50/50 | 9.6 | 食器消毒保管庫 | ① |
| 200 | MCCB 3P 50/30 | | 予備 | ③ |
| 200 | MCCB 3P 50/15 | 2.6 | 器具消毒保管庫 | ⑤ |

(T:19.3KW)

| 回路番号 | 負荷名称 | 容量 (KW) | 開閉器定格 | 回路電圧 (V) |
|---|---|---|---|---|
| ② | ピラー 調理機 洗浄機 | 3.4 | ELCB 3P 50/30 | 200 |
| ④ | 送風機, 排風機 | 3.7 | MCCB 3P 50/30 | 200 |
| ⑥ | 予備スペース | | | |

| 回路電圧 (V) | 開閉器定格 | 容量 (VA) | 負荷名称 | 切路番号 |
|---|---|---|---|---|
| 100 | MCCB 2P 50/20 | 1300 | 調理室電灯 | ① |
| 100 | MCCB 2P 50/20 | 550 | 給食ホール電灯 | ③ |
| 100 | ELCB 2P 50/20 | 700 | 調理室コンセント | ⑤ |
| 100 | ELCB 2P 50/20 | 100 | インターホン増設ブザー | ⑦ |

(T: 6.08KVA)

| 回路番号 | 負荷名称 | 容量 (VA) | 開閉器定格 | 回路電圧 (V) |
|---|---|---|---|---|
| ② | 下処理室, パン炊替室 休憩室, 倉庫電灯 | 730 | MCCB 2P 50/20 | 100 |
| ④ | 給食ホールコンセント | 700 | MCCB 2P 50/20 | 100 |
| ⑥ | 保冷庫 | 1000 | ELCB 2P 50/20 | 100 |
| ⑧ | 休憩室増設コンセント | 1000 | ELCB 2P 50/20 | 100 |

既存電灯動力盤結線図

| 盤名称 | | 送排風機操作盤 |
|---|---|---|
| 電気方式 | 型式 | 屋内壁掛型鋼板製 |
| | 種別 | AC |
| | 相数 | 3 |
| | 電圧 | 210V |
| 負荷容量 | | 3.7KW |
| 幹線サイズ | | IV3.5×3 |
| 設置場所 | | 休憩室内 |

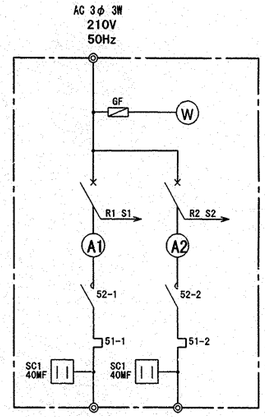


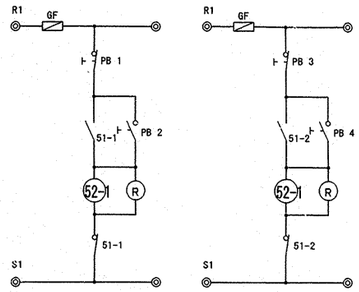


| 負荷名称 | | 送風機 | 排風機 |
|---|---|---|---|
| 負荷記号 | | | |
| 単位負荷容量 | | 1.5KW | 2.2KW |
| 装置 | 始動方式 | L | L |
| | 操作制御方式 | 2-1 | 2-1 |
| | 操作制御スイッチ | B | B |
| 備考 | | | |
| 開閉器 | | MCCB 3P 30/15AT | MCCB 3P 30/20AT |

既存送排風機操作盤結線図

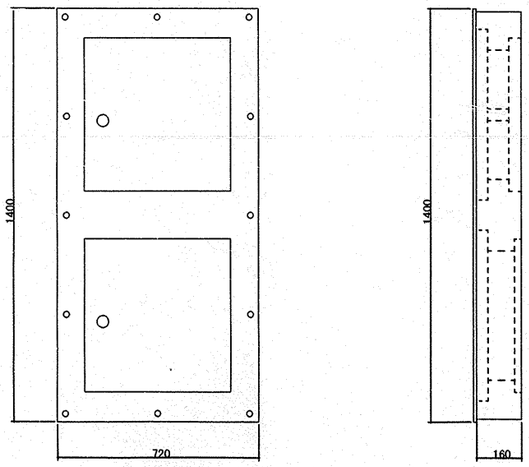


正面図 S=1:10

側面図 S=1:10

既存電灯動力盤姿図

注記

1. 本図中の盤は撤去とする。ただしコンクリート埋込部分の箱体は撤去しないものとする。

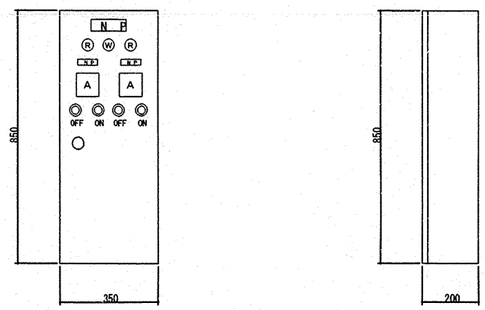


正面図 S=1:10

側面図 S=1:10

既存送排風機操作盤姿図

| 工事名 | いずみ野小学校給食室改修工事（電気設備工事） | 年月日 | 平成15年3月 |
|---|---|---|---|
| 図面番号 | E-19 | 既存電灯動力盤及び送排風機操作盤結線姿図 | 縮尺 N, S 1/10 |

| 建築局長 | 建築部長 | 課長 | 係長 | 課員 | 所長 |
|---|---|---|---|---|---|
| | | 大島 | 長谷川 | 岩崎 | |

横浜市建築局

株式会社 野路秀雄設計事務所
一級建築士大臣登録第05585号 野路秀雄

完成図

法 1

| 工事種別 | 用途番号 | 建物種類番号 | 建物固有番号 | 施設番号 | 図面種類番号 | 図面固有番号 | 特殊記号 |
|---|---|---|---|---|---|---|---|
| H | 1 | 4 | 29 | 5031 | 5 | 001 | |

# いずみ野小学校給食室改修工事

# （衛生設備工事）

図面リスト

| 図面番号 | 図面内容 | 縮尺 | 図面番号 | 図面内容 | 縮尺 |
|---|---|---|---|---|---|
| P－1 | 表紙・図面リスト | N.S | P－10 | （衛生）屋外現況配管平面図 | 1／50 |
| P－2 | 案内図・配置図・工事概要 | 1／500 | P－11 | （換気）1階平面詳細図 | 1／50 |
| P－3 | 特記仕様書・換気量算定表・施工区分 | N.S | P－12 | （換気）2階機械室平断面詳細図 | 1／50 |
| P－4 | 凡例 | N.S | P－13 | （換気）断面詳細図 | 1／50 |
| P－5 | 調理機器・家具備品リスト | N.S | P－14 | （衛生）厨房器具詳細図 | 1／30 |
| P－6 | 機器表・器具表 | N.S | P－15 | （換気）フード作成・部分詳細図 | 1／2、1／20 |
| P－7 | （衛生）系統図・ガス漏れ施工区分図 | N.S | P－16 | （衛生）ゴミ受け集水桝・排水管接続詳細図 | 1／5、1／10、1／20 |
| P－8 | （衛生）1階平面詳細図 | 1／50 | | | |
| P－9 | （衛生）1階平面詳細図（天井内配管、配線図） | 1／50 | | | |

| | | | | | | | |
|---|---|---|---|---|---|---|---|
| 工事名 | いずみ野小学校給食室改修工事（衛生設備工事） | | | | 年月日 | H15年3月 | |
| 図面番号 | P－1 | 表紙・図面リスト | | | 縮尺 | N.S | |
| 建築局長 | 建築部長 | 課長 | 係長 | 課員 | 所長 | | |
| | | | | | | | |
| 横浜市建築局 | 株式会社 野路秀雄設計事務所 一級建築士（大臣）登録第105585号 野路秀雄 | | | | | | |

| 工事種別 | 用途番号 | 建築種類番号 | 建築物有番号 | 施設番号 | 図面種類番号 | 図面個有番号 | 特技記号 |
|---|---|---|---|---|---|---|---|
| H14 | 2 | 9 | 5 | 031 | 5 | 002 | |

## 工事概要

| | | |
|---|---|---|
| 1） | 工事名称 | いずみ野小学校給食室改修工事（衛生設備工事） |
| 2） | 工事場所 | 横浜市泉区和泉町６２１１ |
| 3） | 敷地概要 | ・敷地面積　：　１１５８１.００㎡<br>・用途地域　：　第一種中高層住居地域　（建蔽率：６０％　容積率：１５０％）<br>・高度地区　：　第３種高度地区<br>・防火地域　：　準防火地域 |
| 4） | 工事概要 | 1)既存給食室の改修工事、及び一部増築工事<br>2)上記に伴う外構工事、屋外排水及び設備配管の切り回し工事 |
| 5） | 建物概要 | ・増築部分構造　：　鉄骨造　２階建<br>・増築部分高さ　：　９.８　ｍ<br>・増築部分床面積　：　７１.９８㎡<br>・改修部分床面積　：　１８１.７４㎡　┐・計　床面積　：　２５３.７２㎡ |
| 6） | 特記事項 | 1)屋外設備配管の切り回し工事は、工事着工後 最優先で施工する事。（図中 ※１印部分）<br>2)既存屋外排水管の撤去、復旧工事は夏休み中に行うこと。（建築工事） |

## 案内図

・工事場所　：　横浜市立いずみ野小学校

・住所　：　横浜市泉区和泉町６２１１

・ＴＥＬ　：　０４５-８０４-０７７１

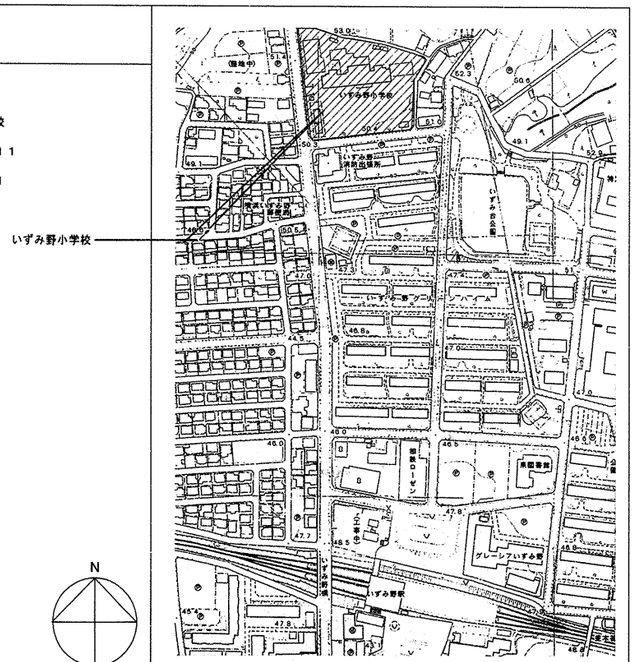





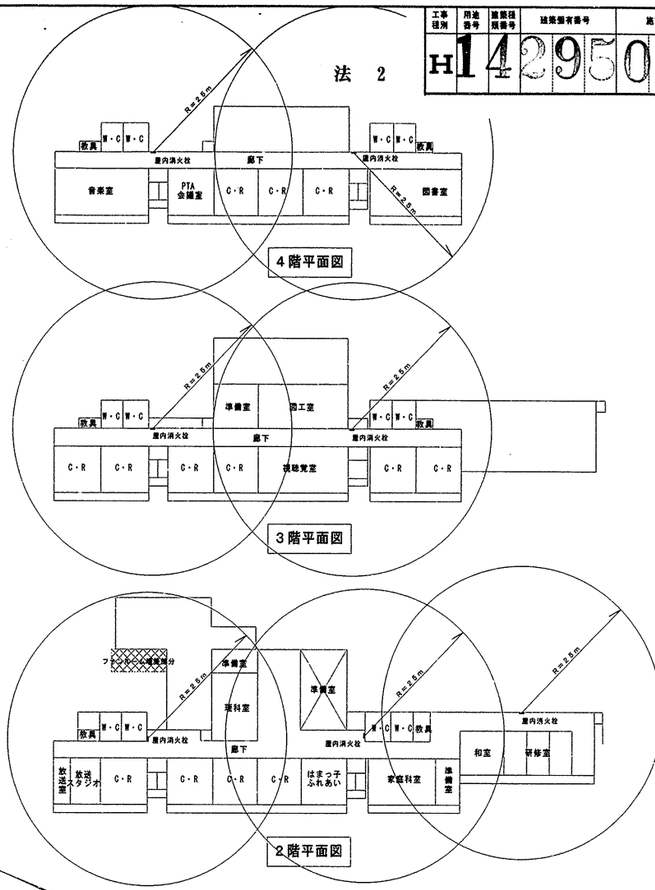


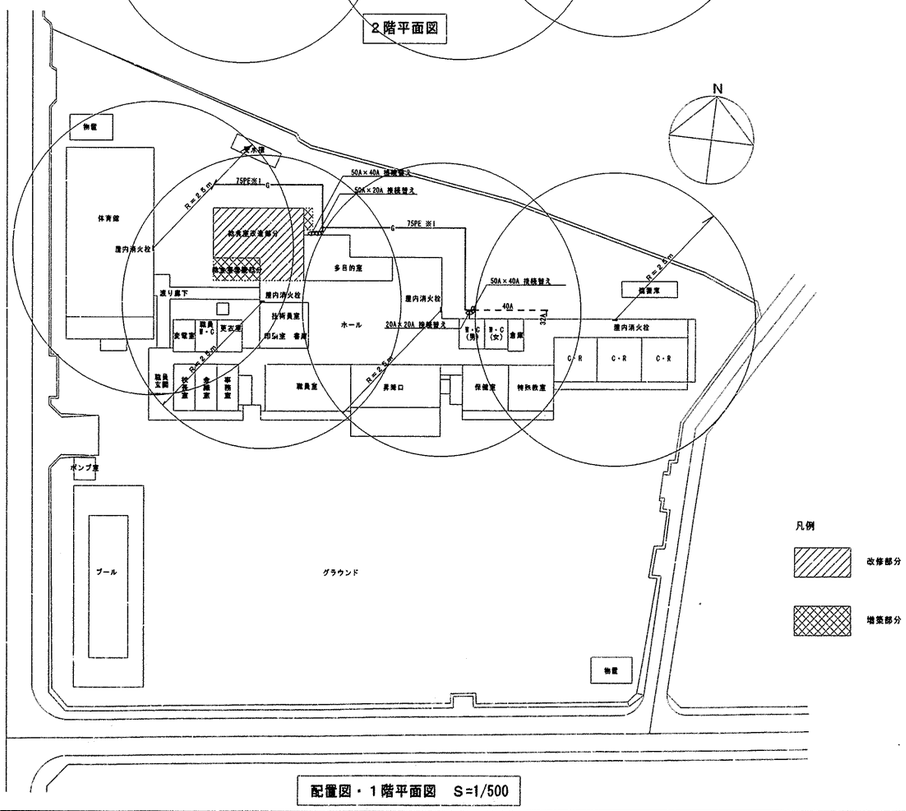


配置図・１階平面図　S=1/500

| | | | | | |
|---|---|---|---|---|---|
| 工事名 | いずみ野小学校給食室改修工事（衛生設備工事） | | | 年月日 | 平成15年3月 |
| 図書番号 | P－2 | 案内図・配置図・工事概要 | | 縮尺 | 1/500 |
| 建築局長 | 経理部長 | 課長 | 係長 | 課員 | 所長 |
| 横浜市建築局 | | 株式会社 野路秀雄設計事務所<br>一級建築士(大臣)登録第105585号 野路秀雄 | | | |

確認済印
東京ガス株式会社
営業設備部
担当者
確認年月日

| 工事種別 | 用途番号 | 建築種類番号 | 建築個有番号 | 施設番号 | 図面種類番号 | 図面個有番号 | 特殊記号 |
|---|---|---|---|---|---|---|---|
| H | 1 | 4 | 2 | 9 5 0 3 1 5 | 0 0 3 | | |

法 3

# 特記仕様書・給食室換気算定表・施工区分表

## 1．工事種目

（１）給水設備　　（５）ガス設備（都市ガス）
（２）給湯設備　　（６）換気設備
（３）排水設備　　（７）冷暖房設備
（４）衛生器具設備　　（８）機器設備

## 2．標準仕様

全ての設計図書は、相互に補完するものとする。設計図書間に相違がある場合 設計図書の優先順位は次の通りとする。

１．現場説明書
２．現場説明書に対する質問回答書
３．特記仕様書（図面記載のもの及び別冊含む）
４．横浜市建築局編「給食室標準図（ドライシステム）」機械設備編（２００３．０２．０４）
５．横浜市建築局編「横浜市小・中学校標準図 ９５－９８改」機械設備工事
６．「横浜市建築局機械設備工事特則仕様書」（平成１４年）、及び横浜市建築局監修「機械設備工事施工マニュアル」（平成１４年版）
７．国土交通省大臣官房官庁営繕部監修「機械設備工事共通仕様書・同標準図」（平成１３年版）

## 3．一般事項

（１）工事に際しては関係各位との充分な協議、確認の上安全対策及び工事に支障無き様留意する。
（２）工事に必要な関係官庁への打合わせ、確認及び届け出等については延滞なく これを行うこと。
（３）工事に際しては事前に充分な調査を行い 工事中及び完成後 学校運営に支障無き様 留意する。
（４）ガス設備工事施工にあたっては東京ガス（株）の責任設計、施工なるも施工図作成の上 監督員の承諾を得た上施工するものとし 本特記仕様書、及び東京ガス仕様に準拠して行う。

## 4．工事概要

（１）給水設備
本工事は給食室改修工事に伴い 図示位置にて既設直結給水管（５０A）及び既設揚水管（６５A）の切り回し工事を行い給食室系統の全てを 新設する。

（２）給湯設備
本工事は図示の通り、屋外にガス給湯器（５０～５５号）２台（２連結）を設置し、必要箇所へセントラル給湯方式にて供給する。

（３）排水設備
本工事は図示の通り、屋内汚水、雑排水分流方式にて 屋外第一桝（建築工事）接続までの排水管接続工事を行う。

（４）衛生器具設備
本工事は図示の位置に指定の衛生器具を堅固に取り付ける。

（５）ガス設備
本工事は給食室改修工事に伴い 図示位置にて既設都市ガス管（７５A）の切り回し工事を行い、給食室系統のガス管の全てを 新設する。又、保健室、特殊教室他系統への既設ガス管の増径工事（４０A→７５PE）を行う。

（６）換気設備
本工事は図示の通り、調理室は第一種換気を行い、洗浄室・下処理室・残さ処理コーナー・前室・便所・脱衣室・検収室食品庫・休憩室等は第三種換気を行う。

（７）冷暖房設備
本工事は図示の通り、休憩室にルームエアコンを設置する。

（８）機器設備
本工事は図示の通り、調理室にスチームコンベクション 及び洗浄室に食器洗浄機を設置する。

## 換気量算定表

| 室名 | 換気種別 | 面積 Af (㎡) | 天井高 h (m) | 容積 VR (㎥) | 換気回数(㎥/h) 容積(㎥)×回数(回/h) 回数(回/h) | 換気量(㎥/h) | フード面風速 0.2or0.3m/s 面寸法 L×W(m) | 面積(㎡) | 風速(m/s) | 換気量(㎥/h) | グリスフィルター | 火気使用 換気(回/h) | 燃焼消費量(kcal/h) | 換気量(㎥/h) | 決定風量 給気(㎥/h) 機械 | 給気 自然 | 排気(㎥/h) 機械 | 排気 自然 | 換気機器 記号 | 機種 | 風量(㎥/h) | 台数 | (参考)静圧 Pa | 備考 |
|---|---|---|---|---|---|---|---|---|---|---|---|---|---|---|---|---|---|---|---|---|---|---|---|---|
| 下処理室 | 3 | 25.02 | 2.55 | 63.80 | 10 | 638 | | | | | | | | | | 640 | 640 | | FE-4 | 天井扇 | 320 | 2 | 70 | 給気：配膳ホール→調理室（経由） |
| 調理室 | 1＋3 | 65.95 | 2.5 | 164.88 | (40) | (6,595) | | | | | | | | | <7,010> | <2,780> | <9,780> | | | | | | | |
| 回転釜（3基） | 1 | | | | | | 4.2×1.2 | 5.04 | 0.3 | 5.443 | ○ | 40 | 96,000 | 4,147 | 5,450 | | 5,450 | | FS-1 | シロッコファン | 5,450 | 1 | 400 | |
| | | | | | | | | | | | | | | | | | | | FE-1 | シロッコファン | 5,450 | 1 | 400 | |
| 和え物用回転釜 | 1 | | | | | | 1.2×1.2 | 1.44 | 0.3 | 1.555 | × | 40 | 32,000 | 1,382 | 1,560 | | 1,560 | | FS-2 | 中間ファン | 1,560 | 1 | 330 | |
| | | | | | | | | | | | | | | | | | | | FE-2 | 中間ファン | 1,560 | 1 | 330 | |
| スチームコンベクションオーブン | 3 | | | | | | 1.5×1.5 | 2.25 | 0.3 | 2.430 | ○ | 30 | 65,000 | 2,106 | 2,430 | | 2,430 | | FE-14 | 中間ファン | 2,430 | 1 | 320 | 給気：配膳ホール（経由） |
| コンロ | 3 | | | | | | | | | | | 40 | 8,000 | 346 | | 350 | 350 | | FE-5 | レンジフード | 350 | 1 | 100 | 給気：配膳ホール（経由） |
| 洗浄室 | 3 | 23.55 | 2.5 | 58.88 | (40) | (2,355) | | | | | | | | | | <3,490> | <3,490> | | | | | | | |
| 食器洗浄機 | 3 | | | | | | 3.4×1.3 | 4.42 | 0.2 | 3.182 | × | 30 | 24,000 | 778 | | 3,190 | 3,190 | | FE-3 | 中間ファン | 3,190 | 1 | 350 | 給気：配膳ホール（経由） |
| 湯気換気 | 3 | | | 58.88 | 3 | 177 | | | | | | | | | | 300 | 300 | | FE-6 | 天井扇 | 150 | 2 | 100 | 給気：配膳ホール（経由） |
| 前室・事務コーナー | 3 | 10.03 | 2.5 | 25.08 | 3 | 75 | | | | | | | | | | 100 | 100 | | FE-7 | 天井扇 | 100 | 1 | 100 | 給気：配膳ホール（経由） |
| 食品庫 | 3 | 4.19 | 2.55 | 10.68 | 5 | 53 | | | | | | | | | | 60 | 60 | | FE-8 | 天井扇 | 60 | 1 | 70 | 給気：配膳ホール→下処理室（経由） |
| 検収室 | 3 | 9.21 | 2.55 | 23.49 | 5 | 117 | | | | | | | | | | 120 | 120 | | FE-9 | 天井扇 | 120 | 1 | 70 | 給気：配膳ホール→下処理室（経由） |
| 便所 | 3 | 1.81 | 2.4 | 4.34 | 10 | 43 | | | | | | | | | | 50 | 50 | | FE-10 | 天井扇 | 50 | 1 | 80 | 給気：配膳ホール→前室（経由） |
| シャワー・脱衣室 | 3 | 2.86 | 2.1 | 5.99 | 10 | 60 | | | | | | | | | | 60 | 60 | | FE-11 | 天井埋込扇（2重用） | 60 | 1 | 80 | 給気：配膳ホール→前室（経由） |
| 休憩室 | 3 | 14.54 | 2.3 | 33.44 | 5 | 167 | | | | | | | | | | 170 | 170 | | FE-12 | 天井扇 | 170 | 1 | 60 | 給気：配膳ホール→前室（経由） |
| 配膳室　残さ処理コーナー | 3 | 57.51 | 2.4 | 138.02 | 1 | 140 | | | | | | | | | | 140 | 140 | | FE-13 | 天井扇 | 140 | 1 | 100 | 給気：校舎廊下（経由） |
| 計 | | | | | | | | | | | | | | | 7,010 | 7,510 | 14,620 | | | | | | | |

## 5．特記事項

（１）機器据付アンカーボルトは、原則として施工マニュアルに示す埋込アンカーとする。
尚、機器基礎は配筋要領（ｄ）による。
（２）屋外に使用する支持金物 及びアンカーボルトは全てステンレス製（ＳＵＳ３０４）とする。
（３）切り回し工事は契約後速やかに施工し、完了させること。（既存給食室の解体前に施工完了を目標とすること。）
（４）給食室天井内の排気ダクト（厨房系統）、フードは全て ＲＷ５０mmにて断熱を施すこと。（機械室は除く）
材料及び施工順序　① 紙
② アルミホイルペーパーロックウール化粧保温材４０Ｋ以上５０mm（断熱厚さ）
③ アルミホイルペーパー粘着テープ
④ 亀甲金網
（５）食器洗浄機・回転釜の埋設排水管ＧＰ（ドレネージ継手）は、ペトロラタム系防食テープ（ハーフラップ１回）＋プラスチックテープ（ハーフラップ１回）とする。
（６）厨房機器廻り（流し台下部等）の給水・給湯管は保温しない。（塗装のみとする）
尚、流し台の下部等の排水管（ＶＰ）は塗装不要とする。
（７）調理室内吹出口・吸込口のダクト見え掛かり部分の艶消し塗装は行わない。

## 施工区分表

| NO | 工事内容 | 衛生 | 建築 | 電気 |
|---|---|---|---|---|
| 1 | 躯体貫通スリーブ及び開口部の箱入れ | ○ | ○ | ○ |
| 2 | 上記の補強 | 位置指示 | ○ | 位置指示 |
| 3 | 機器類の基礎<br>（アンカーボルト取付は衛生設備工事）<br>送・排風機 | 位置指示 | ○ | |
| 4 | 貫通個所の穴うめ | ○ | 仕上げ | ○ |
| 5 | 天井点検口及び埋込器具の切込み及び補強 | 位置指示 | ○ | 位置指示 |
| 6 | 外壁取付のガラリ | 位置指示 | ○ | |
| 7 | 外壁取付の給排気口用ウエザーカバー | ○ | 外壁面仕上げ | |
| 8 | 瞬間給湯器配線工事 | ○ | | |
| 9 | 瞬間給湯器配線用配管 | | | ○ |
| 10 | ガス漏れ警報遮断システム配線配管 | 施工区分図参照 | | |
| 11 | 配管用コア抜き及び穴埋め補修 | ○ | | |
| 12 | 外壁貫通部開口処理 | 位置指示 | ○ | |
| 13 | 外壁配管用足場掛け払い | 位置指示 | ○ | |

| 工事名 | いずみ野小学校給食室改修工事（衛生設備工事） | | | 年月日 | 平成15年3月 |
|---|---|---|---|---|---|
| 図番 | P－3 | 特記仕様書・換気量算定書・施工区分 | | 縮尺 | N．S |
| 建築局長 | 建築部長 | 課長 | 係長 | 建築 | 所長 |
| 横浜市建築局 | 株式会社 野路秀雄設計事務所<br>一級建築士(大臣)登録第105585号 野路秀雄 | | | | |

法 4

| 工事種別 | 用途番号 | 建物種類番号 | 建物固有番号 | 施設番号 | 図面種類番号 | 図面固有番号 | 特殊記号 |
|---|---|---|---|---|---|---|---|
| H | 1 | 4 | 2950 | 03 | 1 | 5004 | |

## 衛生凡例

| 記号 | 名称 | 材質 | 規格 |
|---|---|---|---|
| | 給水管（上水） | PA、PB ： ポリエチレン粉体ライニング鋼管 | JWWA K132（SGP−PA、PB） |
| | | P D ： 〃 （外面被覆） | 〃 （SGP−PD） |
| | | WPE ： 水道用ポリエチレン2種二層管 | JIS K 6762（水道用PE） |
| X | 消火管 | G P ： 配管用炭素鋼鋼管（白管） | JIS G 3452（白） |
| | | P S ： 消火用ポリエチレン外面被覆鋼管 | WSP 044（SGP−PS） |
| G | ガス管 | G P ： 配管用炭素鋼鋼管（白管） | JIS G 3452（白） |
| | | PLP ： ポリエチレン被覆鋼管 | JIS G 3469 |
| | | CGP ： カラー鋼管 | JIS G 3452（ポリエチレン被覆） |
| | | P E ： ポリエチレン管 | JIS K 6774 |
| | 排水管 | G P ： 配管用炭素鋼鋼管（白管） | JIS G 3452（白） |
| | | ねじ込み式排水管継手（ドレネージ継手） | JIS B 2303 |
| | | V P ： 硬質塩化ビニル管 | JIS K 6741 |
| | 通気管 | V P ： 硬質塩化ビニル管 | JIS K 6741 |
| | 給湯管 | HVA ： 耐熱性硬質塩化ビニルライニング鋼管 | JWWA K 140 |
| | | HVD ： 〃 （外面被覆） | |
| | | | |
| | 弁 | G V ： ゲートバルブ | JIS B(2013、2023、2031、2044) |
| | | B V ： ボールバルブ（逆止め機構付） | JIS B(2011、2021、2026、2041) |
| (水)(湯)(混合) | 水栓 | | |
| | フラッシュ弁 | | |
| | | | |
| | 床排水トラップ | T5A、T5A（ホース差込口付） | |
| | 排水金物 | D金物、SNC、T5A | |
| | | | |
| | 床上掃除口 | COA、COD（ワンタッチ式） | |
| | 通気口 | VC（アルミ製） | |
| | フレキシブル継手 | FJ（SUS） | |
| | 屋内消火栓 | | |
| RH | リモコンスイッチ | W H ： 給湯器用 | |
| | ガス遮断弁 | 業務用自動ガス遮断装置 | |
| | 操作盤 | 業務用自動ガス遮断装置 | |
| GC | ｶﾞｽｺｯｸ（ｷｼﾞｺｯｸ） | GC | |
| | ガスカラン | | |
| | ガス漏れ警報器 | 都市ガス 13A ： DC24V | |
| | | | |
| | | | |

## 換気凡例

| 記号 | 名称 | 材質 | 規格 |
|---|---|---|---|
| OA | 外気又は換気送気 | 溶融亜鉛めっき鋼板 | JIS G 3302 |
| | 同上断面 | 溶融亜鉛めっき鋼板 | JIS G 3302 |
| EA | 排気 | 溶融亜鉛めっき鋼板 | JIS G 3302 |
| | 同上断面 | 溶融亜鉛めっき鋼板 | JIS G 3302 |
| | 吹出口（天井付） | アルミ製 ※1 | |
| | 吸込口（天井付） | アルミ製 | |
| | ダンパー | V D ： 風量調整ダンパー | |
| | | F D ： 防火ダンパー（温度ヒューズ 72℃） | |
| | | FVD ： 防火・風量調整ダンパー | |
| | | C D ： 逆流防止ダンパー | |
| | パイプフード | P F ： アルミ製 | |
| | ベントキャップ | V C ： アルミ製 | |
| | たわみ継手 | | |
| | 風量測定口 | | |
| | 点検口 | | |
| | 消音チャンバー | 消音内貼 GW25・GW50 | |
| | 中間ダクトファン | | |
| | 天井埋込換気扇 | | |
| | | | |
| | | | |

※1 調理・洗浄室の吹出口は結露対策品（植毛タイプ以外）とする。

## ダクトの工法

| | | |
|---|---|---|
| 一般換気 | コーナーボルト工法 | （Nシール） |
| | | |
| 厨房排気 | アングルフランジ工法 | （N＋A＋B シール） |
| | | |

## ダクトの区分

単位 Pa

| ダクト区分 | 常用圧力 | |
|---|---|---|
| | 正圧 | 負圧 |
| 低圧ダクト | ＋500 以下 | −500 以内 |
| | | |

注1 常用圧力とは、通常の運転時におけるダクト内圧をいう。

## ダクトの板厚

(mm)

| ダクト区分 | 矩形ダクト | | 円形ダクト | |
|---|---|---|---|---|
| | ダクトの長辺 | 板圧 | ダクトの長辺 | 板圧 |
| 低圧ダクト | 450以下 | 0.5 | 450以下 | 0.5 |
| （一般換気、調理、洗浄室給気ダクト） | 450を越え 750以下 | 0.6 | 450を越え 710以下 | 0.6 |
| | 750を越え1,500以下 | 0.8 | 710を越え1,000以下 | 0.8 |
| | 1,500を越え2,200以下 | 1.0 | 1,000を越え1,250以下 | 1.0 |
| | 2,200を越えるもの | 1.2 | ―――― | 1.2 |
| 厨房排気ダクト | 450以下 | 0.6 | 300以下 | 0.5 |
| （調理、洗浄室フード系統） | 450を越え1,200以下 | 0.8 | 300を越え 750以下 | 0.6 |
| | 1,200を越え1,800以下 | 1.0 | 750を越え1,000以下 | 0.8 |
| | 1,800を越えるもの | 1.2 | 1,000を越え1,250以下 | 1.0 |
| | | | 1,250を越えるもの | 1.2 |
| | | | | |

| | | | |
|---|---|---|---|
| 工事名 | いずみ野小学校給食室改修工事（衛生設備工事） | 年月日 | 平成15年3月 |
| 図面番号 | P−4 凡例 | 縮尺 | N.S |

| 建設局長 | 建設総務課長 | 課長 | 係長 | 設員 | 所長 | 設計者 |
|---|---|---|---|---|---|---|
| | | | | | | |

横浜市建築局

株式会社 野路秀雄設計事務所
一級建築士（大臣）登録第105585号 野路秀雄

確認済印
東京ガス株式会社
営業設備部 打合せ印
確認年月日

| 工事種別 | 用途記号 | 建築物種別 | 建築個有番号 | 施設番号 | 図面種類番号 | 図面個有番号 | 特殊記号 |
|---|---|---|---|---|---|---|---|
| H | 14 | 29 | 5031 | 5 | 0 | 0 | 5 |

法 5

# 調理機器・家具備品リスト

衛生器具の型番は参考とする。

（水栓ハンドルビス等の識別は給水：青、給湯：赤とする。）

| NO | 名称 | 数量 | 工事区分 建築 | 電気 | 機械 | 教育 | 規格・寸法 W×D×H | 熱消費量 | 電圧 | 電気容量 | 給水 | 数量 | 給湯 | 数量 | 排水 | 数量 | ガス | 数量 | 備考 |
|---|---|---|---|---|---|---|---|---|---|---|---|---|---|---|---|---|---|---|---|
| | 検収室 | | | | | | | | | | | | | | | | | | |
| 1 | 台秤 | 1 | | | | ○ | | | | | | | | | | | | | |
| 2 | 下足入望押印台 | 1 | ○ | | | | 600×350×700 | | | | | | | | | | | | |
| 3 | 球根皮むき機 | 1 | | | | ○ | 448×640×760 | | 3φ200V | 0.4kw | YT200S13 | 2 | | | T5A50 | 1 | | | |
| 4 | 運搬車 | 2 | | | | ○ | 900×600×350 | | | | | | | | | | | | |
| 5 | 手洗い（洗面器） | 1 | | | ● | | YL220DS+YTEL50HAX | | | | ● | 1 | ● | 1 | ● | 1 | | | |
| | 調　室・事務コーナー | | | | | | | | | | | | | | | | | | |
| 6 | 下足入 | 1 | ○ | | | | 700×350×700 | | | | | | | | | | | | |
| 7 | 収納棚・下足入 | 1 | ○ | | | | 330·320×350×2,000 | | | | | | | | | | | | |
| 8 | 事務机 | 1 | | | | ○ | 915×635×740 | | | | | | | | | | | | |
| 9 | 事務椅子 | 1 | | | | ○ | | | | | | | | | | | | | |
| 10 | 洗濯機パン | 1 | ○ | | | | 800×640×82 | | | | YTW10 | 1 | | | ● | 1 | | | 既製品、排水トラップ付（建築工事） |
| 11 | 洗濯機 | 1 | | | | ○ | | | 1φ100V | 0.5kw | | | | | | | | | |
| 12 | 乾燥機 | 1 | | | | ○ | | | 1φ100V | 1.2kw | | | | | | | | | |
| 13 | 掃除用流し | 1 | | | ● | | NS210（YSK322） | | | | | | YT200S13 | 1 | ● | 1 | | | |
| | 下処理室 | | | | | | | | | | | | | | | | | | |
| 14 | 食品冷凍冷蔵庫 | 1 | | | | ○ | 1900×870×2100 | | 1φ100V | 1.0kw | | | | | T5A50 ホース差込口付 | 1 | | | |
| 15 | 器具消毒保管庫（5） | 1 | | ○ | | | 1200×1000×1900 | | 3φ200V | 10.4kw | | | | | COA50 ワンタッチ式 | 1 | | | パススルータイプ |
| 16 | 3槽流し | 1 | ○ | | | | 2250×800×850 | | | | シングルレバー混合栓（泡沫） 13A根水栓 | | YTKJ30U3 YT200S13 | 3 1 | ● | 3 | | | |
| 17 | 3槽流し | 1 | ○ | | | | 2250×800×850 | | | | シングルレバー混合栓（泡沫） 13A根水栓 | | YTKJ30U3 YT200S13 | 3 1 | ● | 3 | | | |
| 18 | 移動調理台 | 2 | | | | ○ | 1200×700×800 | | | | | | | | | | | | |
| 19 | 移動食材受 | 1 | | | | ○ | 700×700×400 | | | | | | | | | | | | |
| 20 | 野菜裁断機 | 1 | | | | ○ | 360×615×445 | | 3φ200V | 0.2kw | | | YT200S13 | 1 | | | | | |
| 21 | 掃除用流し | 1 | | | ● | | NS210（YSK322） | | | | | | YT200S13 | 1 | ● | 1 | | | |
| 22 | 手洗い（手洗器） | 1 | | | ● | | YL112+YTEL58X | | | | YT406BNV7 | 1 | （泡沫吐水口） ● | 1 | ● | 1 | | | |
| | 調理室・洗浄室 | | | | | | | | | | | | | | | | | | |
| 23 | 調理済食品保冷庫 | 1 | | | | ○ | 1130×1000×1850 | | 3φ200V 1φ100V | 0.6kw 0.1kw | | | | | T5A50 ホース差込口付 | 1 | | | パススルータイプ |
| 24 | 回転釜 | 2 | ○ | | | | 有効110リットル | 32,000kcal/h | | | ● | 1×2 | ● | 1×2 | ● | 1×2 | 25Aネジコック | 1×2 | ドローコック付、鋼鉄製 |
| 25 | 回転釜 | 1 | ○ | | | | 有効110リットル | 32,000kcal/h | | | ● | 1 | ● | 1 | ● | 1 | 25Aネジコック | 1 | ドローコック、過熱防止装置付 クラフト鋼製 |
| 26 | 寸胴釜 | 1 | ○ | | | | 有効110リットル | 32,000kcal/h | | | ● | 1 | ● | 1 | ● | 1 | 25Aネジコック | 1 | ドローコック付、クラフト鋼製 |
| 27 | 2槽流し | 1 | ○ | | | | 1500×800×300 | | シングルレバー混合栓 | | YTK-30U3+YTHY21dV2（ホース離手） シングルレバー混合栓（泡沫） | | YTKJ30U3 | 1 1 | ● | 2 | | | |
| 28 | コンロ台 | 1 | ○ | | | | 800×700×800 | | | | | | | | | | | | 備品図 G−185同等仕様 |
| 29 | ガスコンロ | 1 | | | | ○ | 600×450×180 | 8,000kcal/h | | | | | | | | | 9.5LA コンセントヒューズコック | 1 | |
| 30 | 給運搬車 | 1 | ○ | | | | 580×580×700 | | | | | | | | | | | | 備品図 G−195同等仕様 |
| 31 | 器具消毒保管庫（4） | 1 | | ○ | | | 600×550×1900 | 25,000kcal/h | 3φ200V | 7.95kw | | | | | COA50 ワンタッチ式 | 1 | | | |
| 32 | 移動調理台 | 1 | | | | ○ | 1500×750×800 | | | | | | | | | | | | |
| 33 | 移動調理台 | 4 | | | | ○ | 900×600×750 | | | | | | | | | | | | |
| 34 | 移動台 | 2 | | | | ○ | 1200×700×800 | | | | | | | | | | | | |
| 35 | 移動台 | 2 | | | | ○ | 1200×700×600 | | | | | | | | | | | | |
| 36 | 野菜裁断機 | 1 | | | | ○ | 360×615×445 | | 3φ200V | 0.2kw | | | | | | | | | |
| 37 | 電動缶切り機 | 1 | | | | ○ | 230×450×388 | | 1φ100V | 0.1kw | | | | | | | | | |
| 38 | 電動缶切り機用移動台 | 1 | | | | ○ | 900×450×300 | | | | | | | | | | | | |
| 39 | ミキサー | 1 | | | | ○ | 330φ×900 | | 1φ100V | 0.4kw | | | | | | | | | |
| 40 | 調味料収納庫 | 1 | ○ | | | | 900×350×900 | | | | | | | | | | | | 既製品 |
| 41 | 調味料運搬ワゴン | 1 | ○ | | | | 780×500×800 | | | | | | | | | | | | |
| 42 | 手洗い（手洗器） | 1 | | | ● | | YL112+YTEL58X | | | | YT406BNV7 | 1 | （泡沫吐水口） ● | 1 | ● | 1 | | | |
| 43 | 食器洗浄機（2槽式） | 1 | | | ● | | 3000×1200×1400 | 24,000kcal/h | 3φ200V | 5.79kw | 20Aボールバルブ | 1 | 20Aゲートバルブ | 1 | 屋内排水口 80−150 | 1 | 20Aネジコック | 1 | |
| 44 | 食器消毒保管庫（1） | 1 | | ○ | | | 2000×1000×2150 | | 3φ200V | 19.2kw | | | | | COA50 ワンタッチ式 | 1 | | | W50 ヒータ容量：16.2kw |
| 45 | 食缶消毒保管庫（2） | 1 | | ○ | | | 1500×1000×1930 | | 3φ200V | 13.5kw | | | | | COA50 ワンタッチ式 | 1 | | | |
| 46 | 器具消毒保管庫（3） | 1 | | ○ | | | 1500×1000×1900 | | 3φ200V | 13.5kw | | | | | COA50 ワンタッチ式 | 1 | | | |
| 47 | 3槽流し | 2 | ○ | | | | 2400×900×850 | | | | シングルレバー混合栓 13A根水栓 | | （泡沫） YTKJ30U3 YT200S13 | 3×2 1×2 | ● | 3×2 | | | |

| NO | 名称 | 数量 | 工事区分 建築 | 電気 | 機械 | 教育 | 規格・寸法 W×D×H | 熱消費量 | 電圧 | 電気容量 | 給水 | 数量 | 給湯 | 数量 | 排水 | 数量 | ガス | 数量 | 備考 |
|---|---|---|---|---|---|---|---|---|---|---|---|---|---|---|---|---|---|---|---|
| 48 | 水切り台 | 1 | ○ | | | | 1200×900×850 | | | | | | | | ● | 1 | | | 排水トラップ付（建築） |
| 49 | 移動台 | 1 | | | | ○ | 1200×700×800 | | | | | | | | | | | | |
| 50 | 移動台 | 1 | | | | ○ | 900×600×850 | | | | | | | | | | | | |
| 51 | 掃除用流し | 1 | | | ● | | NS210（YSK322） | | | | | | YT200S13 | 1 | ● | 1 | | | |
| 52 | 手洗い（洗面器） | 1 | | | ● | | YL220DS+YTEL50HAX | | | | ● | 1 | ● | 1 | ● | 1 | | | |
| 53 | ふきん用流し | 1 | ○ | | | | 600×450×750 | | | | シングルレバー混合栓（泡沫） YTKJ30U3 | | | 1 | ● | 1 | | | |
| 54 | 移動食材受 | 1 | | | | ○ | 700×700×400 | | | | | | | | | | | | |
| | 残さ処理コーナー | | | | | | | | | | | | | | | | | | |
| 55 | 移動食缶返却台 | 1 | | | | ○ | 1500×750×750 | | | | | | | | | | | | ステンレス製 |
| 56 | 食缶返却台 | 1 | ○ | | | | 2100×800×1250 | | | | | | | | | | | | ステンレス製 |
| 57 | 残渣水切り流し | 1 | ○ | | | | 900×800×800 | | | | シングルレバー混合栓 YTKJ30U3+YTHY218V2（ホース離手） | | | 1 | ● | 1 | | | ステンレス製 |
| 58 | 台秤 | 1 | | | | ○ | | | | | | | | | | | | | |
| | 食品庫 | | | | | | | | | | | | | | | | | | |
| 59 | 食品棚（1） | 1 | ○ | | | | 2200×600×1500 | | | | | | | | | | | | ステンレス製 |
| 60 | 食品棚（2） | 1 | ○ | | | | 1950×600×1500 | | | | | | | | | | | | ステンレス製 |
| 61 | 移動作業台 | 1 | ○ | | | | 900×600×850 | | | | | | | | | | | | |
| 62 | 保存食用冷凍庫 | 1 | | | | ○ | 770×800×900 | | 1φ100V | 0.5kw | | | | | ※1 T5A50 ホース差込口付 | 1 | | | |
| | 配膳ホール | | | | | | | | | | | | | | | | | | |
| 63 | パン棚 | 1 | ○ | | | | 2400×600×1550 | | | | | | | | | | | | G−192同等仕様 |
| 64 | パン・牛乳詰め替え台 | 1 | | | | ○ | 1200×700×800 | | | | | | | | | | | | |
| 65 | サンプルケース・収納棚 | 1 | ○ | | | | 650×600×2000 | | | | | | | | | | | | 化粧合板 |
| 66 | 手洗い（洗面器） | 1 | | | ● | | YL220DS+YTEL50HAX | | | | ● | 1 | ● | 1 | ● | 1 | | | |
| | パン置き場 | | | | | | | | | | | | | | | | | | |
| 67 | 運搬台車 | 1 | | | | ○ | 740×480×850 | | | | | | | | | | | | |
| | 牛乳置き場 | | | | | | | | | | | | | | | | | | |
| 68 | カートイン牛乳保冷庫 | 1 | | | | ○ | 1500×1000×2200 | | 1φ100V | 0.8kw | | | | | T5A50 ホース差込口付 | 1 | | | パススルータイプ |
| 69 | 可動牛乳棚 | 2 | | | | ○ | 650×800×1415 | | | | | | | | | | | | |
| | 休憩室・更衣室 | | | | | | | | | | | | | | | | | | |
| 70 | 流し台 | 1 | ○ | | | | 900×500×1900 | | | | 混合栓（建築工事） | 1 | ● | 1 | ● | 1 | | | 混合栓付（建築工事） |
| 71 | 更衣ロッカー | 1 | | | | ○ | 1125×500×1790 | | | | | | | | | | | | 既製品 5人用 |
| 72 | 洗濯機パン | 1 | ○ | | | | 500×640×82 | | | | YTW10 | 1 | | | ● | 1 | | | 既製品、排水トラップ付（建築工事） |
| 73 | 洗濯機 | 1 | | | | ○ | | | 1φ100V | 0.5kw | | | | | | | | | |
| 74 | 乾燥機 | 1 | | | | ○ | | | 1φ100V | 1.2kw | | | | | | | | | |
| 75 | 吊戸棚 | 1 | ○ | | | | 800×300×600 | | | | | | | | | | | | 既製品 |
| 76 | 手洗い（洗面器） | 1 | | | ● | | YL221+YTL305RAG | | | | ● | 1 | ● | 1 | ● | 1 | | | |
| | 便所 | | | | | | | | | | | | | | | | | | |
| 77 | 棚 | 1 | ○ | | | | | | | | | | | | | | | | 化粧合板 |
| | 便器 | 1 | | | ● | | YC14+YTS740BS+YTU141G1X | | | | ● | 1 | | | ● | 1 | | | |
| 78 | 手洗い（手洗器） | 1 | | | ● | | YTL590−2P | | | | ● | 1 | | | ● | 1 | | | |
| | シャワー室・脱衣 | | | ○ | | | | | | | | | | | | | | | |
| 79 | シャワーユニット | 1 | ○ | | | | 800×1100×2075 | | | | ● | 1 | ● | 1 | ● | 1 | | | 既製品OS11排水トラップ付（建築工事） |
| | 外部 | | | | | | | | | | | | | | | | | | |
| 80 | 洗濯機 | 1 | | | | ○ | | | | | YTW10 | 1 | YT200S13 | 1 | | | | | 化粧合板 |
| | | | | | | | | | | | | | | | | | | | |
| 81 | スチームコンベクション | 1 | | | ● | | 900×900×1600 | 55,000kcal/h | 1φ100V | 0.9kw | 20Aボールバルブ | 1 | | | 間接排水口 50−100 | 1 | 25Aネジコック | 1 | |
| 82 | 移動台洗場（洗浄室） | 1 | | | | | | | | | | | YT200S13 | 1 | T5A50 | 1 | | | |
| 83 | 屋外移動台洗場 | 1 | | | | | | | | | | | YT200S13 | 1 | 排水ます（建築） | 1 | | | |
| 84 | 屋外ポリバケツ洗場 | 1 | | | | | | | | | YT200S13 | 1 | YT200S13 | 1 | 排水ます（建築） | 1 | | | |
| 85 | ステンレス戸棚 | 1 | | | | ○ | 900×600×1800 | | | | | | | | | | | | |

※1

| | | | |
|---|---|---|---|
| 工事名 | いずみ野小学校給食室改修工事（衛生設備工事） | 年月日 | 平成15年3月 |
| 図面番号 | P−6 | 調理機器・家具備品リスト | 縮尺 N.S |
| 建築局長 | 建築総長 | 課長 | 係長 | 課員 | 所長 |

横浜市建築局

株式会社 野西秀雄設計事務所
一級建築士(大臣)登録第105585号 野西秀雄

確認済印
東京ガス株式会社
営業設備部 打合者
確認年月日

| 工事種別 | 用途番号 | 施設種類番号 | 施設番号 | 施設番号 | 施設番号 | 図面種類番号 | 図面番号 | 特殊記号 |
|---|---|---|---|---|---|---|---|---|
| H | 1 | 4 | 2 | 9 | 5 | 0 | 3 | 1 | 1 | 5 | 0 | 0 | 6 | |

法 6

## 器具表

衛生器具の型番は参考とする。

| 設置場所 | 器具名 | 記号 | 数量 | 仕様 |
|---|---|---|---|---|
| 屋 外 | 瞬間給湯器 | 屋外壁掛形 | 1組 | （50号～55号） 最大ガス消費量96，000kcal／h～105，000Kcal／h×2（2連結） |
| | | | | 配管カバー・リモコンスイッチ（コード共）・防水形プラグ付 最大消費電力 ： 760W－100V |
| 屋 外 | 洗濯機用水栓 | YTW10 | 1 | 緊急止水弁付横水栓 |
| | 横水栓 | YT200S13 | 5 | |
| 便 所 | 洋風大便器 | YC14+YTS740BSX+YTU141Q1X | 1 | 座掛洗落し式便器，リモコン形フラッシュバルブ（跳べら形レバー式操作弁）、紙巻器（スペアー付）共 |
| | 手洗器 | YTL590－2P | 1 | 埋込手洗器，自閉式単水栓 |
| 休憩室 | 洗面器 | YL221+YTL306RAG | 1 | 2バルブ式混合栓，水石けん入れ、排水金具 |
| | 化粧鏡 | YTS119ASR3 | 1 | 360x450 程度 |
| | 洗濯機用水栓 | YTW10 | 1 | 緊急止水弁付横水栓 |
| 調理室 下処理室 | 手洗器 | YL112+YTEL58X | 2 | 泡沫吐水口自動水栓（混合栓），水石けん入れ、排水金具，光電センサー（埋込形） |
| | 化粧鏡 | YTS119ASR3 | 2 | 360x450 程度 |
| 洗浄室 検収室 配膳ホール | 洗面器 | YL220DS+YTEL50HAX | 3 | 自動水栓（混合栓），水石けん入れ，排水金具，栓付属品共 |
| | 化粧鏡 | YTS119ASR3 | 1 | 360x450程度（配膳ホール） |
| 洗面器上部取り付け | 化粧棚 | YS3 | 6 | 陶器製 450×140程度 |
| 前室 | 掃除用流し | NS210（YSK322） | 1 | リムカバー Sトラップ 給湯栓 共栓 取付金具 |
| | 洗濯機用水栓 | YTW10 | 1 | 緊急止水弁付横水栓 |
| 掃除用具入 | 掃除用流し | NS210（YSK322） | 2 | リムカバー Sトラップ 給湯栓 共栓 取付金具 |
| 配膳ホール 洗浄・調理 下処理 検収室 | ペーパータオルホルダー | 樹脂製 | 5 | |

## 食器洗浄機 仕様

| | |
|---|---|
| 機種 | ボイラー内蔵型水圧式食器洗浄機（2槽式） ※ドライ仕様 自動ストップ機能付き |
| 給湯方式 | 洗浄機専用内蔵ボイラーにより昇温 ※排気温度260℃以下 |
| 洗浄能力 | 1時間当り 6，000個以上の処理が可能なものとする（直径140mmの食器洗浄時） |
| 電機容量 | 3P－200V、コンベアモーター、ポンプモーター 他 5．79KW以下 |
| ガス消費量 | 17，000 ～ 24，000Kcal／h |
| 外形寸法 | 3，000×1，250×1，400 程度 |
| 摘 要 | ① 材質はSUS430とする。<br>② スイッチボックス及びモーター等は水のかからない構造とする。<br>③ 側面はすべてステンレスで覆い、保守を要する場合は着脱式とする。<br>④ 内蔵ボイラーの排気筒は直径150φとし、材質はSUS304とする。<br>⑤ ボイラー上部の排気筒は床面より1，800Hまでの部分には、カバー（網等）をする。<br>⑥ 水道直結部は水道局基準とする。<br>⑦ 内蔵ボイラーにはボールタップを使用する。<br>⑧ スイッチボックス内部はマグネット式安全装置付とする。<br>⑨ 洗浄室内（コンベア左右）に消音用カーテンを取り付ける。<br>⑩ コンベアの有効幅は750以上とし、高さは850程度とする。<br>⑪ コンベアの速度は可変とする。<br>⑫ ノズルパイプは容易に取り外し可能な構造とする。<br>⑬ 仕上げ用給湯シャワー付とする。<br>⑭ 自動点火（圧電着火）とする。<br>⑮ 湯枝取付（YT200S13相当を附属）。<br>⑯ 動力制御盤は手元消防器（漏電遮断器）を組込む。<br>尚、下記の安全装置を内蔵するものとする。<br>1．立ち消え安全装置。2．空焚き防止装置。3．非常停止装置。 |

## ガス消費量

| | 設置場所 | 器具名 | 数量 | ガス入力（kcal／h） 1台あたり | 計 | |
|---|---|---|---|---|---|---|
| | 屋外 | 瞬間給湯機 | 2 | 105，000 | 210，000 | |
| | | | | | | |
| | | （室外計） | | | 210，000 | |
| Q1 | 洗浄室 | 食器洗浄機 | 1 | 24，000 | 24，000 | 30kQ |
| Q2 | 調理室 | 回転釜 | 3 | 32，000 | 96，000 | 40kQ |
| Q3 | | 回転釜 | 1 | 32，000 | 32，000 | 40kQ |
| Q4 | | ガスコンロ | 1 | 8，000 | 8，000 | 40kQ |
| Q5 | | スチームコンベクションオーブン | | 65，000 | 65，000 | 30kQ |
| | 洗浄室 調理室 | （計） | | | （225，000） | |
| | | 合計 | | | 435，000 | |
| | | （室内計） | | *1 | （225，000） | |

## 電気機器 発熱量

| 設置場所 | 器具名 | ヒーター電気容量（kw） 保管庫交互運転 | | 発熱量（kca /h）* 保管庫交互運転 | |
|---|---|---|---|---|---|
| 洗浄室 | 食器消毒保管庫 | 16．2（最大値） | | 13，932 | |
| 〃 | 食缶消毒保管庫 | | | | |
| 調理室 | 器具消毒保管庫2台 | | | | |
| 下処理室 | 器具消毒保管庫1台 | | | | |
| 更衣室 | 乾燥機 | 2．4 | | 2，064 | |
| 計 | | | | *1（15，996） | |

◆ 1kw＝860kcal／hとする。

＊ 電気容量（ヒーター）の算定は、保管庫交互運転を標準とする。
上表の数値は参考値とする。実施設計に於いては、空調部を含め電気担当者に確認する。

● 火を使用する室に設置する換気設備（建設省告示1826号）

（調理室・洗浄室系統）

V＝40・K・Q 、 V＝30・K・Q

（食器洗浄機・スチームコンベクションオーブン）

K＝都市ガス：0．00108$m^3$／kcal

（参考計算例） Q1＝ 24，000kcal／h，Q2＝96，000kcal／h，

Q3＝ 32，000kcal／h，Q4＝ 8，000kcal／h

Q5＝ 65，000kcal／h

V1＝30x0．00108$m^3$／kcalx 24，000kcal／h＝ 778$m^3$／h

V2＝40x0．00108$m^3$／kcalx 96，000kcal／h＝4，148$m^3$／h

V3＝40x0．00108$m^3$／kcalx 32，000kcal／h＝1，383$m^3$／h

V4＝40x0．00108$m^3$／kcalx 8，000kcal／h＝ 346$m^3$／h

V5＝30x0．00108$m^3$／kcalx 65，000kcal／h＝2，106$m^3$／h

● 給食室の最大消費熱量のチェック

ガス器具の消費熱量 *1 225，000kcal ／h

電気機器（ヒーター等） 15，996kcal ／h

*（保管庫交互運転）

計 240，996kcal ／h＜300，000Kcal ／h

＊1
最大消費熱量が、300000Kcal／h以上かつ、多量の火気を使用する部分で床面積が200㎡以上になる場合には、消防法施行令13条による消火設備（不活性ガス・ハロゲン・粉末）が必要となる。

## 機器表

| 記号 | 名称 | 数量 | 仕様 | 備考 |
|---|---|---|---|---|
| FS－1 | 調理室回転釜（3釜用） 送風機 | 1 | 型 式 片吸込シロッコファン 床置型 （防振架台耐震ストッパー付）<br>#2・1／2 x 5，450CMH x 400Pa x 2．2kW （3φ×200V） | 基礎（建築工事） |
| FE－1 | 調理室回転釜（3釜用） 排風機 | 1 | 型 式 片吸込シロッコファン 床置型 （防振架台耐震ストッパー付）<br>#2・1／2 x 5，450CMH x 400Pa x 2．2kW （3φ×200V） | 基礎（建築工事） |
| FS－2 | 調理室 和え物用回転釜 送風機 | 1 | 型 式 斜流形中間ダクトファン （防振吊金物付）<br>NO．4 × 1，560CMH × 330Pa × 0．6kW （3φ×200V） | |
| FE－2 | 調理室 和え物用回転釜 排風機 | 1 | 型 式 斜流形中間ダクトファン （防振吊金物付）<br>NO．4 × 1，560CMH × 330Pa × 0．6kW （3φ×200V） | |
| FE－3 | 洗浄室 食器洗浄機用 排風機 | 1 | 型 式 斜流形中間ダクトファン （防振吊金物付）<br>NO．4 × 3，190CMH × 330Pa × 0．9kW （3φ×200V） | |
| | | | | |
| FE－4 | 下処理室（湯気） 排風機 | 2 | 天井埋込形（低騒音形） 150φx 320CMHx 70Pa （1φ×100V） | |
| FE－5 | 調理室コンロ用 〃 | 1 | レンジフードファン 150φx 350CMHx100Pa （1φ×100V） | |
| FE－6 | 洗浄室（湯気） 〃 | 2 | 天井埋込形（低騒音形） 150φx 150CMHx100Pa （1φ×100V） | |
| FE－7 | 前室（事務コーナ） 〃 | 1 | 〃 150φx 100CMHx100Pa （1φ×100V） | |
| FE－8 | 食品庫 〃 | 1 | 〃 100φx 60CMHx 70Pa （1φ×100V） | |
| FE－9 | 検収室 〃 | 1 | 〃 150φx 120CMHx 70Pa （1φ×100V） | |
| FE－10 | 便所 〃 | 1 | 〃 100φx 50CMHx 80Pa （1φ×100V） | |
| FE－11 | シャワー・脱衣室 〃 | 1 | 天井埋込形（低騒音形） 2室換気用（耐湿形）100φx 60CMHx 80Pa （1φ×100V） | |
| FE－12 | 休憩室 〃 | 1 | 天井埋込形（低騒音形） 150φx 170CMHx 60Pa （1φ×100V） | |
| FE－13 | 配膳ホール ・残さコーナー 〃 | 1 | 〃 150φx 140CMHx100Pa （1φ×100V） | |
| | | | | |
| FE－14 | 調理室 スチームコンベクションーブン 排風機 | 1 | 型 式 斜流形中間ダクトファン （防振吊金物付）<br>NO．4 × 2，430CMH × 320Pa × 0．9kW （3φ×200V） | |
| | | | | |
| | | | | |
| AF－1 | エアフィルター | 1 | エアーフィルタ（PS－600相当品 不織布 重量法75%以上） 500x500x 25tx6パネル（連結型）<br>パネルスプリング押エ乗着脱蓋付横取出しフランジ式フィルタケーシング（1，100×1，600（片面蓋付）×フランジ面間150～250）共 | |
| AF－2 | エアフィルター | 1 | エアーフィルタ（PS－600相当品 不織布 重量法75%以上） 500x500x 25tx8パネル（直付型）<br>正面取出し蓋付付4角M8横ボルト押エ式（ガスケット共）<br>フィルター受枠［ケーシング］別途（建築工事） | |
| AC－1 | 体験室 電気ヒートポンプ式エアコン 壁掛形 | 1 | 冷房能力 2．8KW（0．4～3．6） 消費電力 560W 1φ 100V<br>暖房能力 4．0KW（0．4～6．6） 消費電力 780W | グリーン購入法調達基準適合商品、新冷媒使用<br>COP 4．2 |

| フード一覧表（ステンレス板 SUS304 ヘアーライン仕上） | | | | | | | | | 面風速 |
|---|---|---|---|---|---|---|---|---|---|
| 記号 | 器具名 | 数量 | 寸法 | 風量（CMH） | ダンパー寸法 | グリスフィルター 寸法（参考寸法） | グリスフィルター 数量 | | |
| f－1 | 食器洗浄機 | 1 | 3，400x1，300（箱形） | 3，190 | 400×350 | | | | 0．2m／s |
| f－2 | 回転釜 | 1 | 4，200x1，200（山形4面全周幕板付） | 5，450 | 400×300 ×2 | 500×500×30t（FS付） | 8 | | 0．3m／s |
| f－3 | 回転釜（和え物用） | 1 | 1，200x1，200（箱形） | 1，560 | 350×250 | | | | 0．3m／s |
| f－4 | スチームコンベクションオーブン | 1 | 1，500x1，500（山形4面全周幕板付） | 2，430 | 400×300 | 500×500×30t（FS付） | 4 | | 0．3m／s |

### スチームコンベクションオーブン 仕様

| | |
|---|---|
| 段 数 | 10段 A |
| 調理能力目安 | 150人 |
| パン収納枚数 | 10枚 |
| パンサイズ | ホテルパン1／1 |
| ガス消費量 | 46．5kw以下 |
| 消費電力 | 100V 1000W以下 |
| 機 能 | プログラム調理、クールダウン、風量・湿度調節、二重膜ガラス |
| 付属品 | 軟水器、 焼き網・棚網 各5枚、<br>1／1ホテルパン 深さ25mm・65mm 各10枚、<br>1／1 穴あきホテルパン 深さ40mm 10枚 |
| その他 | 水道直結部は水道局基準・ガス機器防火性能評定品 |

（注）ホテルパン深さは参考とする

| | | | |
|---|---|---|---|
| 工事名 | いずみ野小学校給食室改修工事（衛生設備工事） | 年月日 | 平成15年3月 |
| 図面番号 | P－6 | 機器表 ・ 器具表 | 縮尺 N.S |

| 建設局長 | 建築部長 | 課長 | 係長 | 係員 | 所長 |
|---|---|---|---|---|---|
| | | | | | |

横浜市建築局

株式会社 野路秀雄設計事務所
一級建築士（大臣）登録第105585号 野路秀雄

確認済印
東京ガス株式会社
営業設備部 打合せ
確認年月日

法 7

| 工事種別 | 用途番号 | 建築種類番号 | 建築個有番号 | 施設番号 | 図面種類番号 | 図面個有番号 | 特殊記号 |
|---|---|---|---|---|---|---|---|
| H | 1 | 4 | 2950 | 3 1 5 | 0 | 07 | |

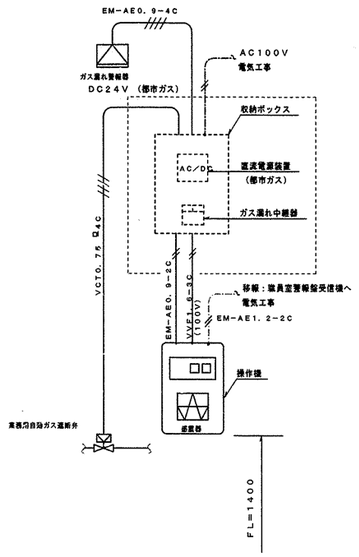


※操作器（感震器内蔵）・ガス漏れ警報器・遮断弁、
収納ボックス（直流電源装置・ガス漏れ中継器） は本工事。
※感震器は、震度5（80～250gal）にて、遮断弁止めとする。

※2次側電気配管は電気工事とし、配線工事は機械設備工事とする。

燃焼器等から水平距離が8m以内（都市ガス）のガス漏れを最も有効に検知することができ、かつ、廃ガスの影響の少ない位置に検知器を設ける。

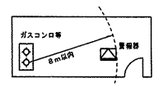


施工区分図（2次側電気工事）

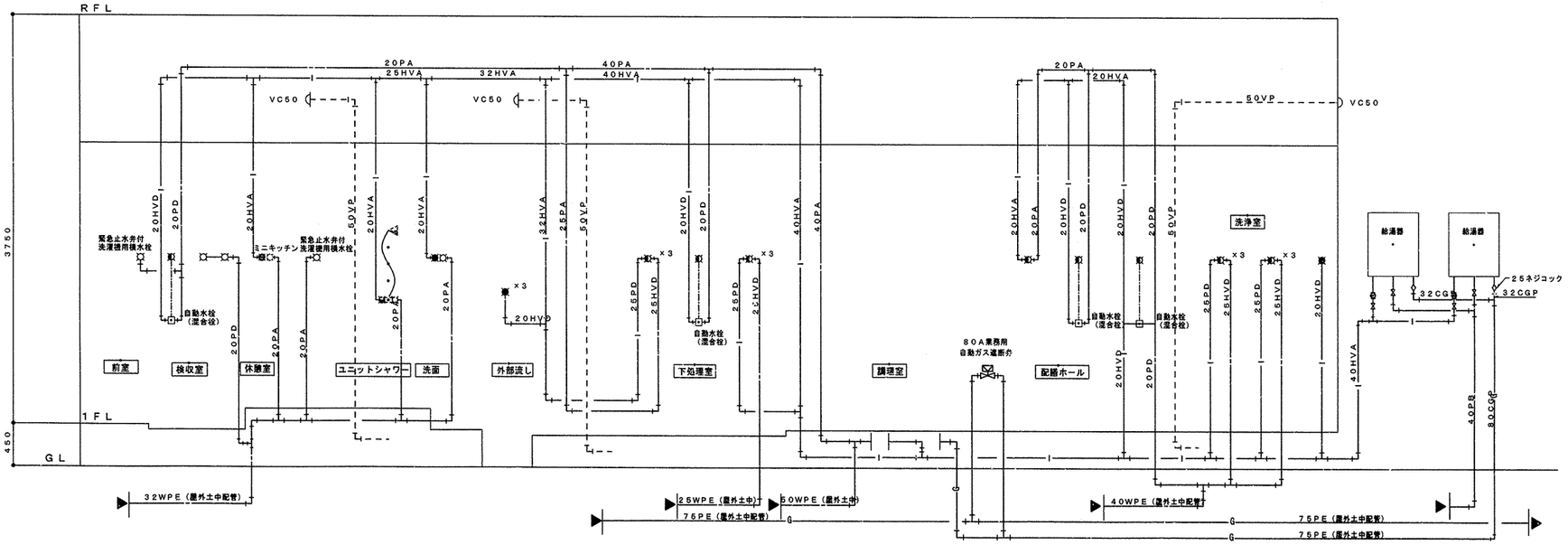


| | | | |
|---|---|---|---|
| 工事名 | いずみ野小学校給食室改修工事（衛生設備工事） | 年月日 | 平成15年3月 |
| 図面番号 | P－7 | （衛生）系統図、ガス漏れ警報施工区分図 | 縮尺 N.S |

| 建築局長 | 建築部長 | 課長 | 係長 | 課員 | 所長 |
|---|---|---|---|---|---|
| | | | | | |

横浜市建築局

株式会社 野路秀雄設計事務所
一級建築士(大臣)登録第105525号 野路秀雄

確認済印
東京ガス株式会社
営業設備部 担当者 小林
確認年月日

| 工事種別 | 用途番号 | 施設種類番号 | 建築備有番号 | 施設番号 | 図面種類番号 | 図面個有番号 | 特殊記号 |
|---|---|---|---|---|---|---|---|
| H | 1 | 4 | 2 9 5 | 0 3 1 | 5 | 0 0 8 | |

法 8

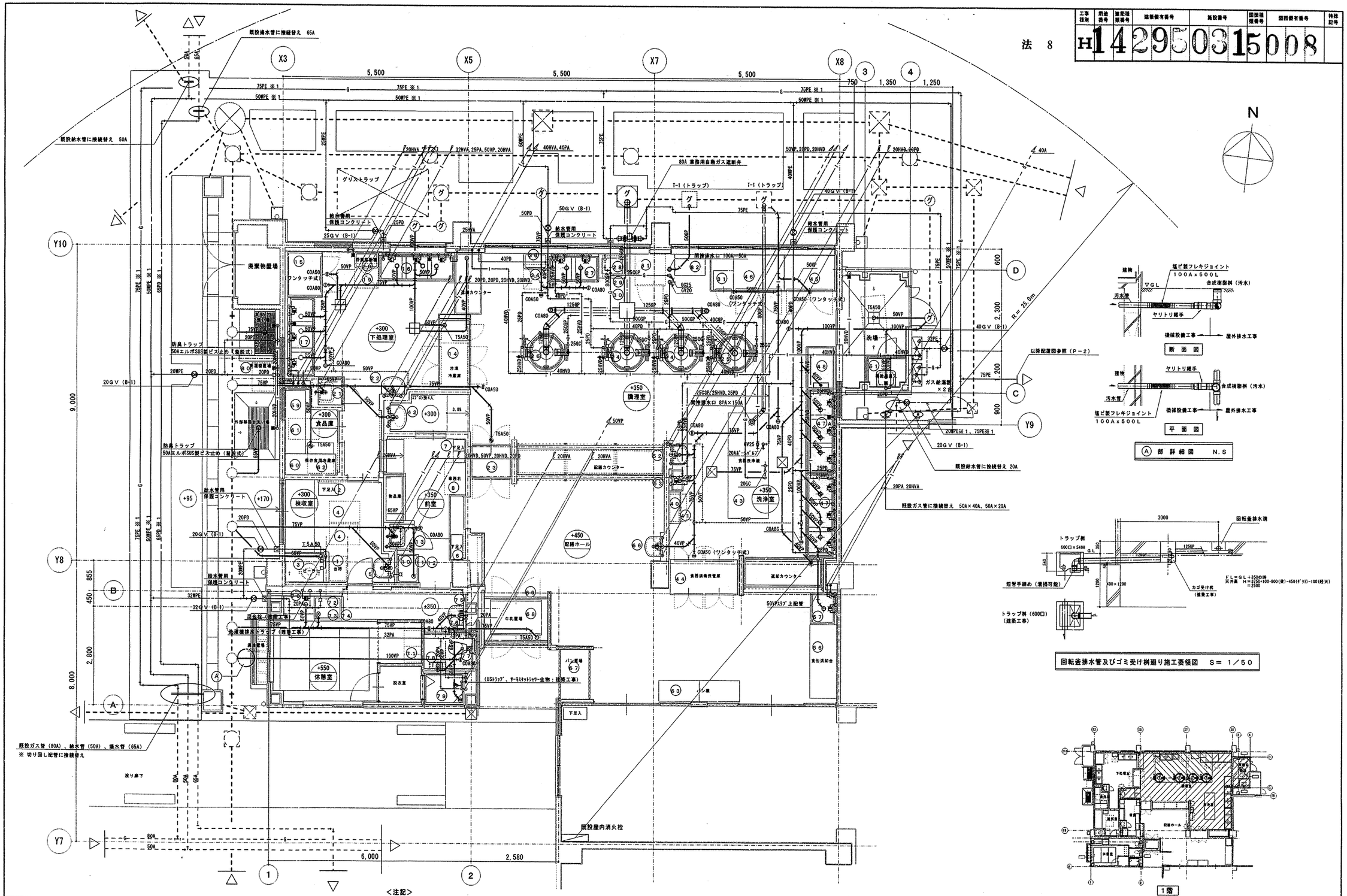








回転釜排水管及びゴミ受け桝廻り施工要領図 S＝1／50




ア150 シンダーコンクリート

ア690 シンダーコンクリート

1階平面図 S＝1／50

<注記>

1） ⓖ Ⓖ で表示されている排水は 屋外排水設備工事（別途工事）にてグリーストラップ（建築工事）へ導入する。

2） Ⓣ Ⓣ 回転釜よりの排水は トラップ桝に接続し、屋外排水設備工事（別途工事）にて処理する。

3） ※1 印 給水管・排水管・ガス管等の切り回し工事は工事着工後 最優先で施工すること。

| 工事名 | いずみ野小学校給食室改修工事（衛生設備工事） | 年月日 | 平成15年3月 |
|---|---|---|---|
| 図面番号 | P－8 （衛生） 1階平面詳細図 | 縮尺 | 1／50 |

| 建築局長 | 建築部長 | 課長 | 係長 | 課員 | 所長 |
|---|---|---|---|---|---|
| | | | | | |

横浜市建築局

株式会社 野路秀雄設計事務所
一級建築士(大臣)登録第105585号 野路秀雄

確認済印
東京ガス株式会社
営業設備部 打合者
確認年月日

| 工事種別 | 用途番号 | 建築種類番号 | 建築個有番号 | 施設番号 | 図面種類番号 | 図面個有番号 | 特殊記号 |
|---|---|---|---|---|---|---|---|
| H | 1 | 4 | 2 9 5 | 0 3 1 | 5 | 0 0 9 | |

法 9

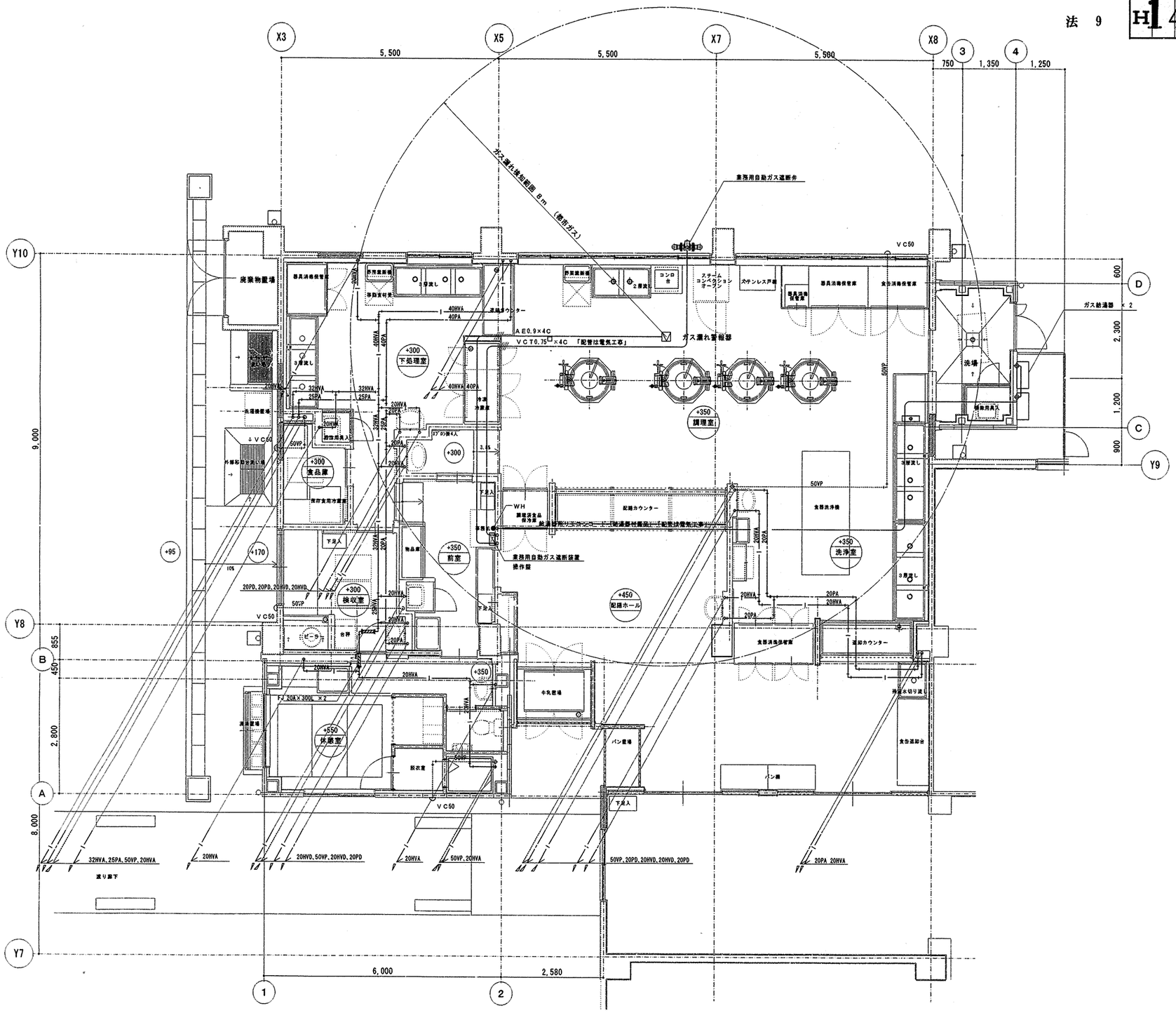


1階平面図（天井配管・配線） S＝1／50

| 工事名 | いずみ野小学校給食室改修工事（衛生設備工事） | 年月日 | 平成15年3月 |
|---|---|---|---|
| 図面番号 | P－9 | （衛生）1階平面詳細図（天井内配管、配線） | 縮尺 1／50 |

| 建築局長 | 建築部長 | 課長 | 係長 | 課員 | 所長 |
|---|---|---|---|---|---|
| | | | | | |

横浜市建築局

株式会社 野路秀雄設計事務所
一級建築士(大臣)登録第105585号 野路秀雄

確認済印
東京ガス株式会社
営業設備部 担当者
確認年月日

| 工事種別 | 用途番号 | 施設種別番号 | 施設個有番号 | 施設番号 | 図面種類番号 | 図面個有番号 | 特殊記号 |
|---|---|---|---|---|---|---|---|
| H | 14 | 29 | 503 | 1 | 5 | 01 | 0 |

法 10

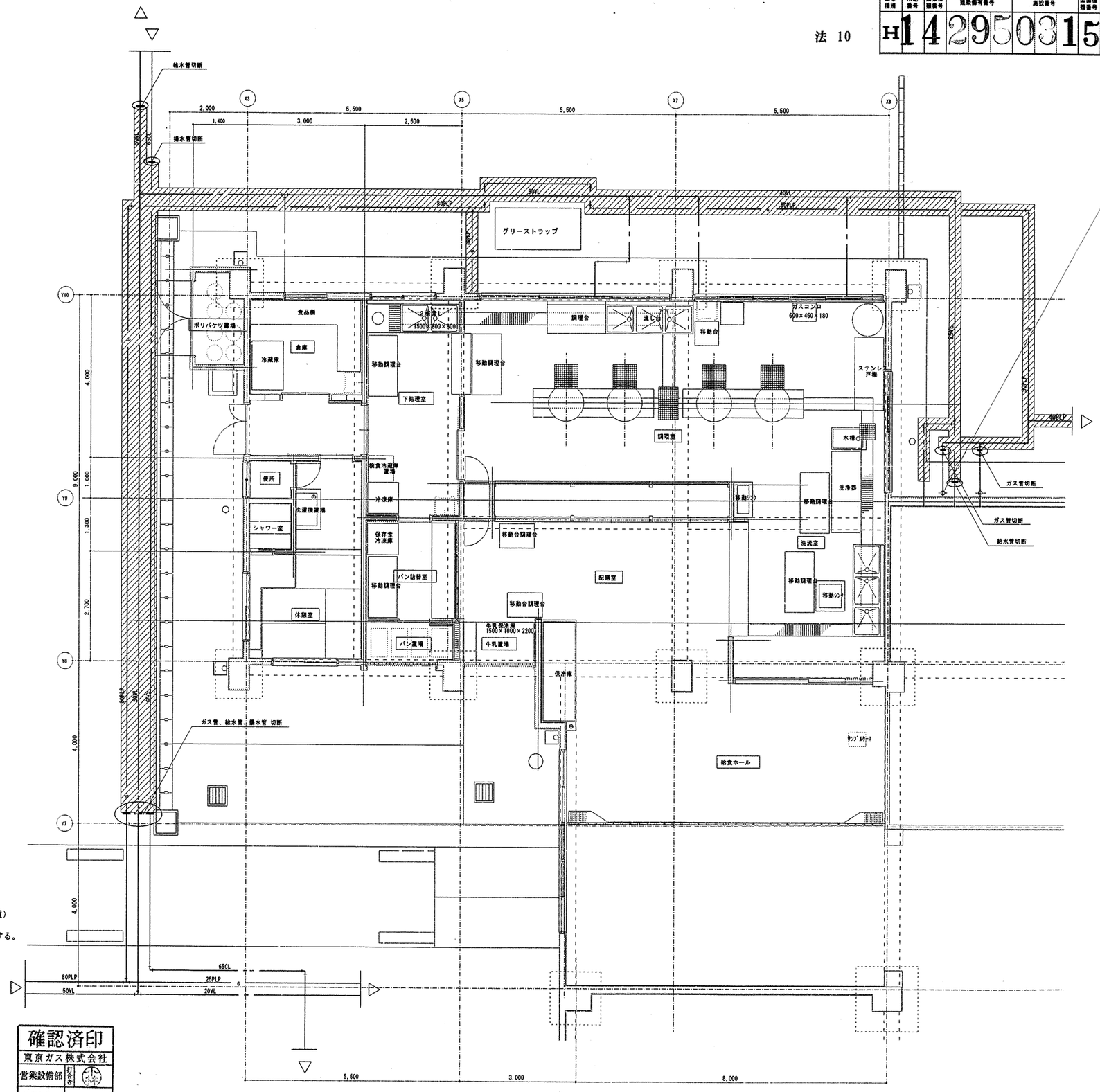


屋外現況配管平面図　S＝1／50

既設不要配管範囲を表す。（既設管撤去）

※　既設配管の切り回しに伴う配管切断は本工事とする。

| | | | |
|---|---|---|---|
| 工事名 | いずみ野小学校給食室改修工事（衛生設備工事） | 年月日 | 平成15年3月 |
| 図面番号 | P－10 | （衛生）屋外現況配管平面図 | 縮尺 1／50 |

| 建築局長 | 建築部長 | 課長 | 係長 | 係員 | 所長 |
|---|---|---|---|---|---|
| | | | | | |

横浜市建築局

株式会社 野路秀雄設計事務所
一級建築士(大臣)登録第105585号 野路秀雄

確認済印
東京ガス株式会社
営業設備部 打合せ
確認年月日

| 工事種別 | 用途番号 | 建築種類番号 | 建設個有番号 | 施設番号 | 図面種類番号 | 図面個有番号 | 特殊記号 |
|---|---|---|---|---|---|---|---|
| H | 1 | 4 | 29503 | 15 | 0 | 11 | |

法 11

| 調理室 | |
|---|---|
| 排気チャンバー | |
| C2 | 1 |
| QE=1,560CMH | |
| 500X500X400H | |

| 調理室 | |
|---|---|
| 吹出口 S3 | |
| VHS 900X200 | |
| Qs=780CMH | 2 |
| 結露防止型 | |
| BOX 1100X400X400H | |

| 調理室 | |
|---|---|
| 排気チャンバー | |
| C1 | |
| QE=2,725CMH | 2 |
| 600X500X500H | |

| 調理室 | |
|---|---|
| 吹出口 S1 | |
| VHS 2200X300 | |
| Qs=2,610CMH | 1 |
| 結露防止型 | |
| BOX 2400X500X350H | |

| 調理室 | |
|---|---|
| 吹出口 S2 | |
| VHS 1200X300 | |
| Qs=1,420CMH | 2 |
| 結露防止型 | |
| BOX 1400X500X350H | |

| 調理室 | |
|---|---|
| 排気チャンバー | |
| C3 | |
| QE=2,430CMH | 1 |
| 600X500X500H | |

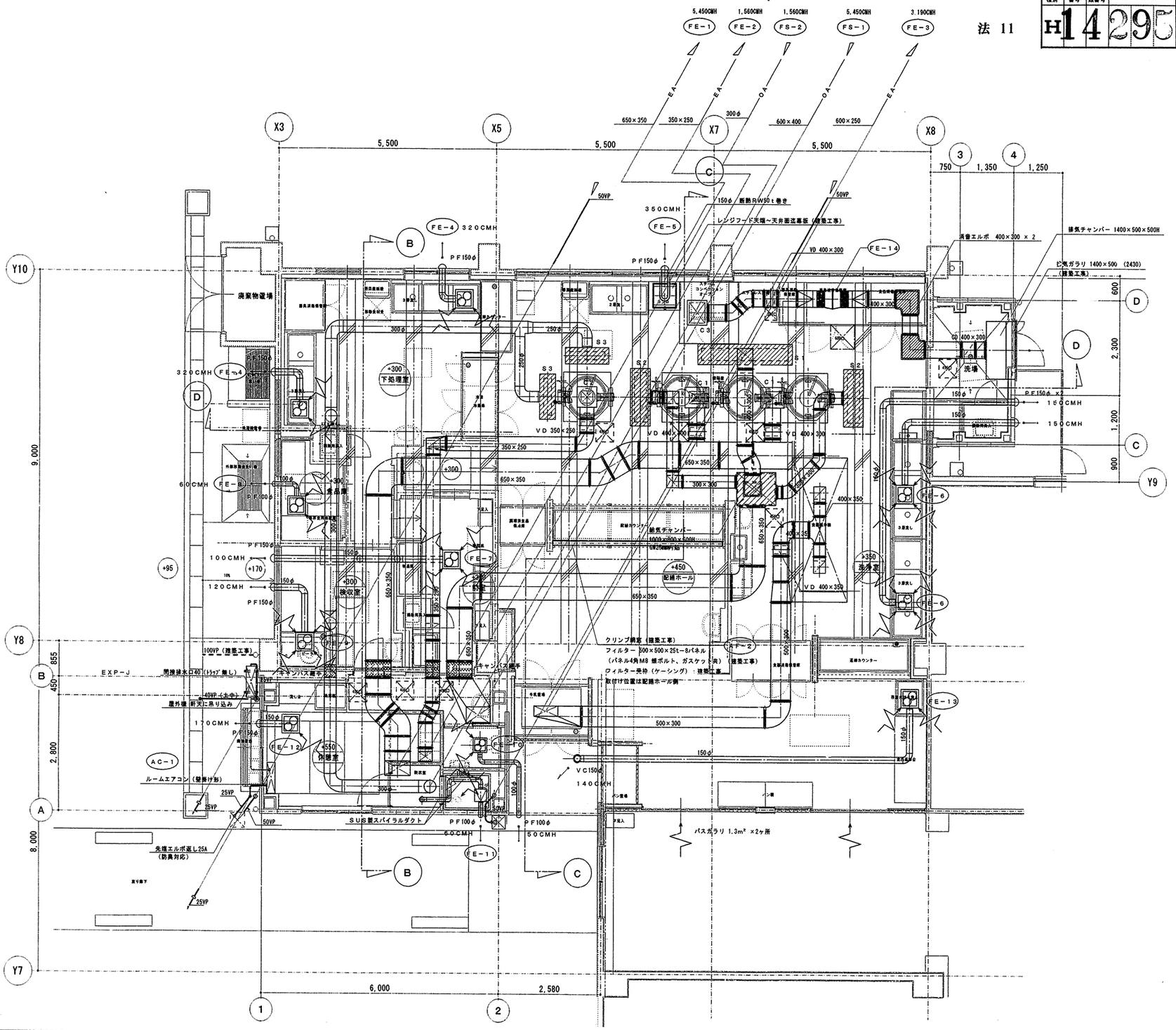


1階平面詳細図 S=1/50

| 工事名 | いずみ野小学校給食室改修工事（衛生設備工事） | 年月日 | 平成15年3月 |
|---|---|---|---|
| 図番 | P−11 （換気） 1階平面詳細図 | 縮尺 | 1/50 |
| 建築局長 | 建築部長 / 課長 / 係長 / 担当 / 所長 | | |

横浜市建築局

株式会社 野路秀雄設計事務所
一級建築士(大臣)登録第105585号 野路秀雄

| 工事種別 | 所管番号 | 施設種類番号 | 施設個有番号 | 施設番号 | 図面種類番号 | 図面個有番号 | 特殊記号 |
|---|---|---|---|---|---|---|---|
| | 1 | 4 | 2 9 5 0 3 | 1 | 5 | 0 1 2 | |

法 12

| 機械室 | |
|---|---|
| 排気チャンバー | |
| C2 | |
| Qs＝5，450CMH | 1 |
| 900X600X600H | |
| | |

| 機械室 | |
|---|---|
| 給気消音チャンバー | |
| C1 | |
| Qs＝7，010CMH | 1 |
| 1400X700X1700H | |
| 消音内貼GW40k－50t | |

| 機械室 | |
|---|---|
| 排気チャンバー | |
| C3 | |
| Qs＝3，190CMH | 1 |
| 800X600X500H | |
| | |

| 機械室 | |
|---|---|
| EAG（建築工事） | |
| EAG 1800X1700 | |
| Qs＝10，200CMH | 1 |
| ステンレス製防鳥網付 | |
| 50%（防鳥網82．6%） | |

1．85m／s

| 機械室 | |
|---|---|
| OAG（建築工事） | |
| OAG 1000X1200 | |
| Qs＝3，505CMH | 2 |
| ステンレス製防鳥網付 | |
| 50%（防鳥網82．6%） | |

1．6m／s

騒音の許容限度　（単位：デシベル）

| 区域の区分＼時間の区分 | 地域＼時間 | 午前8時から午後6時まで |
|---|---|---|
| 第1種区域 | 第一種中高層住居専用地域 | 50 |
| 第2種区域 | 第一種住居地域<br>第二種住居地域<br>準住居地域<br>その他の地域 | 55 |
| 第3種区域 | 近隣商業地域<br>商業地域<br>準工業地域 | 65 |
| 第4種区域 | 工場地域 | 70 |

（参考）　距離による音の減衰の計算

SPL2＝ SPL1－20log（r2／r1）

SPL1：　受音点の音圧レベル　（dB）
SPL2：　測定点の音圧レベル　（dB）
r1：　音源と受音点までの距離　（m）
r2：　音源と測定点までの距離　（m）

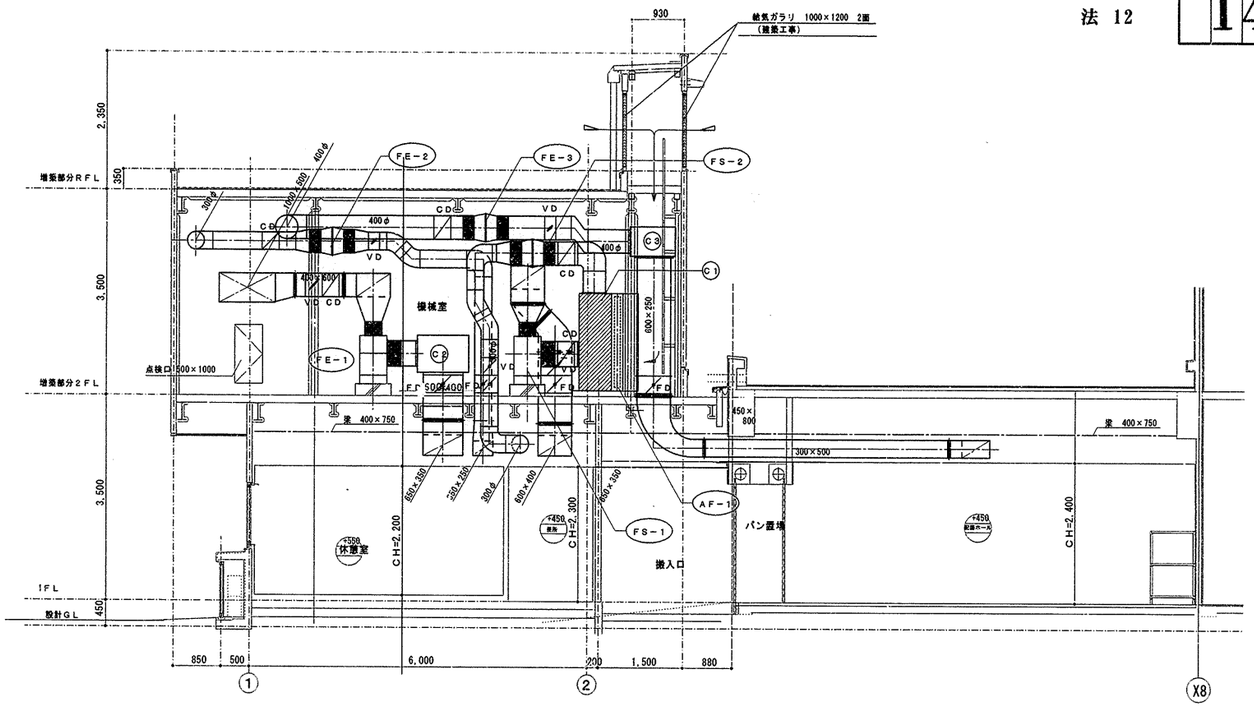


A－A 断面図　S＝1／50

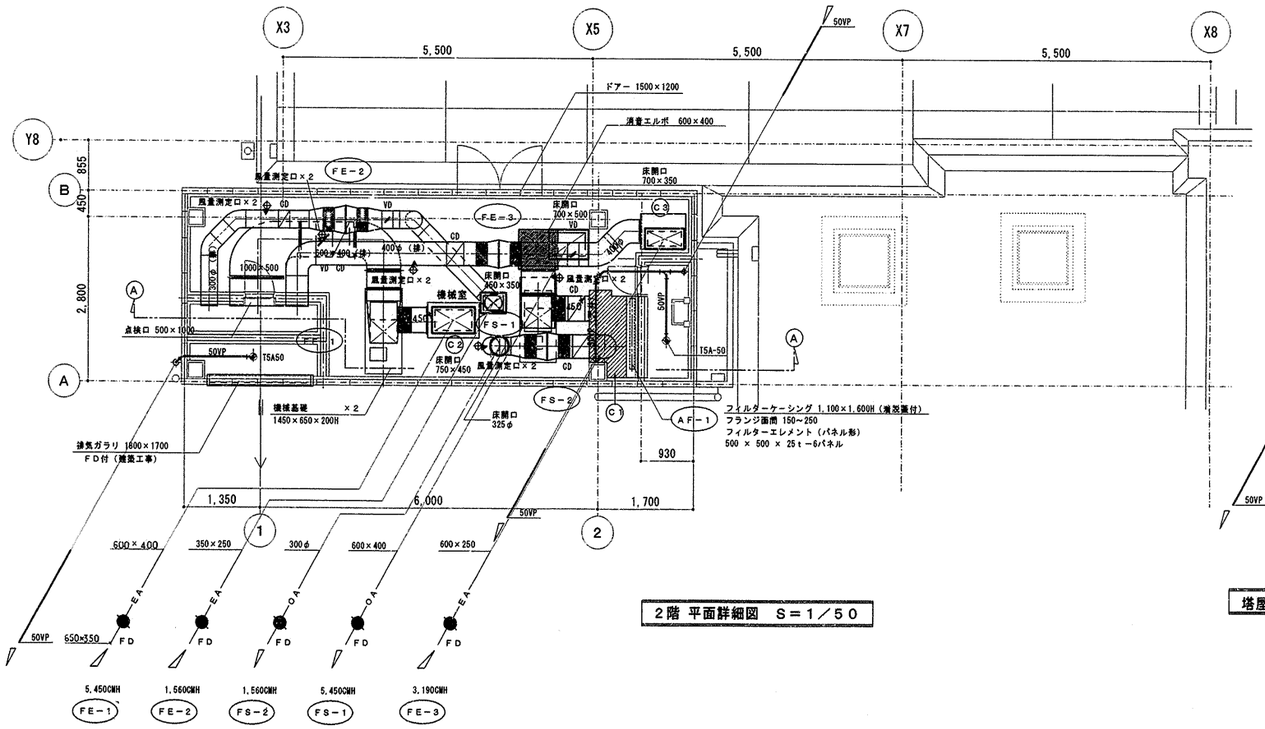


2階 平面詳細図　S＝1／50

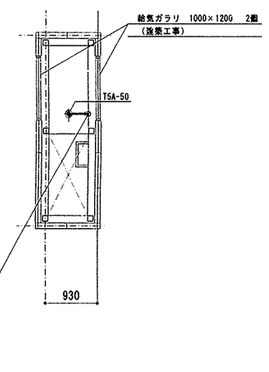


塔屋 平面詳細図　S＝1／50

| | | | | | | |
|---|---|---|---|---|---|---|
| 工事名 | いずみ野小学校給食室改修工事（衛生設備工事） | | | | 年月日 | 平成15年3月 |
| 図面番号 | P－12 | （換気） 2階機械室平断面詳細図 | | | 縮尺 | 1／50 |
| 建築局長 | 建築部長 | 課長 | 係長 | 課員 | 所長 | |

横浜市建築局

株式会社 野路秀雄設計事務所
一級建築士(大臣)登録第105585号 野路秀雄

| 工事種別 | 用途番号 | 建築種類番号 | 建築個有番号 | 施設番号 | 図面種類番号 | 図面個有番号 | 特記記号 |
|---|---|---|---|---|---|---|---|
| H | 1 | 4 | 29503 | 15 | 01 | 3 | |

法 13

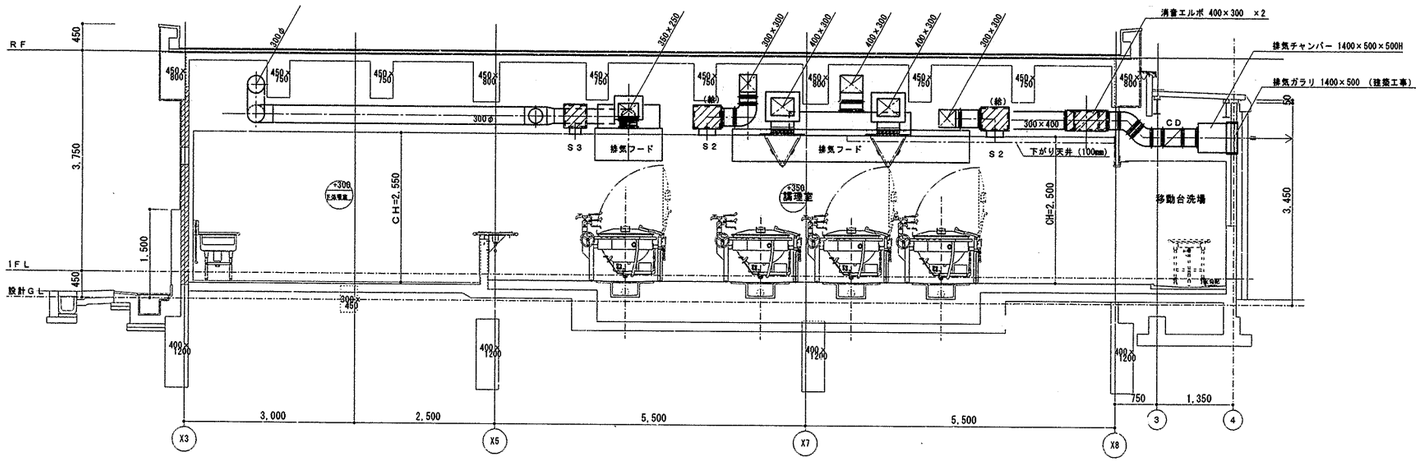


D－D 断面図 S＝1／50

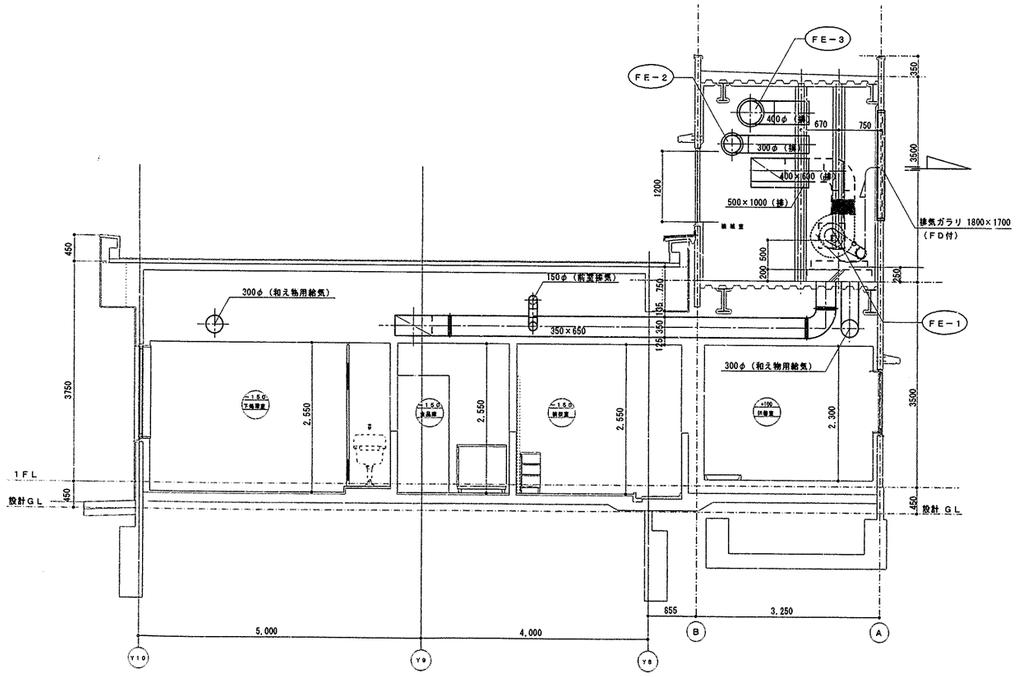


B－B 断面図 S＝1／50

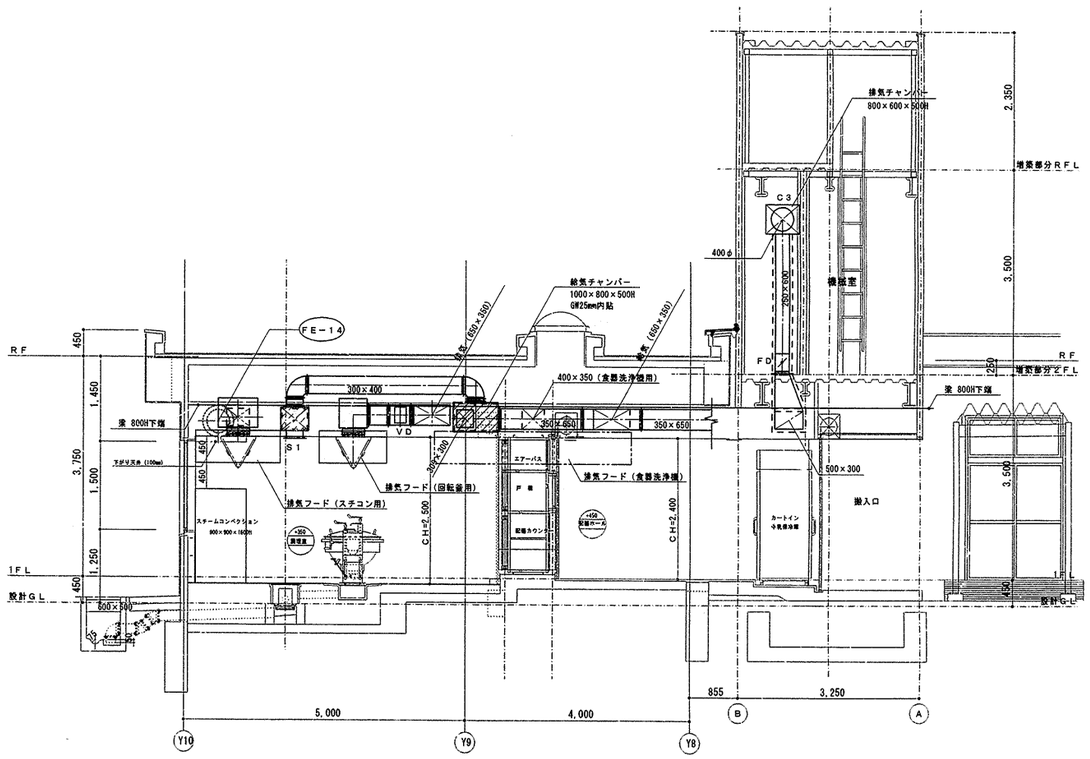


C－C 断面図 S＝1／50

| 工事名 | いずみ野小学校給食室改修工事（衛生設備工事） | 年月日 | 平成15年3月 |
|---|---|---|---|
| 図面番号 | P－13 （換気） 断面詳細図 | 縮尺 | 1／50 |

| 経理局長 | 建築部長 | 課長 | 係長 | 課員 | 所長 |
|---|---|---|---|---|---|
| | | | | | |

横浜市建築局

株式会社 野路秀雄設計事務所
一級建築士(大臣)登録第105585号 野路秀雄

| 工事種別 | 用途番号 | 施設種類番号 | 施設保有者番号 | 施設番号 | 図面種類番号 | 図面保有者番号 | 特殊記号 |
|---|---|---|---|---|---|---|---|
| H | 14 | 29 | 50 | 031 | 50 | 14 | |

法 14

## ガス回転釜（施設工事）（参考図）

調理室

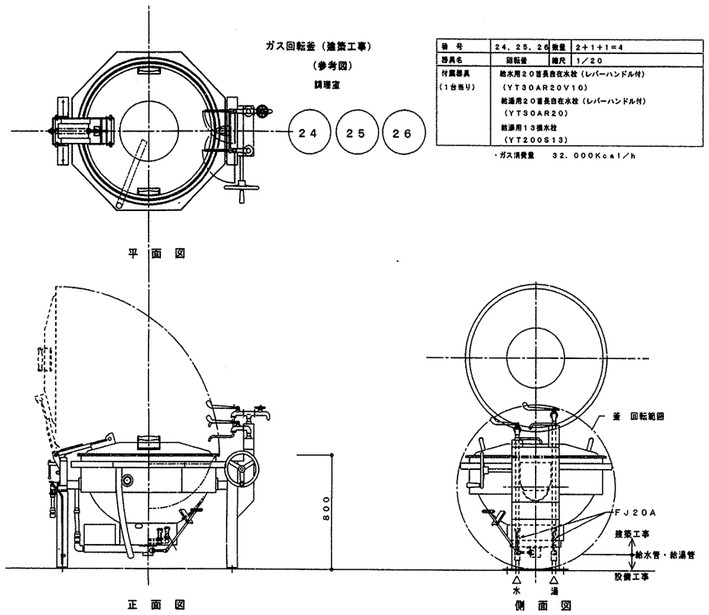


| 番 号 | 24、25、26 | 数量 | 2＋1＋1＝4 |
|---|---|---|---|
| 器具名 | 回転釜 | 縮尺 | 1／20 |
| 付属器具（1台当り） | 給水用20番長自在水栓（レバーハンドル付）（YT30AR20V10）<br>給湯用20番長自在水栓（レバーハンドル付）（YT30AR20）<br>給湯用13横水栓（YT200S13） | | |

・ガス消費量　32，000Kcal／h

・回転釜の設置位置及び給水、給湯、ガス、排水の立ち上げ寸法については、建築工事及び回転釜機器承諾図承諾前に十分に確認し調整の上、施工する。

## 食器洗浄機

洗浄室

43

| 番 号 | 43 | 数量 | 1 |
|---|---|---|---|
| 器具名 | 食器洗浄機 | 縮尺 | N．T．S． |
| 付属器具 | 13横水栓（参考型番YT200S13）<br>動力制御盤（手元開閉器（現電流断器）組込） | | |
| 取付器具 | 20BAV（逆止メ機構付）「給水用」<br>20GV「給湯用」，20水ジコック | | |

※メーカーにより給水、給湯、排水、ガス排気、電気のタッピング位置が異なる為、配管の立ち上げ位置には充分注意する。

**製作手配上の留意点**

1. 食器洗浄機内の清掃が容易に出来るように作製する。清掃用点検口を両側に設置（両側点検口）
2. 飛散防止用カーテンの取付ビス等は無びない物とする。
3. 排水口端部は、水溜り解きりとする。（下図参照）
4. 仕様寸法等は下記の通りとする。

ガス（給水、給湯、排水、電気等）配管と自動洗浄機の接続箇所は、洗浄機使用作業者等の歩行の邪魔にならないように機器制面（図面）より機器内側に位置する。かつ、バルブ操作、排水口清掃等の使守点検スペースを確保する。

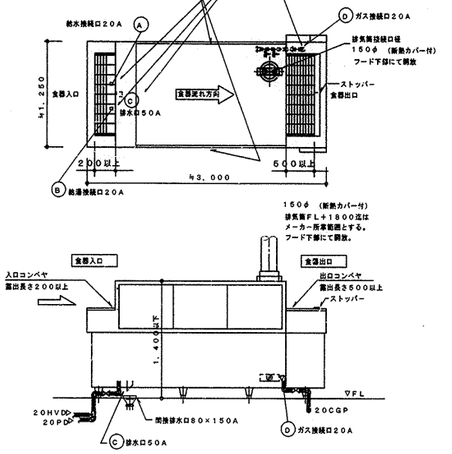


・機器承諾図により、食器の流れ方向、給水、給湯、ガス、排水の接続位置等を十分に確認し調整の上、洗浄作業等の使用時に支障のないよう施工する。

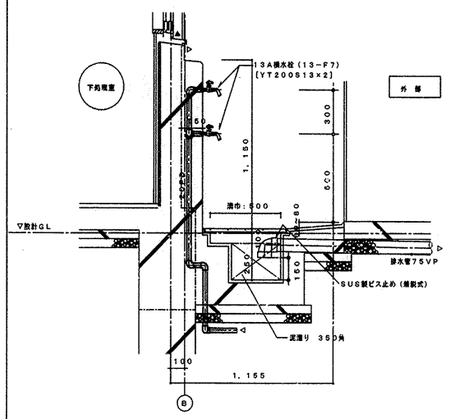


外部ポリバケツ洗い場廻り　詳細図　1／20

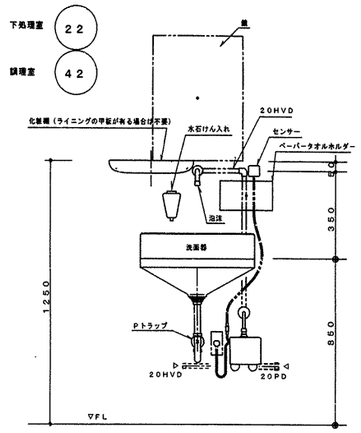


洗面器取付詳細

※ ペーパータオルホルダーの取付位置は、学校側と調整する。

## 残さ処理コーナー

57

| 番 号 | 57 | 数量 | 1槽×1 |
|---|---|---|---|
| 器具名 | 残渣水切り流し | 縮尺 | 1／20 |
| 取付器具 | 13湯水混合栓（YTKJ30U3）＋ホース継手（YTHY218V2）（1槽当り　1ヶ） | | |

※ 排水管50VP（屋内露出）は塗装不用

※ 給水管、給湯管接続位置については、施工時において施設と調整した上で施工する。

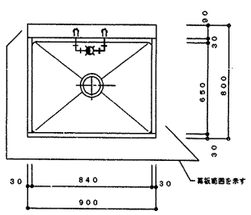


平 面 図

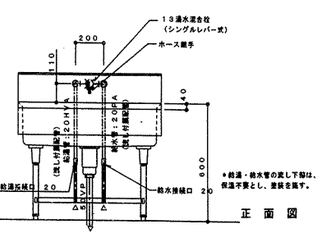


正 面 図

## 調理室

27

| 番 号 | 27 | 数量 | 2槽×1 |
|---|---|---|---|
| 器具名 | 流し台（トラップ付き） | 縮尺 | 1／20 |
| 取付器具 | 13湯水混合栓（泡沫）（YTKJ30U3）（1槽当り　1ヶ）<br>13湯水混合栓（YTKJ30U3）＋ホース継手（YTHY218V2）（1槽当り　1ヶ） | | |

※ 排水管50VP（屋内露出）は塗装不用

※ 給水管、給湯管接続位置については、施工時において施設と調整した上で施工する。

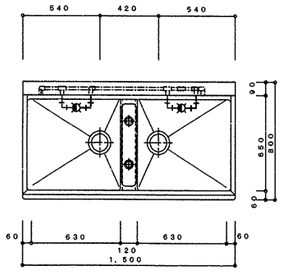


平 面 図

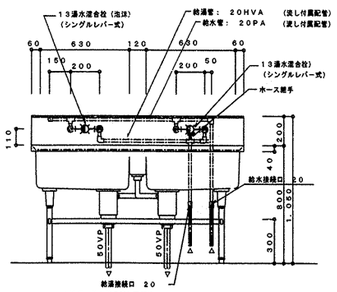


正 面 図

## 下処理室

16　17

| 番 号 | 16　17 | 数量 | 3槽×2 |
|---|---|---|---|
| 器具名 | 流しと（トラップ付き） | 縮尺 | 1／20 |
| 取付器具 | 13湯水混合栓（泡沫）（YTKJ30U3）（1槽当り）3ヶ<br>13横水栓（YT200S13）（1槽当り）1ヶ | | |

※ 排水管50VP（屋内露出）は塗装不用

※ 湯枝給水管、給湯管接続位置については、施工時において施設と調整した上で施工する。

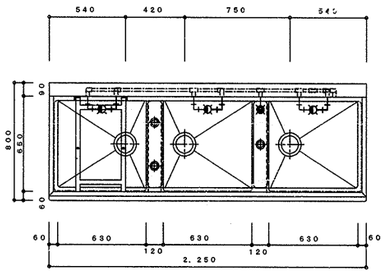


平 面 図

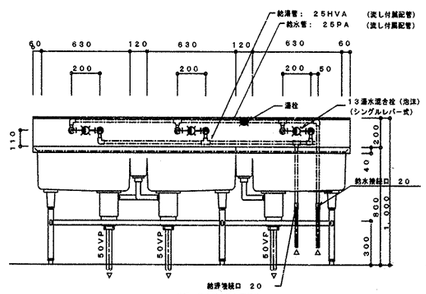


正 面 図

## 洗浄室

47A　47B

| 番 号 | 47A、47B | 数量 | 3槽×2 |
|---|---|---|---|
| 器具名 | 流しと（トラップ付き） | 縮尺 | 1／20 |
| 取付器具 | 13湯水混合栓（泡沫）（YTKJ30U3）（1槽当り）3ヶ<br>13横水栓（YT200S13）（1槽当り）1ヶ | | |

※ 排水管50VP（屋内露出）は塗装不用

※ 湯枝給水管、給湯管接続位置については、施工時において施設と調整した上で施工する。

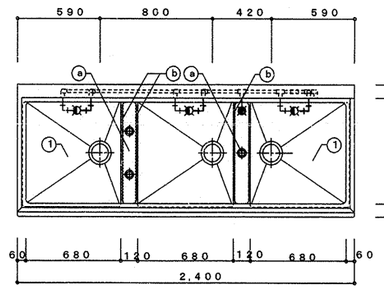


平 面 図

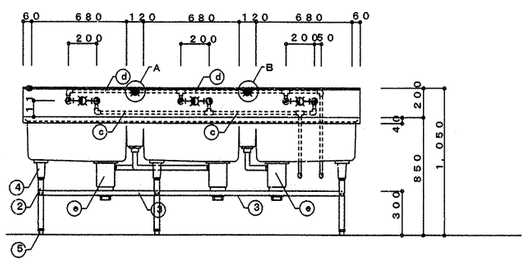


流し（建築工事）配管詳細図　　正 面 図

※立て配管支持金物付（施設工事）

・流しの湯枝位置及び給水、給湯、排水接続口位置の取合いについては建築工事の流し製作承諾図承諾前に十分確認し調整の上、施工する。

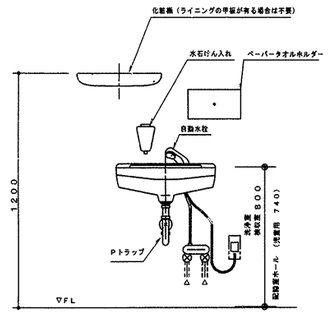


| | |
|---|---|
| 洗浄室 | 52 |
| 校庭室 | 5 |
| 配膳ホール（鍵付） | 66 |

洗面器取付詳細

※ ペーパータオルホルダーの取付位置は、学校側と調整する。

| 工事名 | いずみ野小学校給食室改修工事（衛生設備工事） | 年月日 | 平成15年3月 |
|---|---|---|---|
| 図面番号 | P−14 | （衛生）厨房器具詳細図 | 縮 尺 1／30 |

| 建築局長 | 建築部長 | 課 長 | 係 長 | 課 員 | 所 長 |
|---|---|---|---|---|---|
| | | | | | |

横浜市建築局

株式会社 野路秀雄設計事務所
一級建築士（大臣）登録第105585号　野路秀雄

| 工事種別 | 用途番号 | 施設種類番号 | 施設個有番号 | 施設番号 | 図面種類番号 | 図面個有番号 | 特殊記号 |
|---|---|---|---|---|---|---|---|
| H | 1 | 4 | 29 | 503 | 1 | 5015 | |

法 15

1．フード板取は縦目無しとする事。溶接折り曲げ不可。
2．フード本体ＳＵＳ３０４板接合部のスポット溶接の
　※ピッチは最大間隔１００mm以内とする。
　接合部はシール材でシールを施す。
3．フードの板厚は横浜市建築局整修「機械設備工事施工マニュアル」による。

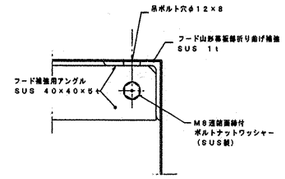


A部詳細図 縮尺：1／2

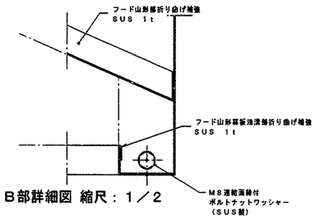


B部詳細図 縮尺：1／2

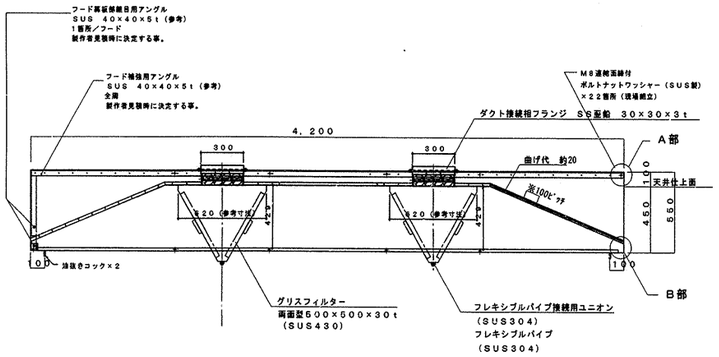


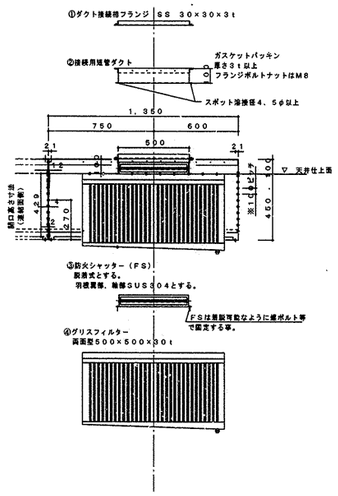


f－1 食器洗浄機用箱形３４００×１３００
グリスフィルター，ＦＳ無し

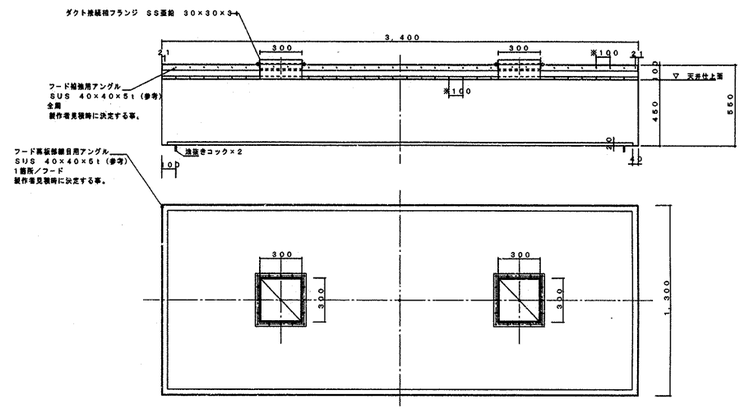


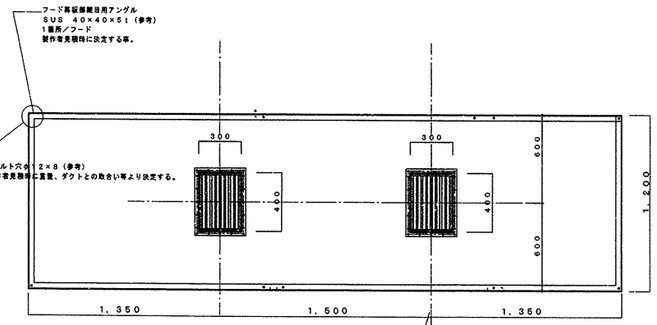


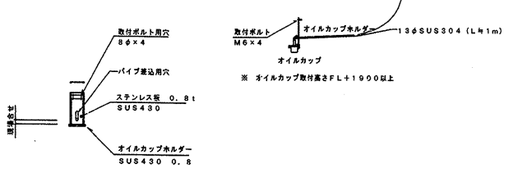


f－2 回転釜（３釜）用山形（幕板付） ４２００×１２００
グリスフィルター
両面型５００×５００×３０ｔ２連式×２箇所（計８枚）
ＦＳ付

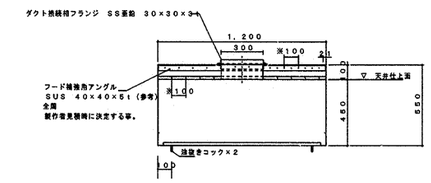


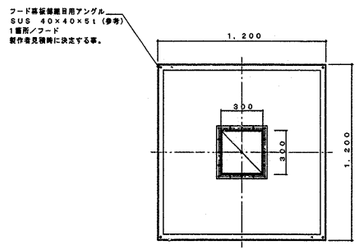


f－3 回転釜（和え物）用箱形１２００×１２００
グリスフィルター，ＦＳ無し

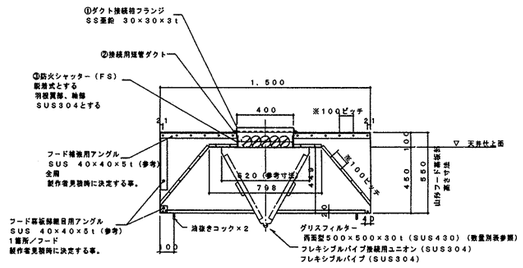


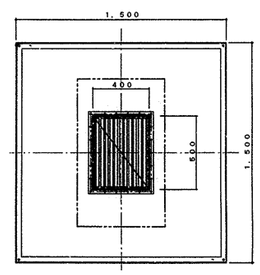


f－4 スチームコンベクション用山形（幕板付）１５００×１５００
グリスフィルター
両面型５００×５００×３０ｔ２連式
ＦＳ付

| 工事名 | いずみ野小学校給食室改修工事（衛生設備工事） | | | 年月日 | 平成15年3月 |
|---|---|---|---|---|---|
| 図面番号 | P－15 | （換気）フードの制作 ・ 部分詳細図 | | 縮 尺 | 1／20 |
| 建築局長 | 建築部長 | 課 長 | 係 長 | 課 員 | 所 長 |
| 横浜市建築局 | | 株式会社 野路秀雄設計事務所<br>一級建築士(大臣)登録第105585号 野路秀雄 | | | |

| 工事種別 | 用途番号 | 建築種類番号 | 建築番号 | 施設番号 | 図面種類番号 | 図面番号 | 特殊記号 |
|---|---|---|---|---|---|---|---|
| H | 1 | 4 | 29503 | 1 | 5 | 016 | |

法 16

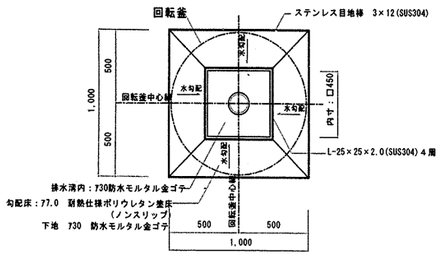


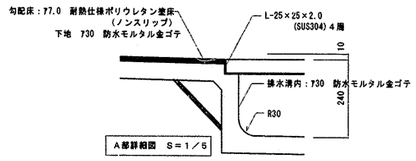


A部詳細図 S＝1／5

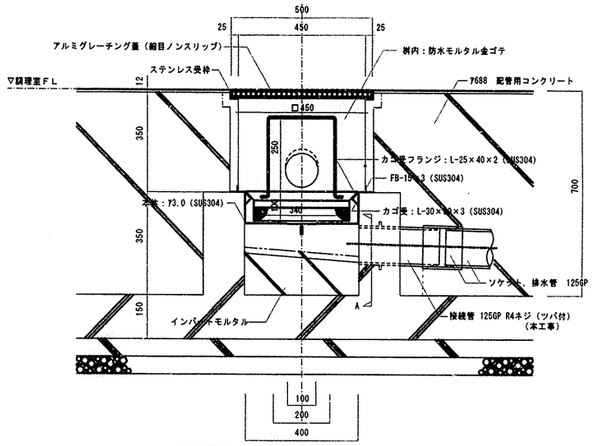


集水桝（回転釜用） 詳細図 S＝1／10

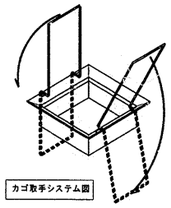

カゴ取手システム図

トラップ仕様　　※水封深さは50mm以上とする

本体 (SUS304) 400L×400W×250H×3.0T

トラップ (SUS304) 200L×200W×75H×1.5T

受皿 (SUS304) 340L×340W×100H

・金網 5メッシュ 線径0.95 (SUS304)

・骨材 5φ (SUS304)

・取手 6φ H400 (SUS304)

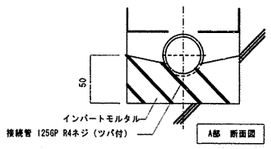


A部 断面図

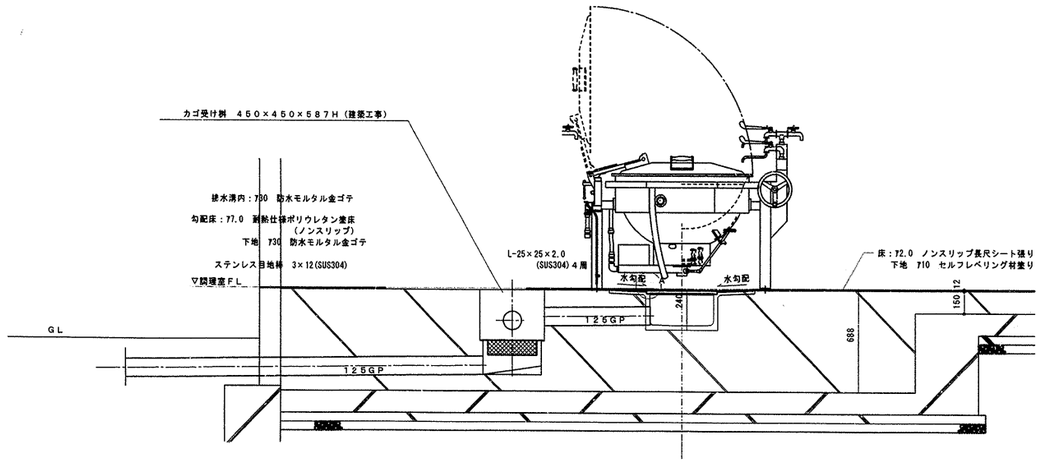


| 工事名 | いずみ野小学校給食室改修工事（衛生設備工事） | 年月日 | 平成15年3月 |
|---|---|---|---|
| 図面番号 | P－16 （衛生）ゴミ受け集水桝、配管接続図 | 縮尺 | 1/5、1/10、1/20 |

| 技監局長 | 建築部長 | 課長 | 係長 | 課員 | 所長 |
|---|---|---|---|---|---|
| | | | | | |

横浜市建築局

株式会社 野路秀雄設計事務所
一級建築士(大臣)登録第105585号 野路秀雄

| 工種 | 事業別 | 用途 | 建物種類番号 | 建物個有番号 | 施設番号 | 図面種類番号 | 図面個有番号 | 特記 | 枝番 |
|---|---|---|---|---|---|---|---|---|---|
| H | 1 | 4 | 1 | 7 | 8 | 9 | 9 1 4 0 0 1 | | |

# 上飯田小学校給食室改築その他工事
# （電気設備工事）

## 特記仕様

工事名称　上飯田小学校給食室改築その他工事（電気設備工事）

工事場所　横浜市泉区上飯田 1331

建物概要　RC2階建　延床面積 323.34 ㎡

工事基準　本工事は、本図面以外に横浜市建築局建築部電気設備工事 特別仕様書、その他関連法規、電気設備学校標準図（8年度版）、機器標準図電気設備（8年度版）、給食室ドライシステム化標準図に準拠して施工する。

工事項目　1．給食室改造電気設備工事
- 1）受変電設備工事
- 2）幹線設備工事
- 3）電灯・コンセント設備工事
- 4）弱電設備工事
- 5）自動火災報知設備工事
- 6）電気設備切廻し工事

工事概要　1給食室改造電気設備工事

1）受変電設備工事

改造工事に伴い既存キュービクルの改修並びに変圧器の取替を行う。

2）幹線設備工事

既存キュービクルより改造給食室　SP－0迄の電灯・動力幹線ケーブル配線工事を行う。

3）電灯・コンセント設備工事

図示の照明器具、配線器具の取付及び配管配線を行う。

4）弱電設備工事

図示の放送、テレビ、インターホン、電話設備の配管配線及び各機器の取付を行う。

5）自動火災報知設備工事

図示の感知器、発信機、電鈴、表示等への配管配線、器具の取付を行う。

6）電気設備切廻し工事

改造工事に伴い、既存幹線（強電・弱電）の切廻し工事を行う。

特記事項
1）設計図中、いんぺい配管の（16）を（PF16）、（22）を（PF22）に、又（28）を（PF28）に読み換えるものとする。
2）設計図中、機器の名称及び仕様は横浜市立小・中学校標準図、給食室ドライシステム化標準図に準拠する。
3）ハンドホール内でのケーブル巻溜は1巻き以上とする。
4）盤、プルボックス、ハンドホール内部の電線・ケーブルには名称札を取付ける。（用途、線種、施工年月を明記する。）
5）カバープレートには、用途銘板を取付ける。

## 図面リスト

| 図番 | 図面名称 | 縮尺 | 図番 | 図面名称 | 縮尺 |
|---|---|---|---|---|---|
| | | | | | |
| E－1 | 表紙・図面リスト・特記仕様書・案内図 | | E－6 | 給食室平面図（動力・コンセント設備） | 1:50 |
| E－2 | 配置図 | 1:500 | E－7 | 給食室平面図（電灯設備） | 1:50 |
| E－3 | 受変電設備 改修図 | | E－8 | 機械室平面図（電気設備） | 1:100 |
| E－4 | 盤 結線図・断面図 | | E－9 | 給食室平面図（弱電設備） | 1:50 |
| E－5 | 幹線設備図 | 1:50・1:200 | E－10 | 電気設備切廻し図 | 1:200 |
| | | | | | |

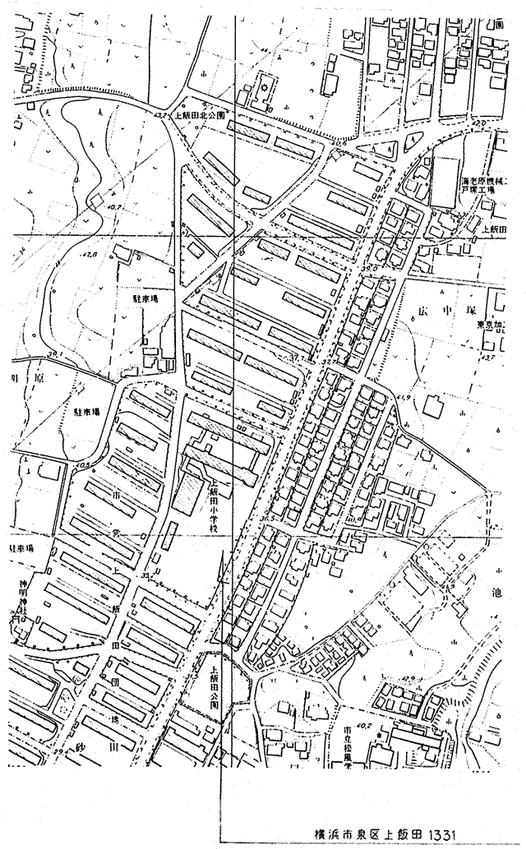


案内図

KM/99\99KVI-H1

| 工事名 | 上飯田小学校給食室改築その他工事（電気設備工事） | | | 年月日 | H.11.5 |
|---|---|---|---|---|---|
| 図書 | E／1 | 表紙・図面リスト・特記仕様書・案内図 | | 縮尺 | |
| 建築部長 | 建築課長 | 課長 | 係長 | 係員 | 所長 | 設計 |
| | | | | | 政所 | 西 |
| 横浜市建築局 | | 株式会社　政所設計 | | | | |

| 工種 | 事別 | 用番 | 途号 | 建物種類番号 | 建物個有番号 | 施設番号 | 図面種類番号 | 図面個有番号 | 特記 | 枝番 |
|---|---|---|---|---|---|---|---|---|---|---|
| H | 1 | 4 | 1 | 7 | 8 | 9 | 9 | 1 | 4 | 0 0 2 |

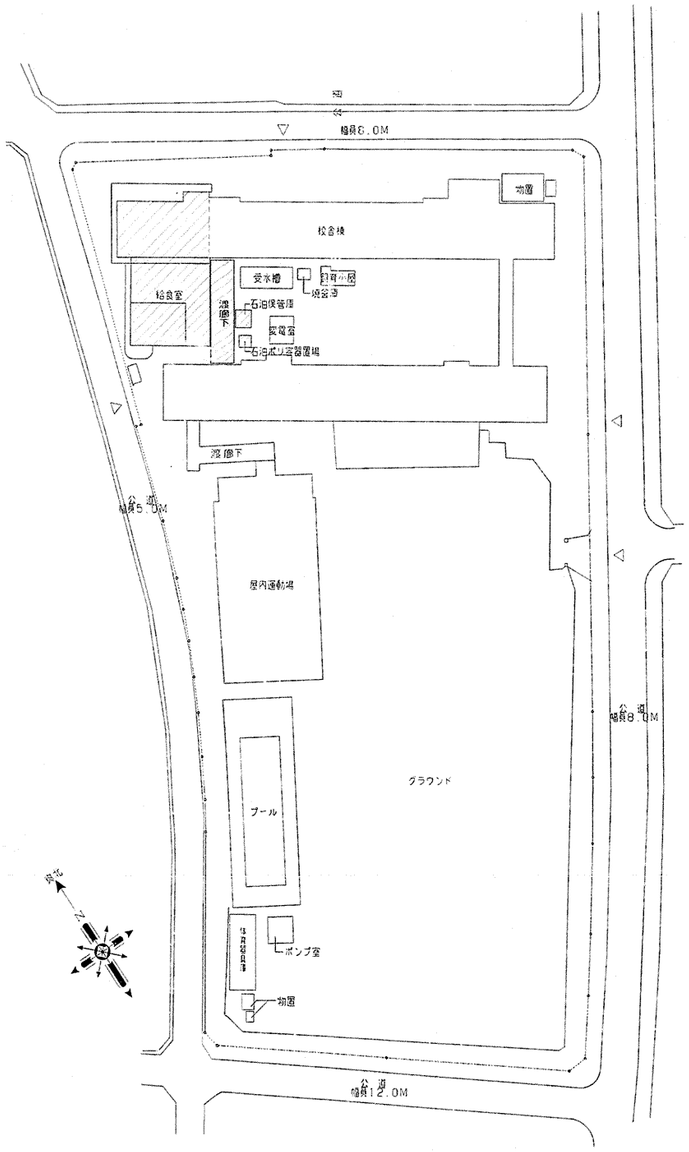


配置図 縮尺1:500

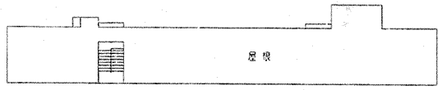


R階平面図 縮尺1:500

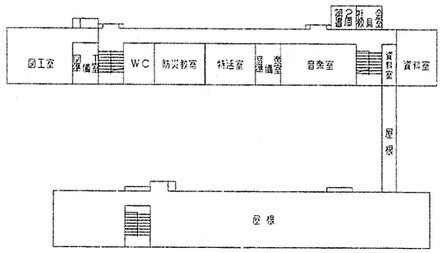


4階平面図 縮尺1:500

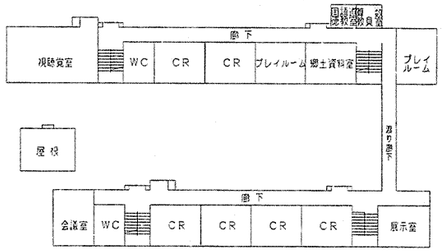


3階平面図 縮尺1:500

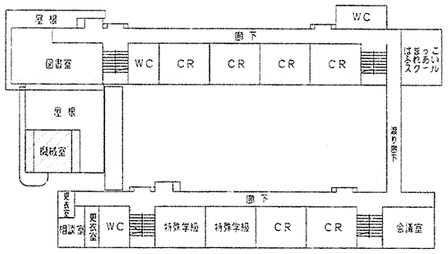


2階平面図 縮尺1:500

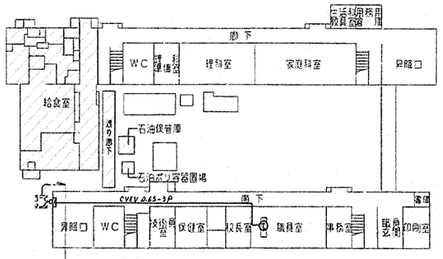


1階平面図 縮尺1:500

今回工事範囲

KM99\99KM HAITI

| | | | | | | | |
|---|---|---|---|---|---|---|---|
| 工事名 | 上飯田小学校給食室改修その他工事（電気設備工事） | | | | 年月日 | H.11.5 | |
| 図書 | E ／ 2 | 配置図 | | | 縮尺 | 1:500 | |
| 統括所長 | 統括係長 | 課長 | 係長 | 係員 | 所長 | 設計 | |
| | | | | | 政所 | | |
| 横浜市建築局 | | | 株式会社 政所設計 | | | | |

| 工事種別 | 用途番号 | 建物種類番号 | 建物個有番号 | 方位設備番号 | 図面種類番号 | 図面個有番号 | 特記 | 枝番 |
|---|---|---|---|---|---|---|---|---|
| H | 1 | 4 | 1 7 8 9 9 | 1 | 4 | 0 0 3 | | |

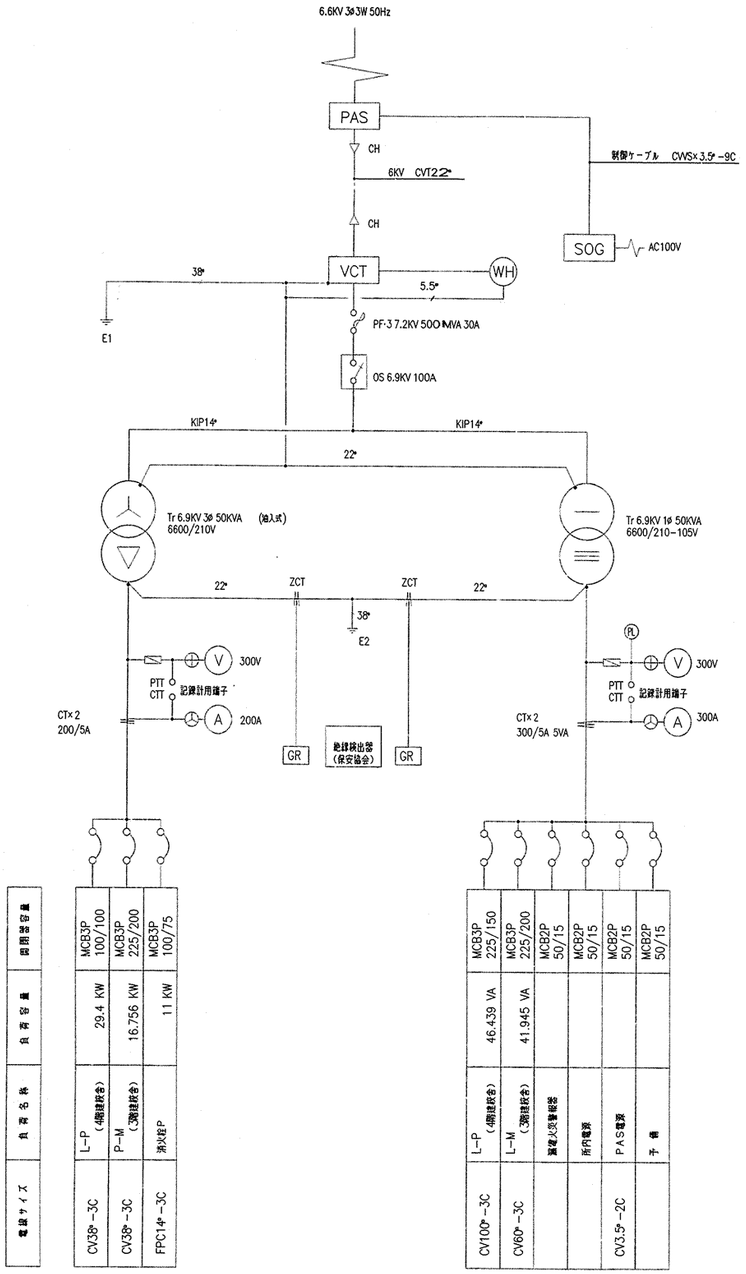


単線結線図 (既存)

改修

(実線部分の改修を行う)

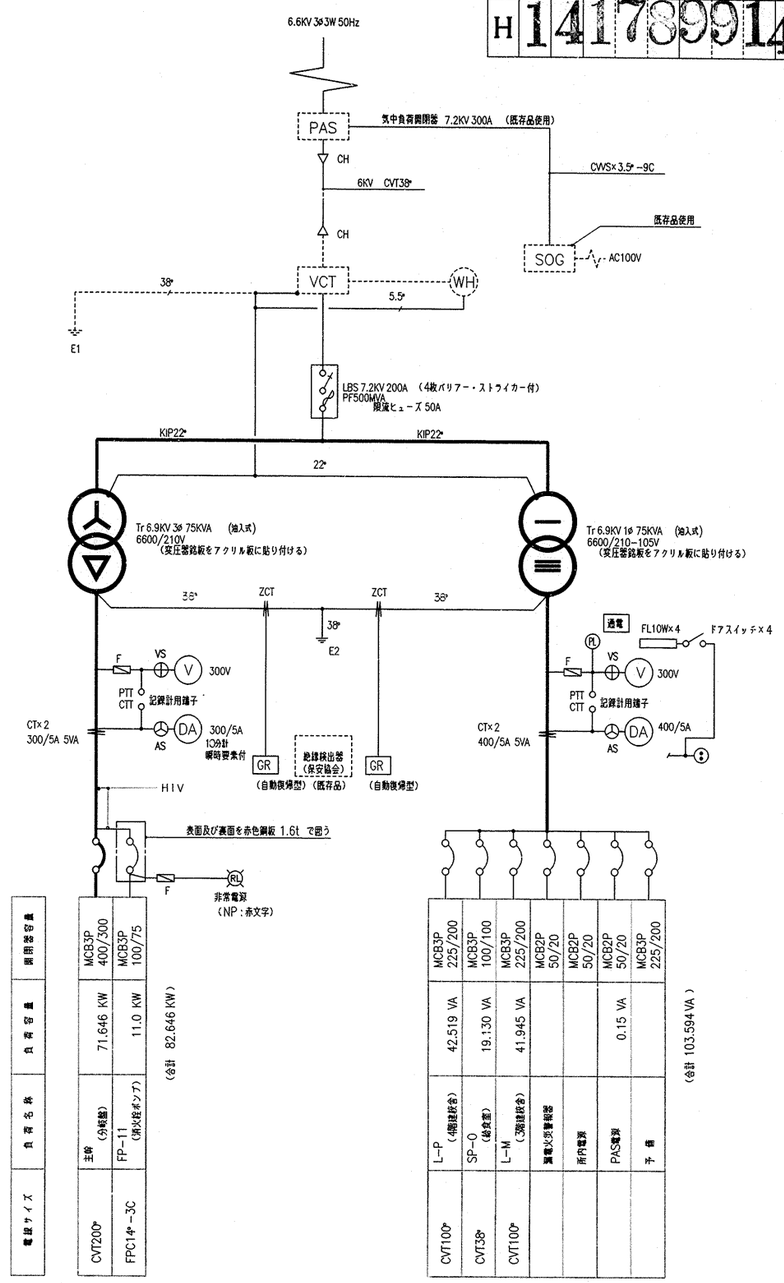


※ 1. 主開閉器 300A ≦ 変圧器定格電流 216A×1.5=324A

※ 2. 主開閉器+消火ポンプ 375A ≦ 変圧器定格電流 216A×2.14=462A

単線結線図 (改修)

KM99\99KMI -Q

| | | | | | | | |
|---|---|---|---|---|---|---|---|
| 工事名 | 上飯田小学校給食室改築その他工事(電気設備工事) | | | | 年月日 | H.11.5 | |
| 図番 | E / 3 | 受変電設備改修図 | | | 縮尺 | | |
| 建築部長 | 建築課長 | 建築 | 係長 | 係員 | 所長 | 設計 | |
| | | | | | 所 | 西山 | |
| 横浜市建築局 | | | 株式会社 政所設計 | | | | |

| 工種 | 事業別 | 用途番号 | 建物種類番号 | 建物個有番号 | 施設番号 | 図面種類番号 | 図面個有番号 | 特記 | 枝番号 |
|---|---|---|---|---|---|---|---|---|---|
| H | 1 | 4 | 1 | 7 | 8 | 9 | 9 | 1 | 4004 |

SP-0 （給食室電灯動力盤）

1φ 19.13KVA
計 3φ 47.19KW（内ヒーター容量 16.2KW）

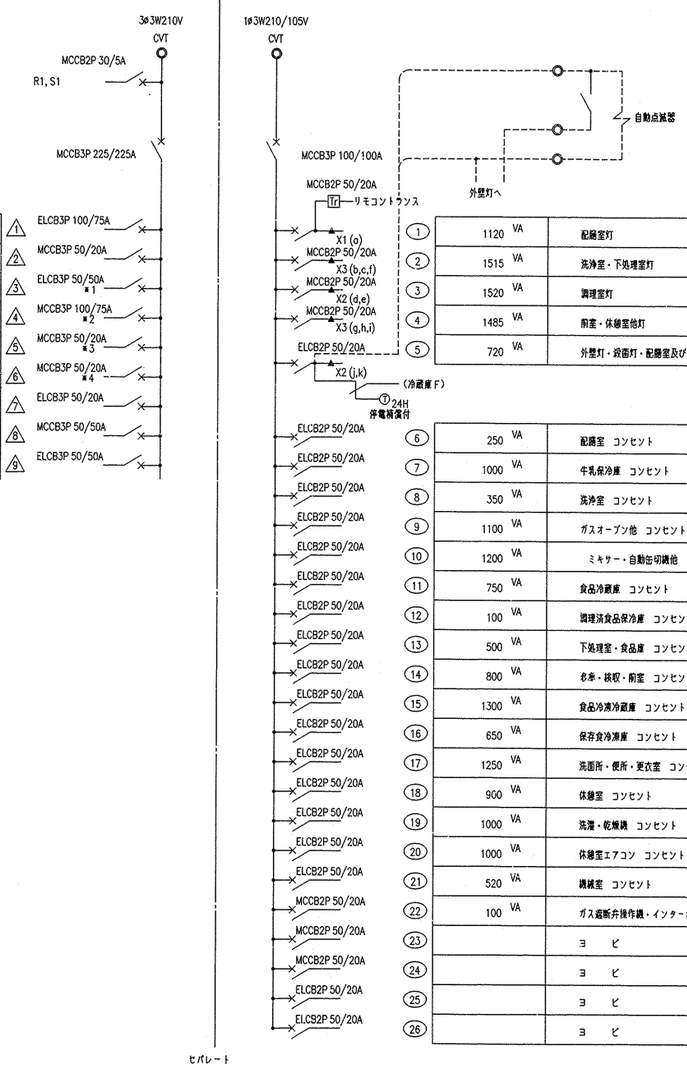


| | | |
|---|---|---|
| 消毒保管室 | H16.2 KW F2.25 KW | 1 |
| エアシャワー | 0.9 KW | 2 |
| ビワー・野菜洗浄機・洗浄機 | 5.94 KW | 3 |
| 調理・洗浄室 送排風機 | 11 KW | 4 |
| 下処理室 送排風機 | 1.5 KW | 5 |
| 配膳室 送排風機 | 0.8 KW | 6 |
| 調理済み食品保冷庫 | 0.6 KW | 7 |
| ヨ ビ | | 8 |
| ヨ ビ（エアコン） | (6.0 KW) | 9 |

| | | | |
|---|---|---|---|
| 1 | 1120 | VA | 配膳室灯 |
| 2 | 1515 | VA | 洗浄室・下処理室灯 |
| 3 | 1520 | VA | 調理室灯 |
| 4 | 1485 | VA | 前室・休憩室他灯 |
| 5 | 720 | VA | 外壁灯・設備灯・配膳室及び冷蔵庫 F |
| 6 | 250 | VA | 配膳室 コンセント |
| 7 | 1000 | VA | 牛乳保冷庫 コンセント |
| 8 | 350 | VA | 洗浄室 コンセント |
| 9 | 1100 | VA | ガスオーブン他 コンセント |
| 10 | 1200 | VA | ミキサー・自動缶切機他 コンセント |
| 11 | 750 | VA | 食品冷蔵庫 コンセント |
| 12 | 100 | VA | 調理済食品保冷庫 コンセント |
| 13 | 500 | VA | 下処理室・食品庫 コンセント |
| 14 | 800 | VA | 老年・検収・前室 コンセント |
| 15 | 1300 | VA | 食品冷凍冷蔵庫 コンセント |
| 16 | 650 | VA | 保存食冷凍庫 コンセント |
| 17 | 1250 | VA | 洗面所・便所・更衣室 コンセント |
| 18 | 900 | VA | 休憩室 コンセント |
| 19 | 1000 | VA | 洗濯・乾燥機 コンセント |
| 20 | 1000 | VA | 休憩室エアコン コンセント |
| 21 | 520 | VA | 機械室 コンセント |
| 22 | 100 | VA | ガス遮断弁操作機・インターホン電源盤 |
| 23 | | | ヨ ビ |
| 24 | | | ヨ ビ |
| 25 | | | ヨ ビ |
| 26 | | | ヨ ビ |

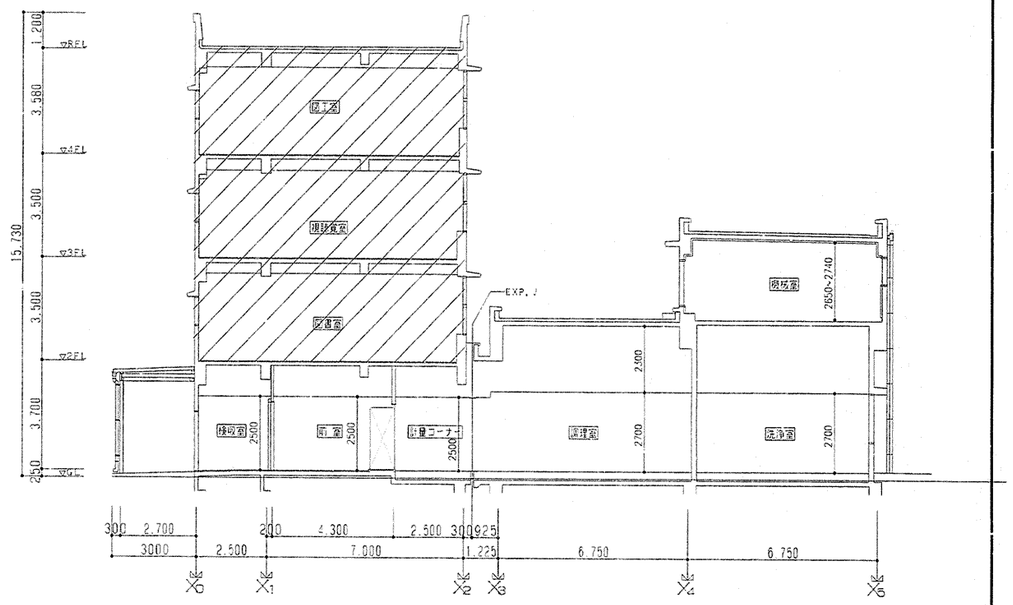


断面図 縮尺1：100

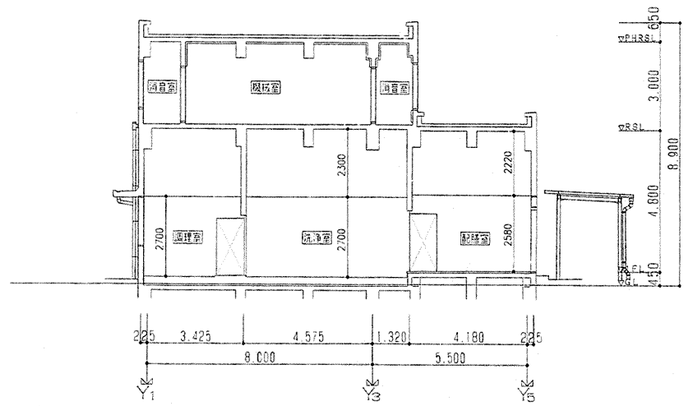


断面図 縮尺1：100

※ リモコンリレー（▲）×5, MCCB3P 50AF×3のヨビスペース及び、内扉に切り込みを設けること。
※ 動力盤制御回路図は標準図参照（但し調理・洗浄室送風機は直入起動とする。）
※ 盤の形状は標準図参照

KM99\99KM-B

| | | | |
|---|---|---|---|
| 工事名 | 上飯田小学校給食室改修その他工事（電気設備工事） | 年月日 | H.11.5 |
| 図書 | E ／ 4 | 盤結線図 断面図 | 縮尺 1:100 |

| 建築局長 | 建築部長 | 課長 | 係長 | 係員 | 所長 | 担当 |
|---|---|---|---|---|---|---|
| | | | | | | |

横浜市建築局 株式会社 政所設計

| 工種 | 事別 | 用番 | 途号 | 建物種類番号 | 建物個有番号 | 施設番号 | 図面種類番号 | 図面個有番号 | 枝番号 |
|---|---|---|---|---|---|---|---|---|---|
| H | 1 | 4 | 1 | 7 | 8 | 9 | 1 | 4005 | |

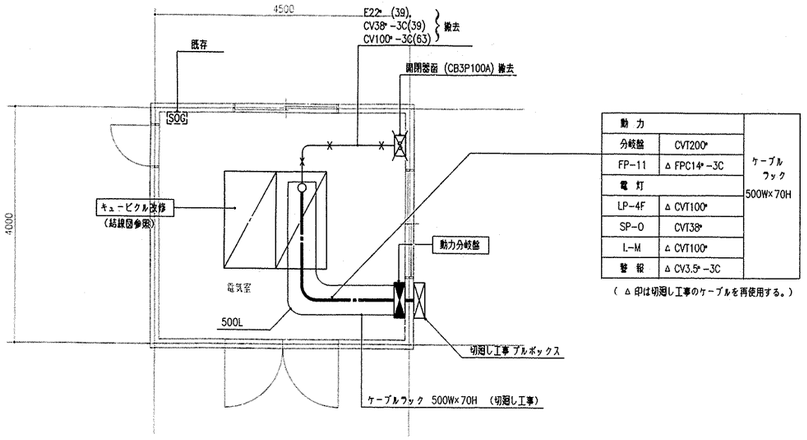


| 動力 | | ケーブルラック 500W×70H |
|---|---|---|
| 分岐盤 | CVT200φ | |
| FP-11 | △ FPC14φ-3C | |
| 電灯 | | |
| LP-4F | △ CVT100φ | |
| SP-O | CVT38φ | |
| L-M | △ CVT100φ | |
| 警報 | △ CV3.5φ-3C | |

(△印は切廻し工事のケーブルを再使用する。)

電気室平面図 S=1/50

| | |
|---|---|
| 放送 | HP1.2-10P |
| 火報 | HP1.2-10P |
| 消火栓起動 | HP1.6-4C |
| インターホン | 構内 0.65-10P |
| カットリレー | HP1.2-2C |
| タイマー制御 | CVZφ-2C |
| タイマー調整 | 5C-FB |
| 視聴覚・職員室 | CPEV0.9-20P |
| 視聴覚・屋体 | MVVS0.75-2C×4 |
| 視聴覚・屋体 | 5C-FB×3 |
| 節水装置 | CVV3.5φ-4C |

切廻し工事のケーブルを引き抜きSP-Tへ引き直す。

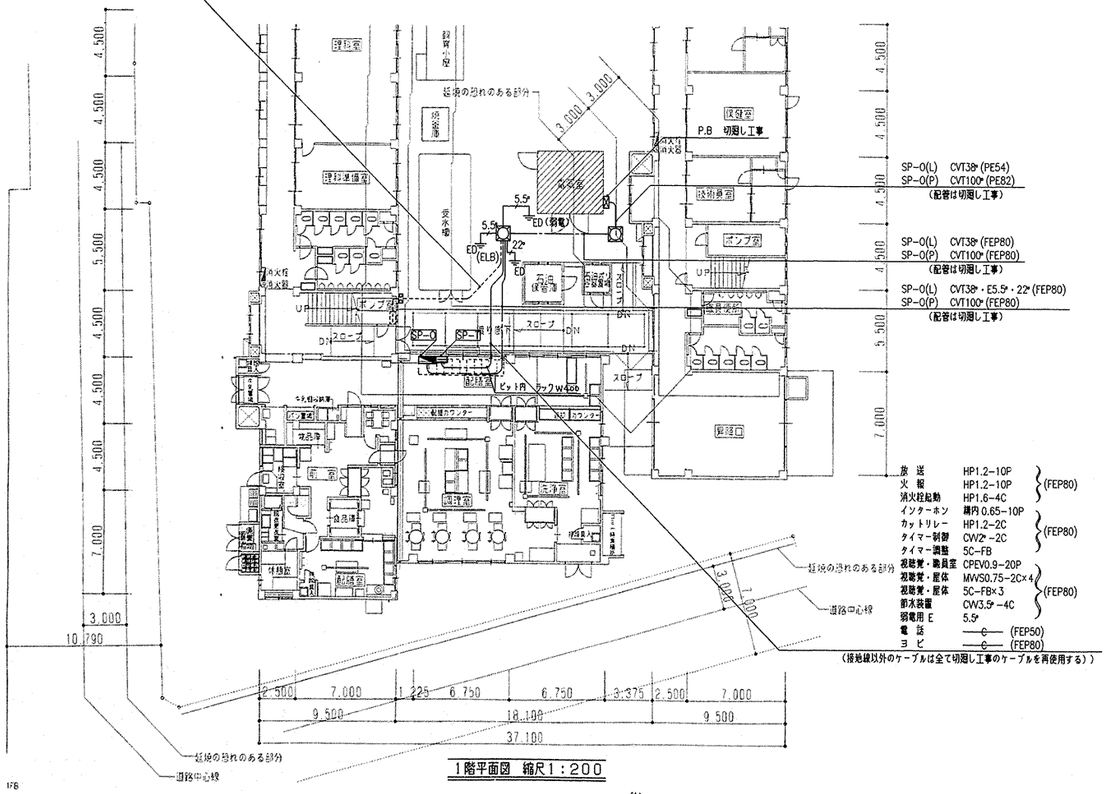


| | |
|---|---|
| 放送 | HP1.2-10P |
| 火報 | HP1.2-10P |
| 消火栓起動 | HP1.6-4C |
| インターホン | 構内 0.65-10P |
| カットリレー | HP1.2-2C |
| タイマー制御 | CVZφ-2C |
| タイマー調整 | 5C-FB |
| 視聴覚・職員室 | CPEV0.9-20P |
| 視聴覚・屋体 | MVVS0.75-2C×4 |
| 視聴覚・屋体 | 5C-FB×3 |
| 節水装置 | CVV3.5φ-4C |
| 弱電用 E | 5.5φ |
| 電話 | —C— (FEP50) |
| ヨビ | —C— (FEP80) |

(FEP80)

(FEP80)

(FEP80)

(接続線以外のケーブルは全て切廻し工事のケーブルを再使用する))

1階平面図 縮尺1:200

註)

1. ハンドホールは切廻し工事とする。

動力分岐盤 (電気室)

3φ3W200V

CVT200φ

| 開閉器容量 | 供給先 | 負荷容量 | ケーブルサイズ |
|---|---|---|---|
| MCB3P 100/100 | LP-4F (4階建校舎) | 7.7 KW | CVT38φ |
| MCB3P 225/225 | SP-O (給食室) | 47.19 KW | CVT100φ |
| MCB3P 225/150 | P-M (3階建校舎) | 9.256 KW | CVT60φ |
| MCB3P 100/100 | ヨビ | | |
| MCB3P 225/200 | ヨビ | | |

(合計 71.646KW)

LP-4F (露出型)

(切廻し工事)

1φ3W200/100V

CVT100φ

MCB3P 225/200

| | |
|---|---|
| MCB3P 100/100 | 理科室 他 |
| MCB3P 100/100 | L-1 |
| MCB2P 50/20 | 排水P室 (L) |
| MCB3P 100/100 スペース | |

3φ3W200V

CVT60φ

MCB3P 225/150

| | | |
|---|---|---|
| MCB3P 100/75 | 排水P | 3.7 KW ×2 |
| MCB3P 50/20 | 電動シャッター | 0.15 KW ×2 |
| MCB3P 100/100 スペース | | |

SP-T (埋込) 500W×2350H×200D

| 放送 | 火報 | インターホン | 視聴覚・職員室 (非常放送) | 視聴覚・屋体 | 視聴覚・職員室 |
|---|---|---|---|---|---|
| 10P | 10P | 20P | 20P | ケーブル接続スペース<br>MVVS0.75-2C×4<br>5C-FB×3 | ケーブル接続スペース<br>5C-FB<br>HP1.2-2C<br>CVZφ-2C |

KU99\99KU 17B

| 工事名 | 上飯田小学校給食室改築その他工事(電気設備工事) | | | 年月日 | H.11.5 |
|---|---|---|---|---|---|
| 図書 | E / 5 | 幹線設備図 | | 縮尺 | 1:200 |
| 建築局長 | 建築部長 | 課長 | 係長 | 係員 | 所長 | 設計 |
| | | | | | 政所 | 西山 |

横浜市建築局 株式会社 政所設計

| 工種 | 事業別 | 用途 | 建物種類番号 | 建物個有番号 | 施設番号 | 図面種類番号 | 図面個有番号 | 特記 | 版号 |
|---|---|---|---|---|---|---|---|---|---|
| H | 1 | 4 | 1 | 7 | 8 | 9 | 14006 | | |

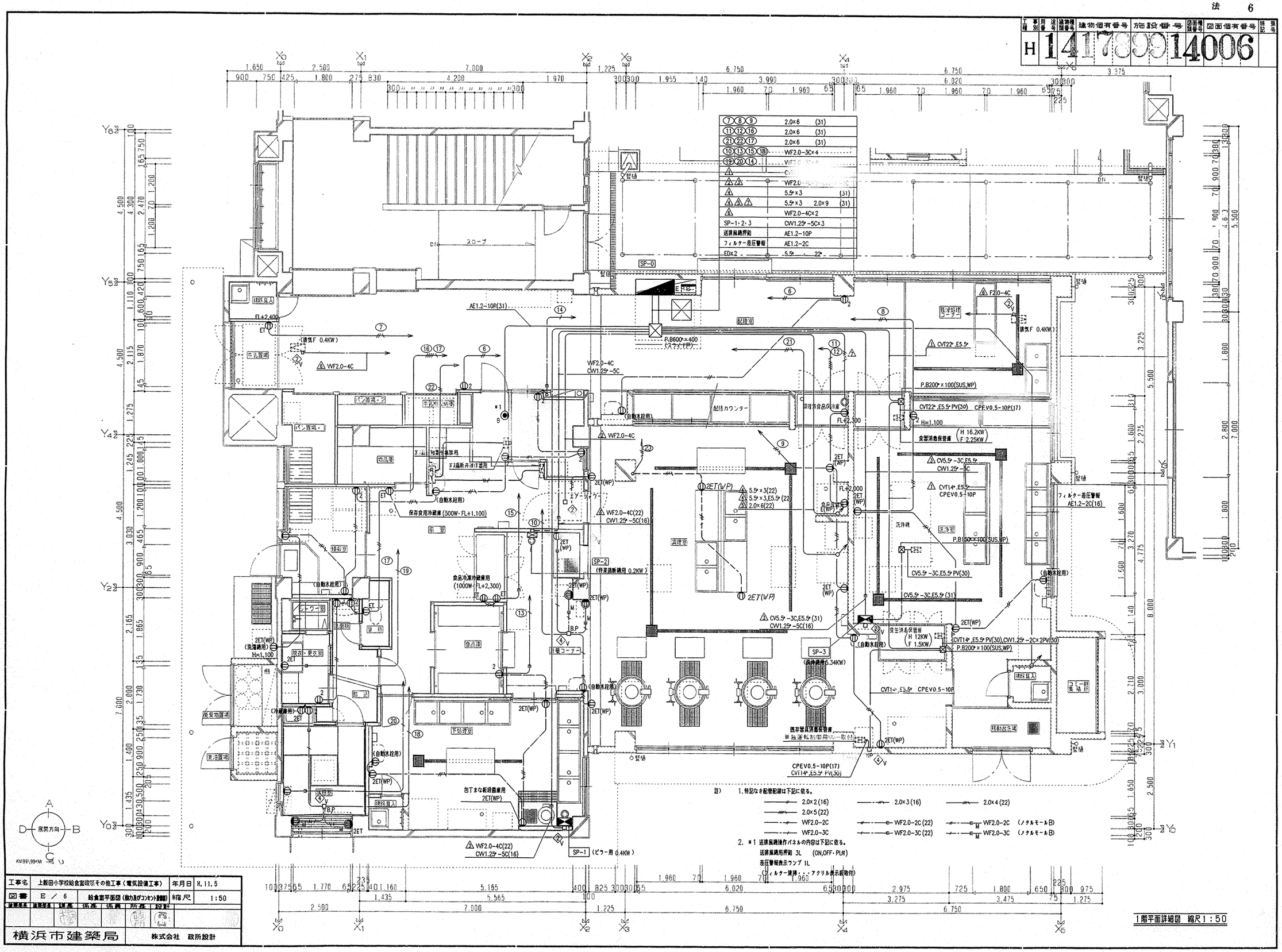

法 7

| 工種 | 事務所番号 | 用途番号 | 建物種類番号 | 建物個有番号 | 施設番号 | 図面種類番号 | 図面個有番号 | 特記 | 変更 |
|---|---|---|---|---|---|---|---|---|---|
| H | 1 | 4 | 1 | 7 | 8 | 0 | 0 | 1 | 4007 |

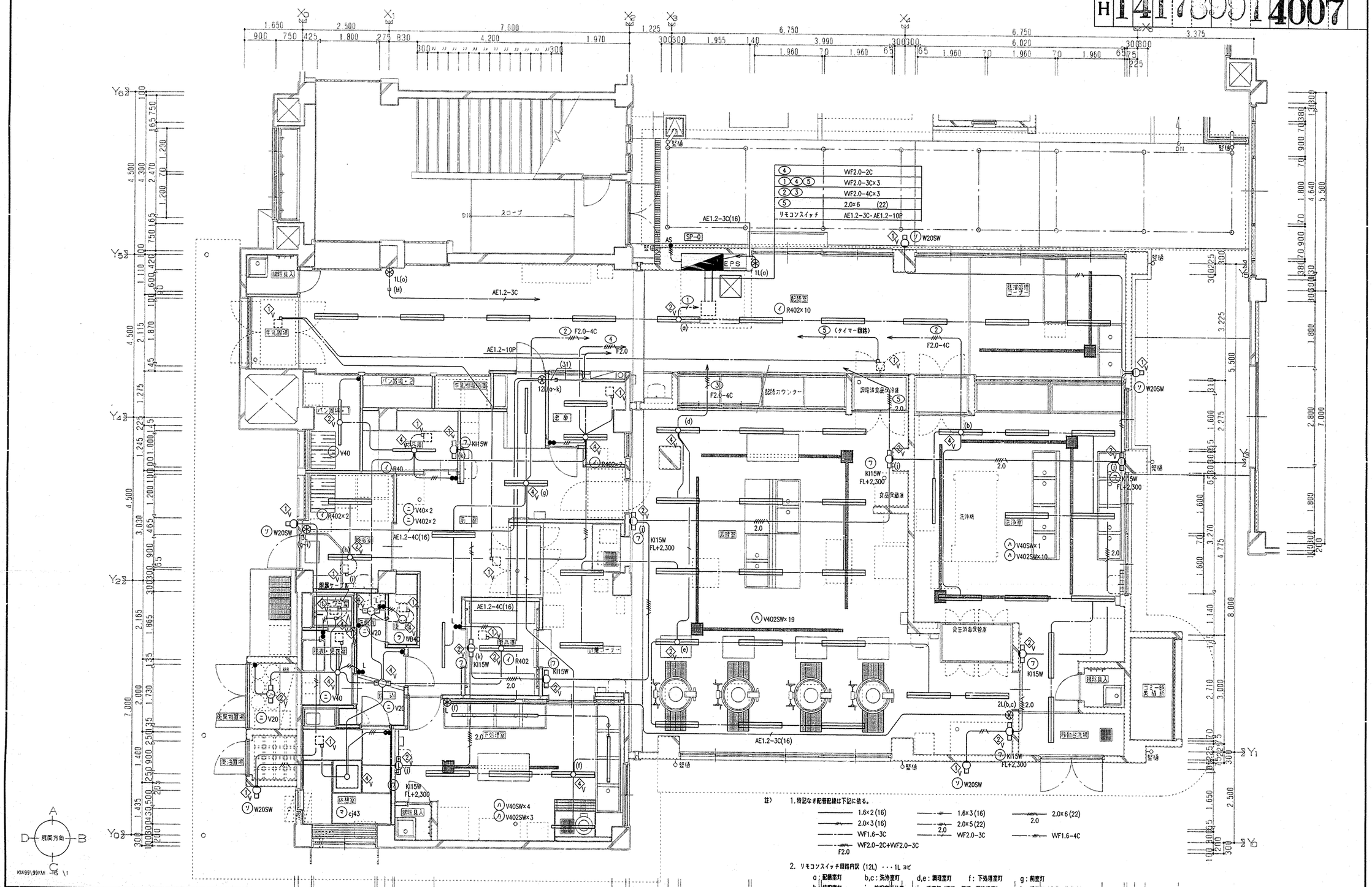


1階平面詳細図 縮尺1:50

| 工事名 | 上飯田小学校給食室改築その他工事(電気設備工事) | 年月日 | H.11.5 |
|---|---|---|---|
| 図書 | E / 7 | 給食室平面図 (電灯設備図) | 縮尺 1:50 |

| 建築局長 | 建築部長 | 建築課 | 係長 | 係員 | 所長 | 設計 |
|---|---|---|---|---|---|---|
| | | | | | 政所 | 石仙 |

横浜市建築局

株式会社 政所設計

| 工種 | 事業別番号 | 用途番号 | 建物種類番号 | 建物個有番号 | 施設番号 | 図面種類番号 | 図面個有番号 | 特記 | 枝番 |
|---|---|---|---|---|---|---|---|---|---|
| H | 1 | 4 | 1 | 7 | 8 | 9 | 9 | 14 | 008 |

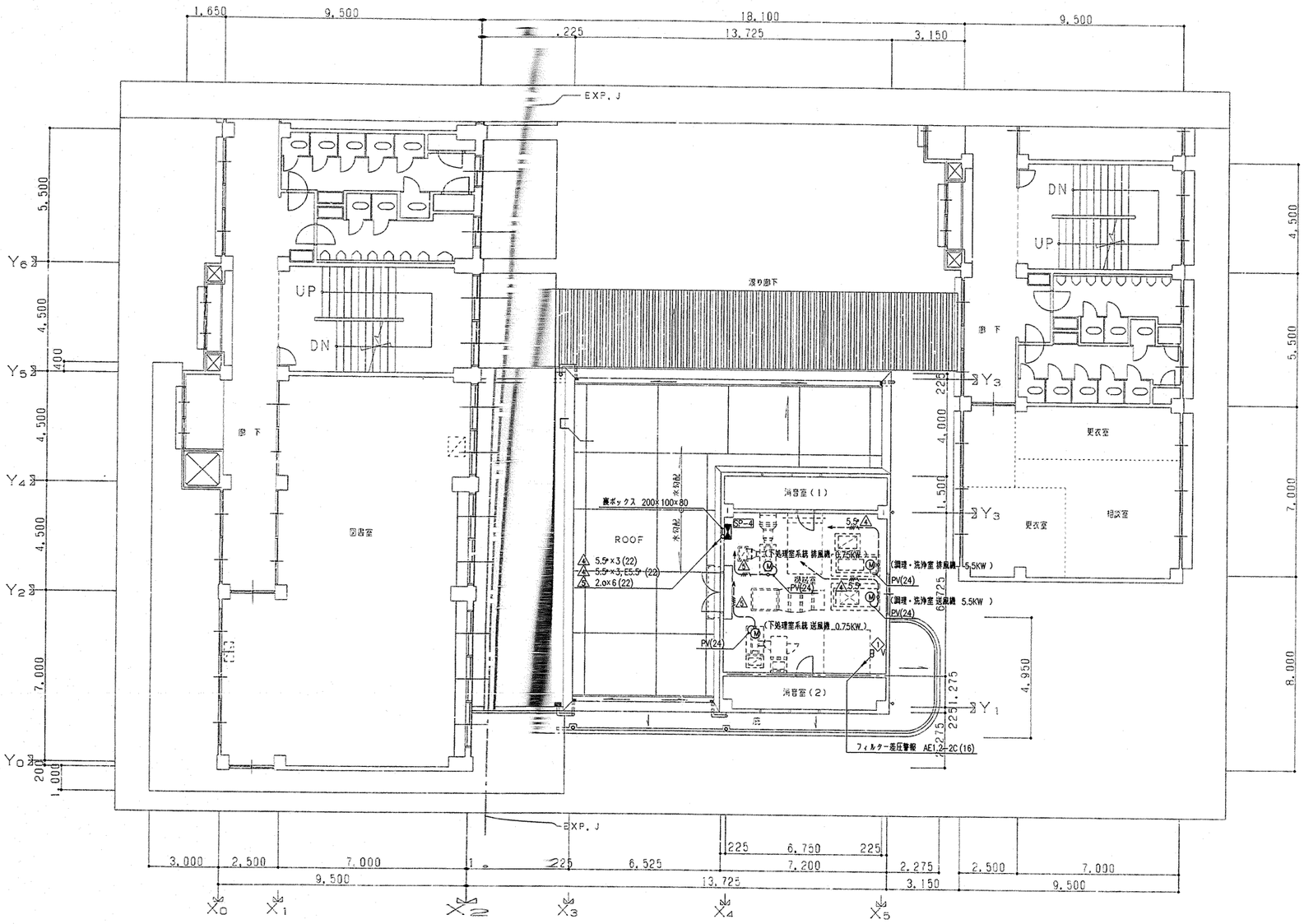


（機械室　動力設備）

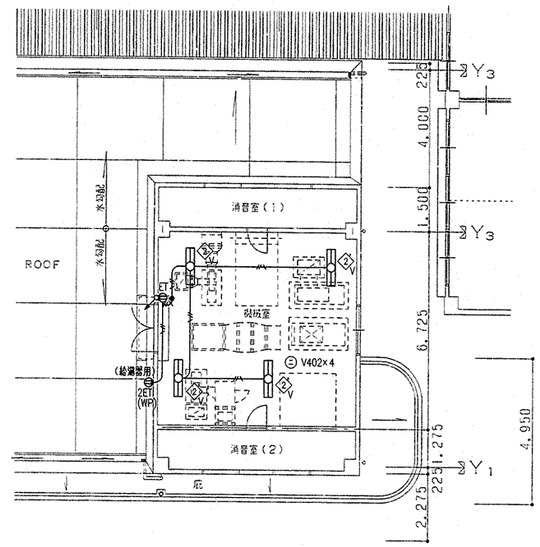


（機械室　電灯コンセント設備）

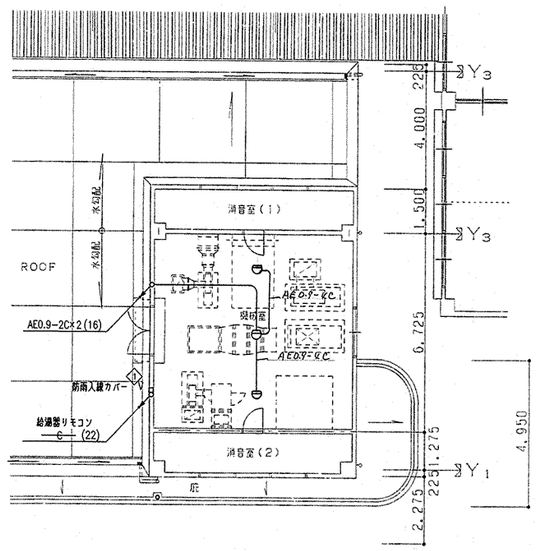


（機械室　弱電設備）

R階　屋根伏図　縮尺1:100

註）

1. 動力設備の配管配線は下記に依る。

—·—·— 2.0×4 (25)

—·—·— 5.5 5.5×4 (25)

KM99\99XM -RF

| 工事名 | 上飯田小学校給食室改築その他工事（電気設備工事） | | | 年月日 | H.11.5 |
|---|---|---|---|---|---|
| 図番 | E／8 | 機械室平面図（電気設備） | | 縮尺 | 1:100 |
| 建築局長 | 建築部長 | 課長 | 係長 | 係員 | 所長 | 設計 |
| | | | | | | |

横浜市建築局　　株式会社　政所設計

| 工種 | 事業別番号 | 用途番号 | 建物種類番号 | 建物個有番号 | 施設番号 | 図面種類番号 | 図面個有番号 | 特記 | 変更 |
|---|---|---|---|---|---|---|---|---|---|
| H | 1 | 4 | 1 | 7 | 8 | 9 | 14009 | | |

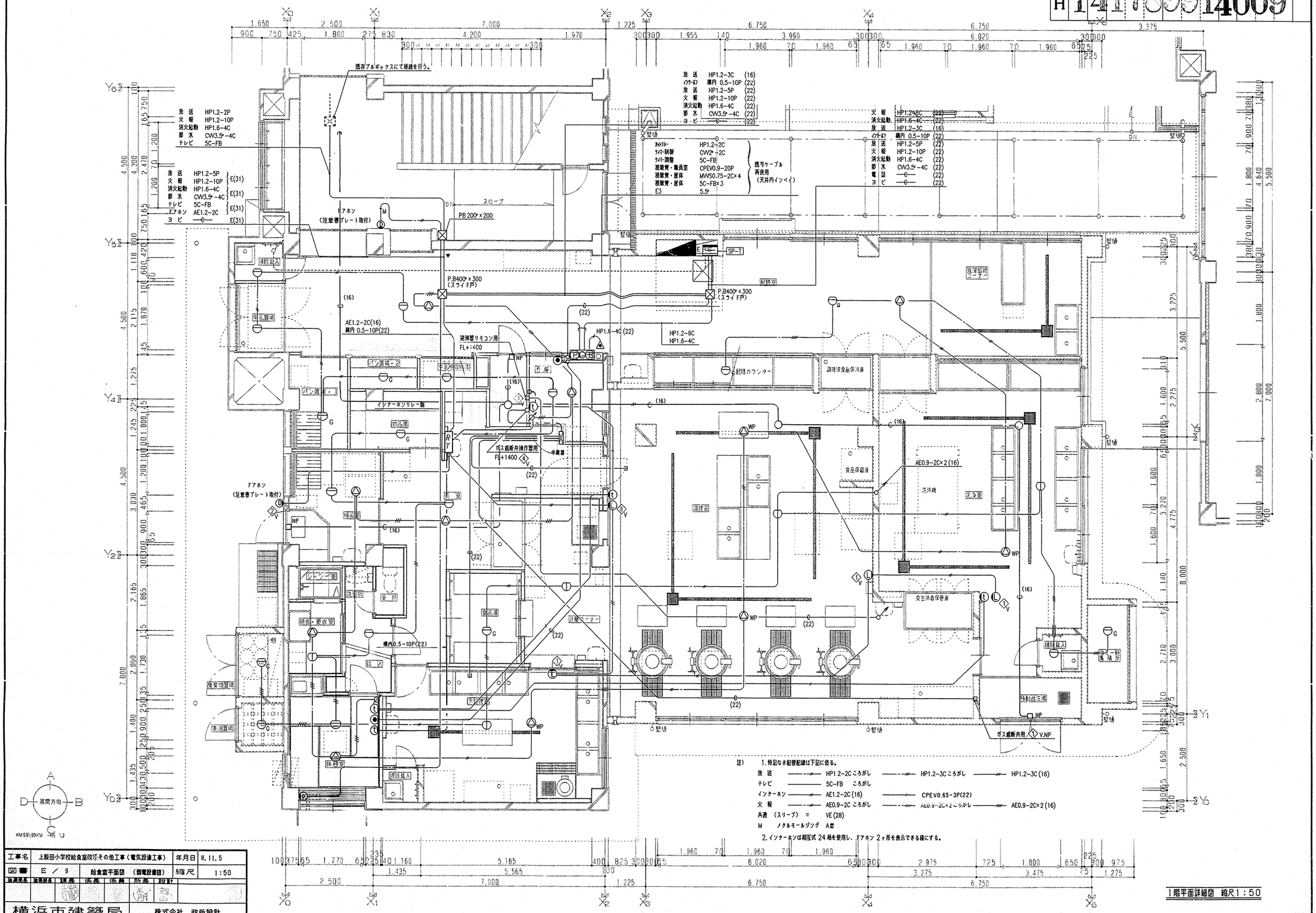


注）
1. 特記なき配管配線は下記に依る。
放送 ——— HP1.2-2Cころがし ——— HP1.2-3Cころがし ——— HP1.2-3C(16)
テレビ ——— 5C-FBころがし
インターホン ——— AE1.2-2C(16) ——— CPEV0.65-3P(22)
火報 ——— AE0.9-2Cころがし ——— AE0.9-2Cころがし ——— AE0.9-2C×2(16)
共通（スリーブ） = VE(28)
M メタルモールジング A型
2. インターホンは相互式24局を使用し、ドアホン2ヶ所を表示できる様にする。

1階平面詳細図 縮尺1:50

| 工事名 | 上飯田小学校給食室改修その他工事（電気設備工事） | 年月日 | H.11.5 |
|---|---|---|---|
| 図書 | E／9 給食室平面図 （弱電設備図） | 縮尺 | 1:50 |

| 施設局長 | 施設部長 | 課長 | 係長 | 係員 | 所長 | 設計 |
|---|---|---|---|---|---|---|
| | | | | | | |

横浜市建築局　株式会社 政所設計

| 工種別 | 事用途番号 | 建物種類番号 | 建物個有番号 | 方面番号 | 図面種類番号 | 図面個有番号 | 特記 | 版号 |
|---|---|---|---|---|---|---|---|---|
| H | 1 | 4 | 1700 | 0 | 1 | 40 | 1 | 0 |

| | | |
|---|---|---|
| ⑦ L-M | CV60°-3C (70) | |
| 消火P | FPC14°-3C (36) | |
| L-P | CV100°-3C (70) | |
| L-P | CV38°-3C (70) | |
| P-M | CV38°-3C | (70) |
| P-A | CV38°-3C | |
| 盲電警報 | CV3.5°-3C | (36) |
| PAS | CVVSX3.5°-9C | |

| | | |
|---|---|---|
| ㋑ 消火P | FPC14°-3C | (FEP80) |
| ヨ ビ | —c— | (FEP80) |

| | | |
|---|---|---|
| ㋒ L-M | CV60°-3C | (HP100) |
| L-P | CV100°-3C | (HP100) |
| L-P | CV38°-3C | (HP100) |
| P-M | CV38°-3C | |
| 盲 電 | CV3.5°-3C | |
| PAS（制御） | CVVSX3.5°-9C | (HP100) |
| P-A | CV38°-3C | |

| | | |
|---|---|---|
| ㋓ A 棟 高水 | CW2°-3C | |
| 消火P 警報 | CW2°-4C | (FEP80) |
| 受水槽 警報 | CW2°-3C | |
| ヨ ビ | —c— | (FEP80) |
| 視聴覚職員室(ｶｾｯﾄ) | HP1.2-2C | |
| 視聴覚職員室(ﾗｲﾏｰ) | 5C-FB | (FEP100) |
| 視聴覚職員室(ﾗｲﾏｰ) | CW2°-2C | |
| 視聴覚職員室（非常放送） | CPEV0.9-20P | |
| ﾏｲｸﾛﾌｫﾝ盤 （体） | MVVS0.75-2C×4 | (FEP100) |
| ﾏｲｸﾛﾌｫﾝ盤 （体） | 5C-FB×3 | |
| | —c— | (FEP50) |

| | | |
|---|---|---|
| ㋔ ☆屋内運動場 映 | 5C-FB | |
| ☆屋内運動場 同 キ | 5C-FB | (PE42) |
| ☆屋内運動場 T V | 5C-FB | |
| ☆A 棟 ﾗｲﾏｰ調 | 5C-FB | |
| ☆ｶｾｯﾄﾘｰﾚｰ | HP1.2-2C | (PE42) |
| ☆ﾗｲﾏｰ制御 | CW2°-2C | |
| ☆ﾏｲｸﾛﾌｫﾝ盤 （体） | MVVS0.75-2C×4 | (PE28) |
| ☆職員室 （体） | CPEV0.9-20P | (PE28) |

| | | |
|---|---|---|
| ㋕ A棟高水 | CW2°-3C | |
| 消火P警報 | CW2°-4C | (FEP80) |
| 受水槽警報 | CW2°-3C | |
| —c— | (FEP80) | |

| | | |
|---|---|---|
| ㋖ 消火P | FPC14°-3C | (PE54) |
| RP(L) | CV3.5°-2C | |
| B棟高水 | CW2°-3C | |
| インターロック | HP1.6-2C | (PE36) |
| 消火P警報 | CW2°-4C | |
| RP(P) | CV14°-3C | (PE36) |

| | | |
|---|---|---|
| ㋗ A 棟 高水 | CW2°-3C | |
| FP 警報 | CW2°-4C | (FEP80) |
| RP 警報 | CW2°-3C | |
| 盲 電 | CV3.5°-3C | (HP100) |
| P-M | CV38°-3C | (HP100) |
| P-A | CV38°-3C | |
| L-M | CV60°-3C | (HP100) |
| カット | HP1.2-2C | |
| タイマー調整 | 5C-FB | (FEP100) |
| タイマー制御 | CW2°-2C | |
| 非常放送 | CPEV0.9-20P | |
| ☆ ﾏｲｸﾛﾌｫﾝ盤 （体） | MVVS0.75-2C×4 | (FEP100) |
| ☆ ﾏｲｸﾛﾌｫﾝ盤 （体） | 5C-FB×3 | |
| ヨ ビ | —c— | (FEP50) |
| 放 送 | HP1.2-10P | |
| 火 報 | HP1.2-10P | (75) |
| 起 動 | HP1.6-4C | |
| 警 報 | CW2°-3C | |
| 節 水 | CW3.5°-4C | (75) |
| ｲﾝﾊｰﾀｰ | 順内 0.65-10P | |

| | | |
|---|---|---|
| ㋘ 盲 電 | CV3.5°-3C | (PE36) |
| P-M | CV38°-3C | (PE54) |
| P-A | CV38°-3C | (PE54) |
| L-M | CV60°-3C | (PE54) |
| 屋体 (L) | △ CV60°-3C | (PE54) |
| ﾌｰｽﾀ (P) | △ CV14°-3C | (PE36) |
| 消 P（ｲﾝﾀｰﾛｯｸ） | △ HP1.6-2C | (PE28) |
| ｽﾌﾟﾘﾝｸﾗｰ | △ CW2°-2C | |
| 警 報 | CW2°-3C | (PE28) |
| 節 水 | CW3.5°-4C | (PE28) |
| 放 送 | HP1.2-10P | (PE28) |
| 火 報 | HP1.2-10P | (PE28) |
| 消火起動 | HP1.6-4C | (PE28) |
| ｲﾝﾊｰﾀｰ | 順内 0.65-10P | (PE28) |
| A 棟 高水 | CW2°-3C | |
| FP 警報 | CW2°-4C | (PE54) |
| RP 警報 | CW2°-3C | |
| ｶｾｯﾄﾘｰﾚｰ | HP1.2-2C | |
| ﾗｲﾏｰ制御 | CW2°-2C | (PE42) |
| タイマー調整 | 5C-FB | |
| 非常放送 | CPEV0.9-20P | (PE36) |
| ｲﾝﾊｰﾀｰ | △ 順内 0.65-10P | (PE28) |

| | | |
|---|---|---|
| ㋙ 屋体 (L) | CV60°-3C | |
| ﾌｰｽﾀ (P) | CV14°-3C | (FEP100) |
| ﾌｰｽﾀ (FP) ｲﾝﾀｰﾛｯｸ | HP1.6-2C | (36) |
| ﾌｰｽﾀ（ｽﾌﾟﾘﾝｸﾗｰ） | CW2°-2C | |
| ﾏｲｸﾛﾌｫﾝ盤 （体） | MVVS0.75-2C×4 | (FEP100) |
| ﾏｲｸﾛﾌｫﾝ盤 （体） | 5C-FB×3 | |
| ｲﾝﾊｰﾀｰ | 順内 0.65-10P | |

| | | |
|---|---|---|
| ㋚ 消火栓起動 | HP1.6-4C | |
| 放 送 | HP1.2-10P | (FEP80) |
| 火 報 | HP1.2-10P | |
| 警 報 | CW2°-3C | |
| 節水設置 | CW3.5°-4C | |
| ｲﾝﾊｰﾀｰ | 順内 0.65-10P | (FEP30) |
| 電 話 | —c— | (FEP30) |
| ヨ ビ | —c— | (FEP50) |
| L-P (L) | CV100°-3C | (FEP100) |
| L-P (P) | CV38°-3C | (FEP50) |

| | | |
|---|---|---|
| ㋛ L-M （3階校舎電灯） | CVT100° | |
| P-M （3階校舎動力） | CVT60° | |
| LP-4F（4階校舎電灯） | CVT100° | |
| LP-4F（4階校舎動力） | CVT38° | （ケーブルフック） |
| 消火 P (FP-11) | FPC14°-3C | |
| 盲電警報 | CV3.5°-3C | |
| PAS制御 | CVVSX3.5°-9C | |

| | | |
|---|---|---|
| ㋝ L-M | CVT100° | (PE82)+ドブ付(82) |
| P-M | CVT60° | (PE82)+ドブ付(82) |
| LP-4F | CVT100° | (PE82)+ドブ付(82) |
| LP-4F | CVT38° | (PE82)+ドブ付(82) |
| 消火 P | FPC14°-3C | |
| 盲電警報 | CV3.5°-3C | (PE54)+ドブ付(54) |
| PAS | CVVSX3.5°-9C | |
| 給食用 | —c— | (PE82)+ドブ付(82) |
| 給食用 | —c— | (PE54)+ドブ付(54) |
| ヨ ビ | —c— | (PE82)+ドブ付(82) |

| | | |
|---|---|---|
| ㋞ ㋟ LP-4F (L) | CVT100° | (FEP80) |
| LP-4F (P) | CVT38° | (FEP80) |
| 消火 P | FPC14°-3C | |
| 給食室 (L) | —c— | (FEP80) ㋞ のみ |
| 給食室 (P) | —c— | (FEP80) |
| 放 送 | HP1.2-10P | (FEP80) |
| 火 報 | HP1.2-10P | |
| 消火起動 | HP1.6-4C | |
| ｲﾝﾊｰﾀｰ | 順内 0.65-10P | |
| A 棟 高水 | CW2°-3C | (FEP80) |
| FP 警報 | CW2°-4C | |
| RP 警報 | CW2°-4C | |
| ｶｾｯﾄﾘｰﾚｰ | HP1.2-2C | |
| ﾗｲﾏｰ制御 | CW2°-2C | |
| タイマー調整 | 5C-FB | |
| 視聴覚・職員室 | CPEV0.9-20P | (FEP80) |
| 視聴覚・屋体 | MVVS0.75-2C×4 | |
| 視聴覚・屋体 | 5C-FB×3 | |
| 節水設置 | CW3.5°-4C | |
| 電 話 | —c— | (FEP50) |
| ヨ ビ | —c— | (FEP80) ㋟ のみ |

| | | |
|---|---|---|
| ㋠ L-M | CVT100° | |
| P-M | CVT60° | (FEP80) |
| | | (FEP100) |
| 盲 電 | CV3.5°-3C | |
| PAS | CVVSX3.5°-9C | (FEP50) |
| ヨ ビ | —c— | (FEP100) |
| 放 送 | HP1.2-10P | |
| 火 報 | HP1.2-10P | (FEP80) |
| 消火起動 | HP1.6-4C | |
| ｲﾝﾊｰﾀｰ | 順内 0.65-10P | |
| A 棟 高水 | CW2°-3C | |
| FP 警報 | CW2°-4C | (FEP80) |
| RP 警報 | CW2°-4C | |
| ｶｾｯﾄﾘｰﾚｰ | HP1.2-2C | |
| ﾗｲﾏｰ制御 | CW2°-2C | |
| タイマー調整 | 5C-FB | |
| 視聴覚・職員室 | CPEV0.9-20P | (FEP80) |
| 視聴覚・屋体 | MVVS0.75-2C×4 | |
| 視聴覚・屋体 | 5C-FB×3 | |
| 節水設置 | CW3.5°-4C | |
| 電 話 | —c— | (FEP50) |
| ヨ ビ | —c— | (FEP80) |

| | | |
|---|---|---|
| ㋡ LP-4F (L) | CVT100° | (PE82)+ドブ付(82) |
| LP-4F (P) | CVT38° | (PE82)+ドブ付(82) |
| 消火 P | FPC14°-3C | |
| RP-3.7S (L) | CV3.5°-2C | (PE28)+ドブ付(28) |
| RP-3.7S (P) | CV14°-3C | (PE36)+ドブ付(36) |
| A 棟 高水 | CW2°-3C | (PE28)+ドブ付(28) |
| B 棟 高水 | CW2°-3C | |
| RP 警報 | CW2°-4C | (PE28)+ドブ付(28) |
| ｲﾝﾊｰﾀｰ | HP1.6-2C | |
| 放 送 | HP1.2-10P | (PE82)+ドブ付(82) |
| 火 報 | HP1.2-10P | |
| 消火栓起動 | HP1.6-4C | |
| ｲﾝﾊｰﾀｰ | 順内 0.65-10P | |
| A 棟 高水 | CW2°-3C | (PE82)+ドブ付(82) |
| FP 警報 | CW2°-4C | |
| RP 警報 | CW2°-4C | |
| ｶｾｯﾄﾘｰﾚｰ | HP1.2-2C | |
| ﾗｲﾏｰ制御 | CW2°-2C | |
| タイマー調整 | 5C-FB | |
| 視聴覚・職員室 | CPEV0.9-20P | (PE82)+ドブ付(82) |
| 視聴覚・屋体 | MVVS0.75-2C×4 | |
| 視聴覚・屋体 | 5C-FB×3 | |
| 節水設置 | CW3.5°-4C | |

| | | |
|---|---|---|
| ㋢ LP-4F (L) | CV1100° | |
| LP-4F (P) | CVT38° | (75) |
| RP-3.7S (L) | CV3.5°-2C | (51) |
| RP-3.7S (P) | CV14°-3C | |

| | | |
|---|---|---|
| ㋣ 理科室 他 | CVT38° | 天井内インペイ |
| L-1 | CVT38° | |

| | | |
|---|---|---|
| ㋤ 放 送 | HP1.2-5P | 天井内インペイ |
| 火 報 | HP1.2-10P | |
| 節水設置 | CW3.5°-4C | |

| | | |
|---|---|---|
| ㋥ ｶｾｯﾄﾘｰﾚｰ | HP1.2-2C | 既存ケーブル再使用（工事中仮り止め） |
| ﾗｲﾏｰ制御 | CW2°-2C | |
| タイマー調整 | 5C-FB | |
| 視聴覚・職員室 | CPEV0.9-20P | |
| 視聴覚・屋体 | MVVS0.75-2C×4 | |
| 視聴覚・屋体 | 5C-FB×3 | |
| E3 | 5.5° | |

| | | |
|---|---|---|
| ㋦ L-M | CVT100° | |
| P-M | CVT60° | |
| 盲 電 | CV3.5°-3C | |
| 放 送 | HP1.2-10P | |
| 火 報 | HP1.2-10P | |
| 消火起動 | HP1.6-4C | |
| ｲﾝﾊｰﾀｰ | 順内 0.65-10P | |
| A 棟 高水 | CW2°-3C | |
| FP 警報 | CW2°-4C | |
| RP 警報 | CW2°-4C | |
| ｶｾｯﾄﾘｰﾚｰ | HP1.2-2C | |
| ﾗｲﾏｰ制御 | CW2°-2C | |
| タイマー調整 | 5C-FB | |
| 視聴覚・職員室 | CPEV0.9-20P | |
| 節 水 | CW3.5°-4C | |
| 電 話 | —c— | |

（既存配管）

| | | |
|---|---|---|
| ㋧ 視聴覚～屋体 | （マイクジャック盤） | |
| MVVS0.75-2C×4 | | (PE36)+ドブ付(36) |
| 5C-FB×3 | | (PE36)+ドブ付(36) |
| 既設 | MVVS0.75-2C×4 | (PE36)+ドブ付(36) |
| 既設 | 5C-FB×3 | (PE36)+ドブ付(36) |

| | | |
|---|---|---|
| ㋨ 放 送 | HP1.2-10P | ケーブルハンガー |
| 火 報 | HP1.2-10P | |
| ｲﾝﾊｰﾀｰ | 順内 0.65-10P | |
| ｶｾｯﾄﾘｰﾚｰ | HP1.2-2C | ケーブルハンガー |
| ﾗｲﾏｰ制御 | CW2°-2C | |
| タイマー調整 | 5C-FB | |
| 視聴覚・職員室 | CPEV0.9-20P | ケーブルハンガー |
| 視聴覚・屋体 | MVVS0.75-2C×5 | |
| 視聴覚・屋体 | 5C-FB×3 | |
| 節水設置 | CW3.5°-4C | |
| E3 | 5.5° | |

㋪ ㋫ ㋬ 仮設端子盤乞天井内配線

注）

1. ㋞ ㋟ ㋠ の弱電ケーブルは給食室 SP-T 乞 引替る為ケーブル長さに余長をみること。

| | | |
|---|---|---|
| ㋭ 1φ | CV3.5°-2C | (PE28) |
| RP-3.7S 3φ | CV14°-3C | (PE36) |
| A 棟 高水 | CW2°-3C | (PE28) 既存配管に接続 |
| B 棟 高水 | CW2°-3C | |
| RP 警報 | CW2°-4C | (PE28) |
| ｲﾝﾊｰﾀｰ | HP1.6-2C | |

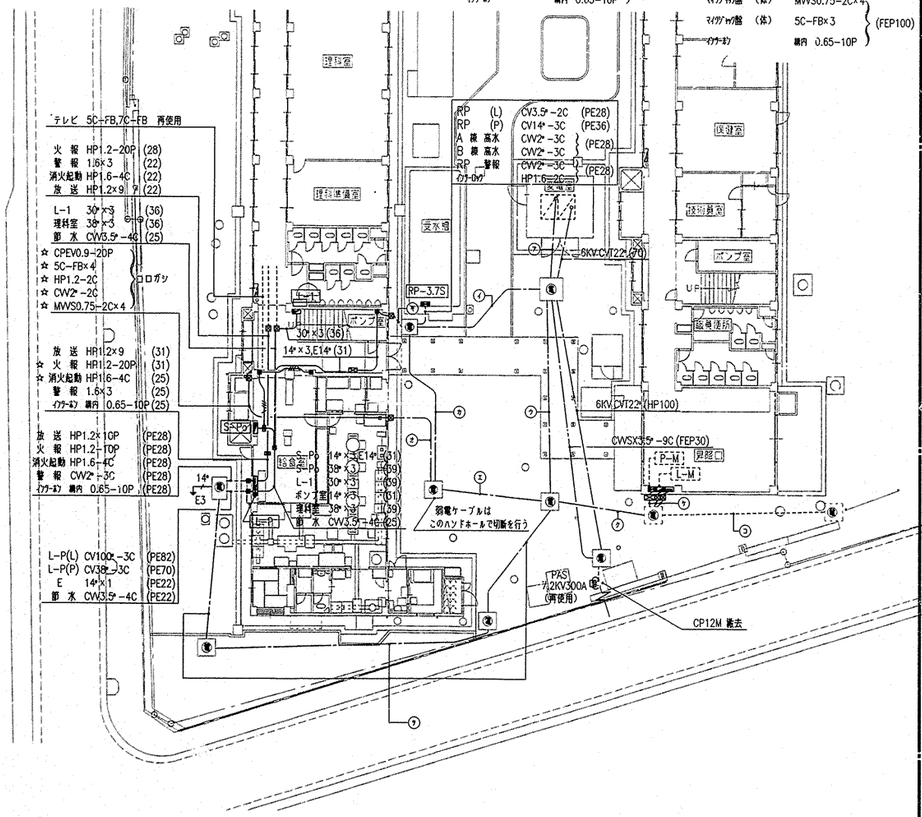


既存給食室廻り平面図 縮尺1:200

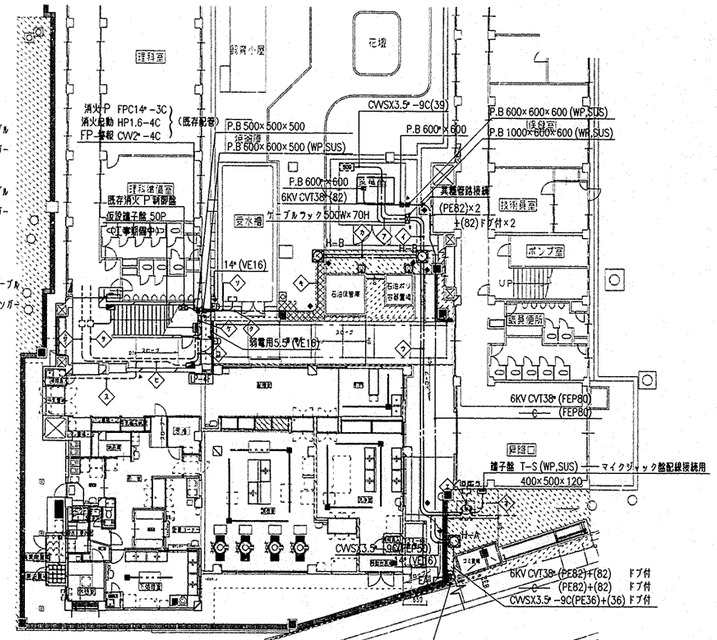


改造給食室廻り 切廻し図 縮尺1:200

（現況及び撤去図）

※ 実線部分のケーブル及び ㋭・㋮ の露出配管は全て撤去を行う。

※ ☆印のケーブルは、引き抜き再使用を △印のケーブルは再使用を示す。

※ ハンドホール・アスファルト舗装・穴堀り・U字溝の撤去は建築工事とする。

注）

1. 地中管路の外壁立ち上げは、同サイズのドブ付鋼管を使用する。
2. 地中管路の埋設深さは GL-600 とし GL-300 にケーブル埋設シートを布設する。
3. ハンドホールの仕様は下記に依る。
   - H-A 800×800×900H (YM-2)
   - H-B 1,000×1,000×900H (YM-2) — セパレーター取付
4. ▲ 印は壁貫通補修ヵ所を示す。
5. ◆ ケーブル埋設標を示す。

KM/99\99KM -H1

| | | | |
|---|---|---|---|
| 工事名 | 上飯田小学校給食室改築その他工事（電気設備工事） | 年月日 | H.11.5 |
| 図書 | E ／ 10 電気設備切廻し図 | 縮尺 | 1:200 |

| 建築局長 | 建築部長 | 課長 | 係長 | 係員 | 所長 | 設計 |
|---|---|---|---|---|---|---|
| | 横 | | | | 野 | 西 |

横浜市建築局　　株式会社 政所設計

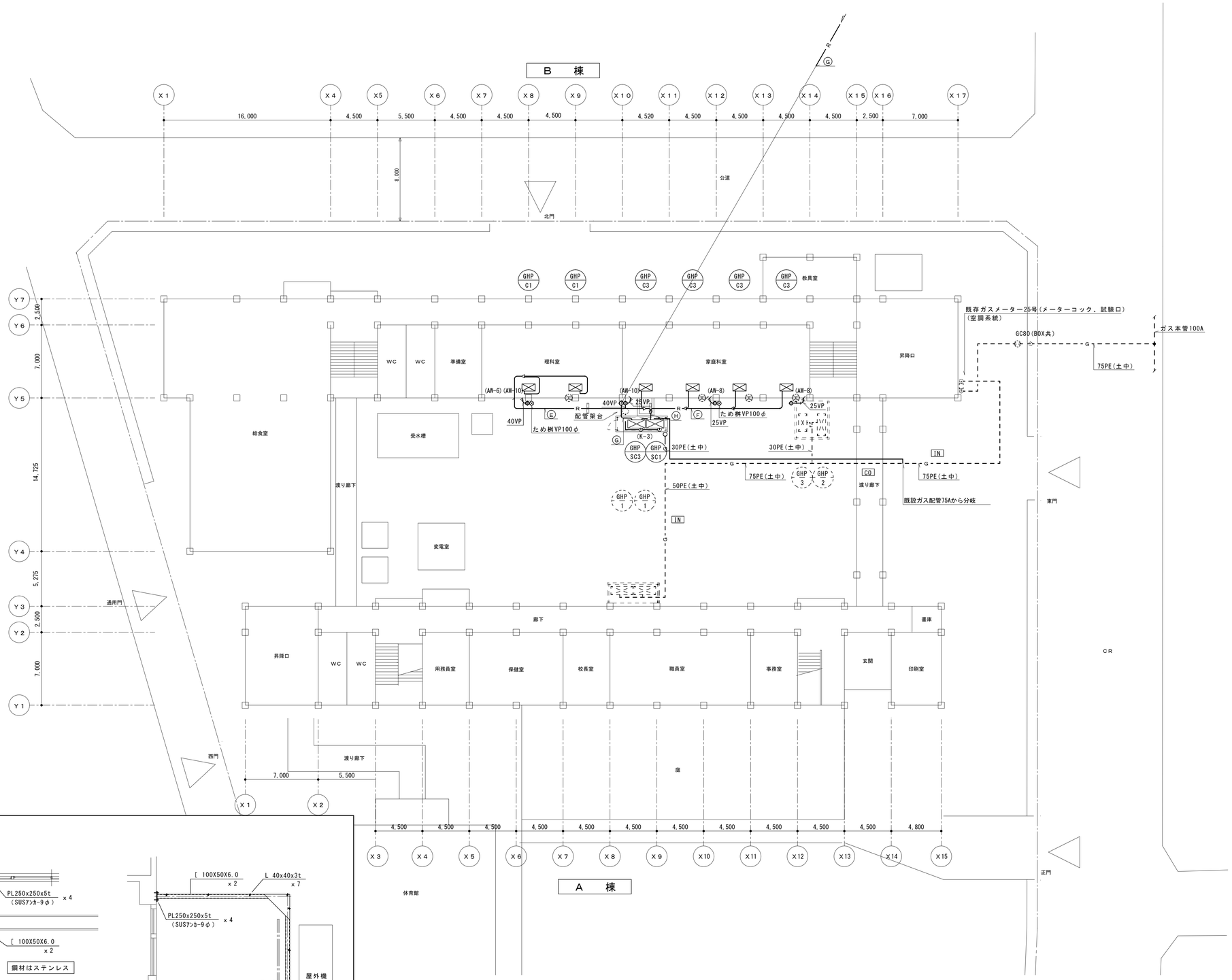


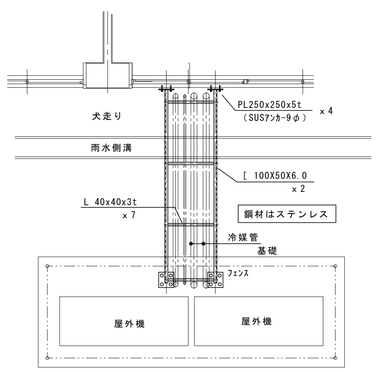


平面図

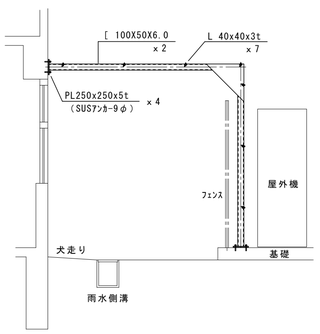


断面図

架空配管架台参考図　1/50

1階　平面図　S=1/200

※1.ガスメーターは、強化樹脂製フェンス (1,000W×1,200H程度、フェンス用台石共)を行うこと。

凡例

| | | |
|---|---|---|
| CO | コンクリート舗装壊し復旧(10cm) | |
| AS | アスファルト舗装壊し復旧(5cm) | |
| IN | インターロッキング舗装壊し復旧 | |
| ○ | 地中埋設標 | |
| ⊗ | ため桝VP100φ | |

冷媒管サイズ

| 記号 | φ液管 | φガス管 |
|---|---|---|
| Ⓐ | 6.4 | 12.7 |
| Ⓑ | 9.5 | 15.9 |
| Ⓒ | 9.5 | 19.1 |
| Ⓓ | 9.5 | 22.2 |
| Ⓔ | 12.7 | 25.4 |
| Ⓕ | 12.7 | 28.6 |
| Ⓖ | 15.9 | 28.6 |
| Ⓗ | 19.1 | 31.8 |
| Ⓘ | 19.1 | 38.1 |

※部分の冷媒管は配管延長60m以上のため、屋外機接続サイズの1サイズアップを示す。

東京ガス見積番号
E1-4048335

完成図

完成年月 : 平成27年3月 (上飯田小学校)

横浜市建築局

| | | | |
|---|---|---|---|
| 工事名 | 綠園西小学校ほか2校特別教室空調設備設置その他工事(空調設備工事) | | |
| 年月日 | H26.8 | 縮尺 | A1:1/200 A3:1/400 |
| 図面名称 | 1階配管平面図 | | |
| 設計 | 協同組合 横浜市設備設計 | 施設番号 | 図面番号 M-11 |

法 1

| 工事用建築物種別番号 | 建築物種別番号 | 建築物保有番号 | 階数番号 | 図面種類番号 | 図面保有番号 | 特記事項記号 |
|---|---|---|---|---|---|---|
| H | 1 | 4 | 2 | 5 | 3 | 0 0 1 4 0 0 1 |

# 葛野小学校改修工事その１（電気設備工事）

図面リスト

| 図番 | 図面名称 | 縮尺 | 図番 | 図面名称 | 縮尺 |
|---|---|---|---|---|---|
| E－1-1 | 表紙・図面リスト | ―― | E－24 | 放送設備系統図 | ―― |
| E－2 | 特記仕様書・案内図 | ―― | E－25 | テレビ共聴視設備系統図 | ―― |
| E－3 | 配置図 | 1/300 | E－26 | インターホン及び電話設備系統図 | ―― |
| E－4 | キュービクル単線結線図及び電気室平面詳細図 | 1/50 | E－27 | 機械警備配管設備系統図 | ―― |
| E－5 | 分電盤結線図（1） | ―― | E－28 | 自動火災報知及び防火シャッター設備系統図 | ―― |
| E－6 | 分電盤結線図（2） | ―― | E－29 | 改修後A・B棟1階弱電設備図 | 1/100 |
| E－7 | 分電盤結線図（3） | ―― | E－31 | 改修後A・B棟2階弱電設備図 | 1/100 |
| E－9 | 照明器具姿図 | ―― | E－33 | 改修後A・B棟3階弱電設備図 | 1/100 |
| E－10 | 幹線動力設備系統図 | ―― | E－35 | 改修後A・B棟4階弱電設備図 | 1/100 |
| E－11 | 改修後1階強電設備図 | 1/200 | E－36 | 改修後C棟4階弱電設備図 | 1/100 |
| E－12 | 改修後A・B棟1階強電設備図 | 1/100 | E－37 | 改修後1・2階自動火災報知及び防火シャッター設備図 | 1/200 |
| E－14 | 改修後A・B棟2階強電設備図 | 1/100 | E－38 | 改修後3・4階自動火災報知及び防火シャッター設備図 | 1/200 |
| E－16 | 改修後A・B棟3階強電設備図 | 1/100 | | | |
| E－18 | 改修後A・B棟4階強電設備図 | 1/100 | | | |
| E－19 | 改修後C棟4階強電設備図 | 1/100 | | | |

| 工事名 | 葛野小学校改修工事その1（電気設備工事） | 年月日 | H13.3 |
|---|---|---|---|
| 図番 | E-1-1/50 表紙・図面リスト | 縮尺 | ―― |
| 局長 | 部長 | 課長 | 係長 | 係員 | 所長 | 設計者 |
| | | | | | | 葛野 |

横浜市建築局　㈱横浜建築研究所

法 2

H1425300 14002

# 葛野小学校給食室改築その他工事
# （電気設備工事）

図面リスト

| 図番 | 図面名称 | 縮尺 |
|---|---|---|
| E -1-2 | 表紙・図面リスト | ―― |
| E - 2 | 特記仕様書・案内図 | ―― |
| E - 3 | 配置図 | 1/300 |
| E - 8 | 分電盤結線図 | ―― |
| E -11 | 改修後1階強電設備図 | 1/200 |
| E -13 | 改修後C棟1階強電設備図 | 1/100 |
| E -15 | 改修後C棟2階強電設備図 | 1/100 |
| E -17 | 改修後C棟3階強電設備図 | 1/100 |
| E -19 | 改修後C棟4階強電設備図 | 1/100 |
| E -20 | 給食室動力・コンセント設備平面詳細図 | 1/50 |
| E -21 | 給食室電灯設備平面詳細図 | 1/50 |
| E -22 | 給食室弱電設備平面詳細図 | 1/50 |
| E -23 | 給食機械室平面詳細図 | 1/50 |
| E -30 | 改修後C棟1階弱電設備図 | 1/100 |
| E -32 | 改修後C棟2階弱電設備図 | 1/100 |
| E -34 | 改修後C棟3階弱電設備図 | 1/100 |
| E -36 | 改修後C棟4階弱電設備図 | 1/100 |

| 図番 | 図面名称 | 縮尺 |
|---|---|---|
| E -37 | 改修後1・2階自動火災報知及び防火シャッター設備図 | 1/200 |
| E -38 | 改修後3・4階自動火災報知及び防火シャッター設備図 | 1/200 |
| E -39 | 改修前屋外電気設備図 | 1/300 |
| E -40 | 改修前1階幹線・コンセント設備図 | 1/200 |
| E -41 | 改修前1階電灯設備図 | 1/200 |
| E -42 | 改修前2階強電設備図 | 1/200 |
| E -43 | 改修前3階強電設備図 | 1/200 |
| E -44 | 改修前4・R階強電設備図 | 1/200 |
| E -45 | 改修前1階弱電設備図 | 1/200 |
| E -46 | 改修前2階弱電設備図 | 1/200 |
| E -47 | 改修前3・4階弱電設備図 | 1/200 |
| E -48 | 改修前自動火災報知及び防火シャッター設備系統図 | ―― |
| E -49 | 改修前1・2階自動火災報知及び防火シャッター設備図 | 1/200 |
| E -50 | 改修前3・4階自動火災報知及び防火シャッター設備図 | 1/200 |

| | | | |
|---|---|---|---|
| 工事名 | 葛野小学校給食室改築その他工事（電気設備工事） | 年月日 | H13.3 |
| 図番 | E-1-2/30 表紙・図面リスト | 縮尺 | ―― |
| 局長 | 技監 / 課長 / 係長 / 係員 / 所長 | 設計者 | |

横浜市建築局　㈱横浜建築研究所

| 工事規模 | 用途番号 | 建物種類番号 | 建物個別番号 | 施設番号 | 図面種類番号 | 図面個別番号 | 特記番号 |
|---|---|---|---|---|---|---|---|
| H | 1 | 4 | 2 | 5 | 3 | 0 | 0 1 4 0 0 3 |

# 電気設備工事特記仕様書

Ⅰ. 工事名称　葛野小学校改修工事その１（電気設備工事）

Ⅱ. 工事場所　横浜市泉区中田南５－１５－１（ＴＥＬ ８０３－６４０１）
建物概要：鉄骨造（一部ＲＣ），地上４階建て　敷地面積：１３,４０６㎡　建築面積：４,３５２.６１㎡　延床面積：９,４５６.８８㎡

Ⅲ. 施工基準
1. 本工事は、「横浜市建築局電気設備工事特別仕様書」（平成１２年４月改定）及び横浜市建築局監修「横浜市電気設備工事施工マニュアル」（平成１０年版）に依る。

Ⅳ. 特記事項
1. 工事に際して事前に充分な調査を行い，設計内容を十分に理解・確認の上施工すること。
尚，変更事項については施工前に必ず監督員に連絡し指示を受けて施工すること。
2. 各工事業者とは着工にあたって充分な打合せを行い，取合・工事区分等確認する。
3. 着工にあたって各工事業者と学校長、監督員と協議の上，実施工程表を作成し，監督員の承認を受けること。
4. 工事中の安全対策は充分に行い，学校運営に支障無きよう留意すること。
5. 盤，プルボックス内の配線には行先表示板を設ける。
6. プルボックス，カバープレートには用途名板を設ける。
7. 機器類の設置については耐震対策を充分に考慮する。
8. 環境対策型（エコ仕様）電線・ケーブルを用いて施工する。
9. 本工事は別途発注にて施工するアスベスト除去作業に合わせて、天井付機器・配管配線・ケーブルを撤去する。
10. 電気室移設に伴い高圧ケーブルの布設替えを行う。事前調査を充分行うと共に停電日時を学校長と協議すること。

Ⅵ. 工事概要
1. 各室総合設備工事
本工事は図示の如く、「７ｘ９型改造標準図（９５型）」及び「学校システム（９５型）」に準拠して施工する。
2. 受変電設備工事
本工事は図示の如く、Ａ棟１階電気室を撤去しＣ棟１階に新設電気室を設ける。
尚、Ａ棟１階受電設備撤去はＣ棟電気室よりの供給並びに仮設校舎使用期間終了後の施工とする。
3. 幹線動力設備工事
本工事は図示の如く、新設受変電設備低圧配電盤以降１階廊下天井内ケーブルラック布設にて動力・電灯幹線供給を施工する。
4. 電灯コンセント設備工事
本工事は図示の如く、Ｂ・Ｃ棟ＥＰＳ新設分電盤以降の共用電灯コンセント設備、配管配線ケーブル、機器取付を施工する。
5. 放送及び時計設備工事
本工事は図示の如く、Ａ棟１階職員室より非常放送を、また２階放送室より一般放送の起動を行うと共に配管ケーブル、機器取付を施工する。
尚、時計設備として、親時計及び屋外壁掛け時計設置を施工すると共に既存電池式壁掛け時計の保管再取付を含む。
6. テレビ共聴視設備工事
本工事は図示の如く、２階放送室 TV－M より、幹線同軸ＥＭ－Ｓ－７Ｃ－ＦＢを各棟共聴視設備機器へ接続する共に配管ケーブル、機器取付を施工する。
7. インターホン設備工事
本工事は図示の如く、Ａ棟１階職員室 20PK 以降各室２４局相互式インターホンへ至る配管ケーブル、機器取付を施工する。
尚、今回工事にて増築する、給食室には、給食専用相互式６局インターホンを設置する。
8. 電話設備工事
本工事は図示の如く、Ａ棟職員室内既設 MDF より同室電話主装置スペース（本体別途）に至る空配管布設及び主装置以降機器受け口までの配管配線を施工する。
9. 自動火災報知及び防火シャッター設備工事
本工事は図示の如く、Ａ棟１階職員室に仮設校舎職員室より移設する複合型受信機より各棟の自火報・防火シャッターへ至る配管ケーブル、機器取付を施工する。
10. 屋外配管設備工事
本工事は図示の如く、受変電・動力・電灯・弱電設備等、各種ケーブル保護管の屋外地中埋設を施工する。
11. 撤去工事
本工事は図示の如く、Ａ～Ｃ棟の配管配線ケーブル、機器撤去(※)並びに搬出、運搬し、処分を責任を持つ。
尚、次期工事にて改修する、Ｂ・Ｃ棟壁付け機器は、一時撤去再取付とする。

面　積　表　（㎡）

| 棟＼階 | １　階 | ２　階 | ３　階 | ４　階 | 計 |
|---|---|---|---|---|---|
| 校舎棟<br>給食棟<br>屋内運動場<br>その他 | 4,337.4984 | 2,379.11115 | 1,370.1349 | 1,370.1349 | 9,456.87935 |
| 合　計 | 4,337.4984 | 2,379.11115 | 1,370.1349 | 1,370.1349 | 9,456.87935 |

※　給食室　479.288 ㎡

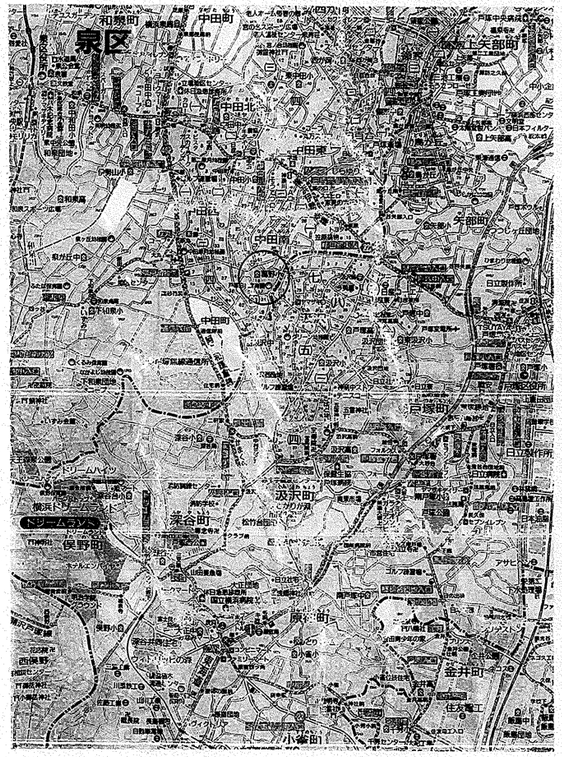


| 工事場所 | 横浜市泉区中田南５－１５－１ |
|---|---|

案内図

| 工事名 | 葛野小学校改修工事その１（電気設備工事） | 年月日 | H13.3 |
|---|---|---|---|
| 図番 | E-2/60 特記仕様書・案内図 | 縮尺 | ―― |
| 局長 | 部長 | 課長 | 係長 | 係員 | 所長 | 設計者 | |
| 横浜市建築局 | | | | | | ㈱横浜建築研究所 | |

法 4

| 工事用途別番号 | 建物棟順番号 | 建物個有番号 | 施設番号 | 図面種別番号 | 図面個有番号 | 特記 | 既 |
|---|---|---|---|---|---|---|---|
| H | 1 | 4 | 2 | 5 | 3 | 0 | 0 |

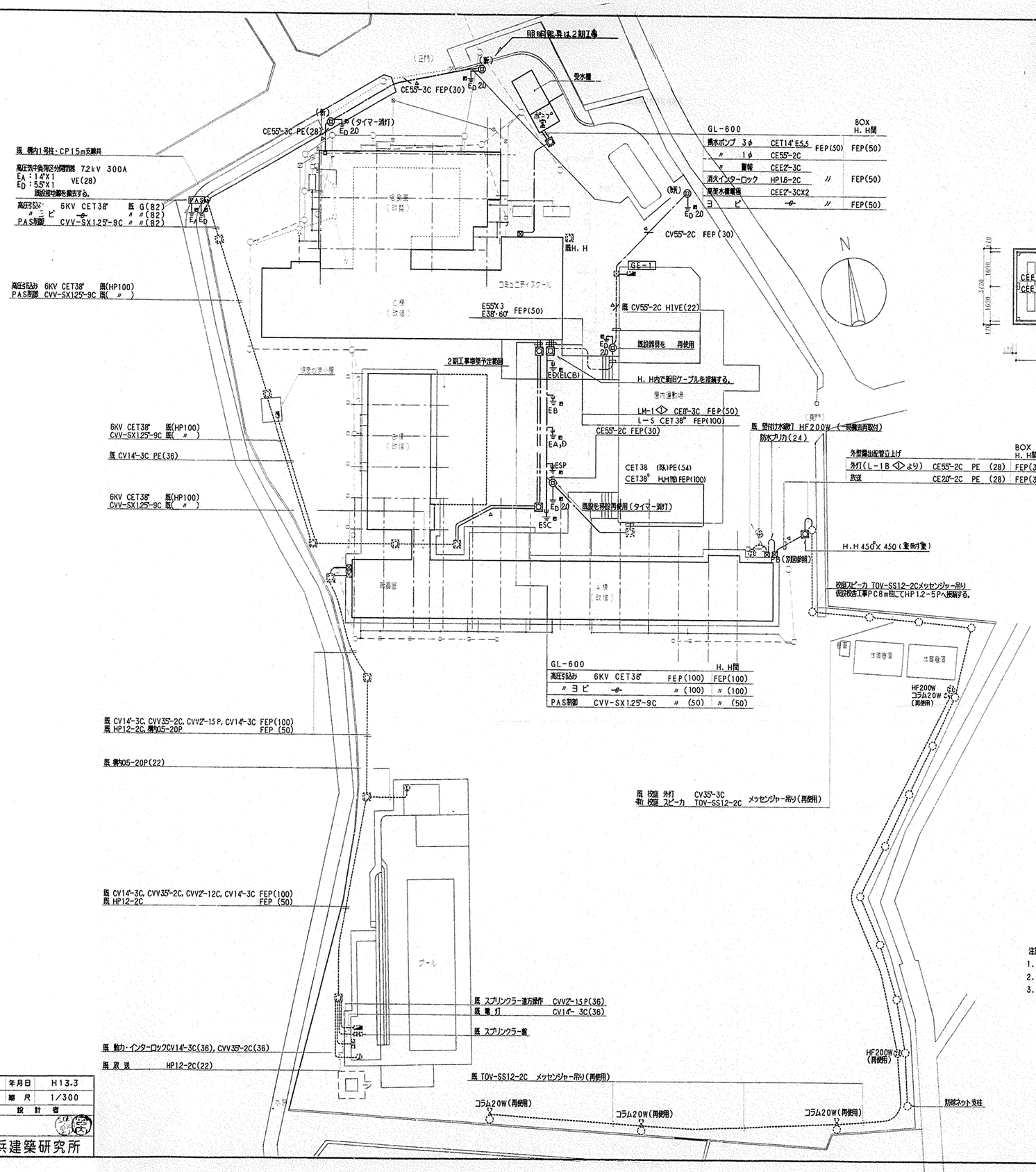


注記)
1. ⓗ印=H.H900°X900YH-1を示す。
2. 埋設深さはGL-600とし、埋設シートを(2倍長)を布設する。
3. ⓢ(新)印=自立外灯HF200W(200V)標準記号ⓢとする。(基礎共)

| | | | |
|---|---|---|---|
| 工事名 | 葛野小学校改修工事その1(電気設備工事) | 年月日 | H13.3 |
| 図番 | E-3/50 配置図 | 縮尺 | 1/300 |
| 局長 | 部長 | 課長 | 係長 | 係員 | 所長 | 設計者 |

横浜市建築局 ㈱横浜建築研究所

| 工事用途別 | 建物種別番号 | 建物個有番号 | 路設番号 | 図面種別番号 | 図面個有番号 | 特記 |
|---|---|---|---|---|---|---|
| H | 1 | 4 | 2 | 5 | 3 | 0 0 1 4 0 0 5 |

法 5

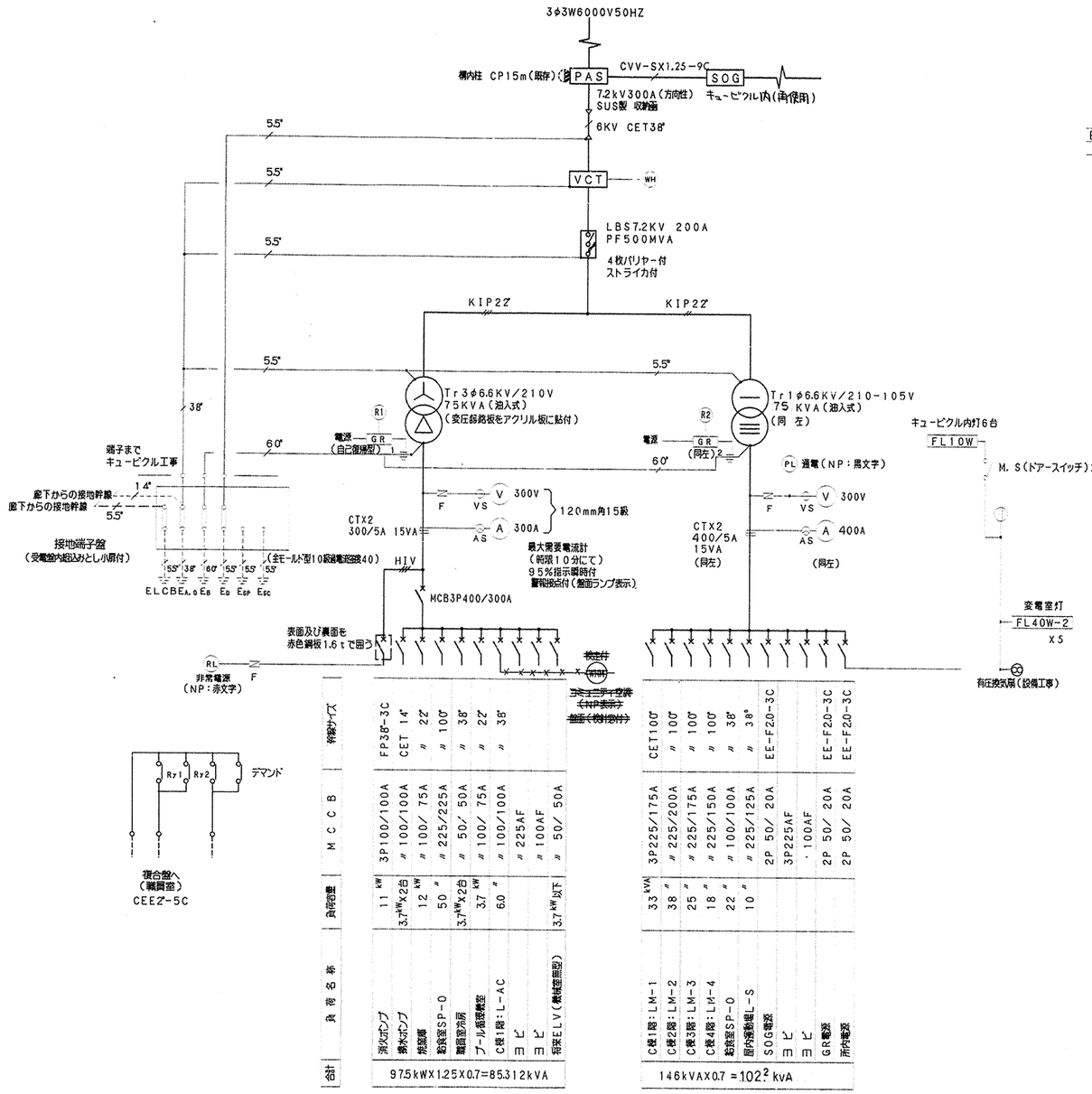


| 合計 | 負荷名称 | 負荷容量 | MCB | 幹線サイズ |
|---|---|---|---|---|
| | 消火ポンプ | 11 kW | 3P100/100A | FP38'-3C |
| | 揚水ポンプ | 3.7kWx2台 | 〃 100/100A | CET 14' |
| | 給湯器 | 12 〃 | 〃 100/ 75A | 〃 22' |
| | 給食室SP-0 | 50 〃 | 〃 225/225A | 〃 100' |
| | 職員室冷房 | 3.7kWx2台 | 〃 50/ 50A | 〃 38' |
| | プール循環室 | 3.7 kW | 〃 100/ 75A | 〃 22' |
| | C棟1階:L-AC | 6.0 〃 | 〃 100/100A | 〃 38' |
| | ヨビ | | 〃 225AF | |
| | ヨビ | | 〃 100AF | |
| | 将来ELV(機械室無型) | 3.7 kW以下 | 〃 50/ 50A | |
| 97.5kWX1.25X0.7=85.312kVA | | | | |

| 合計 | 負荷名称 | 負荷容量 | MCB | 幹線サイズ |
|---|---|---|---|---|
| | C棟2階:LM-1 | 33 kVA | 3P225/175A | CET100' |
| | C棟2階:LM-2 | 38 〃 | 〃 225/200A | 〃 100' |
| | C棟3階:LM-3 | 25 〃 | 〃 225/175A | 〃 100' |
| | C棟4階:LM-4 | 18 〃 | 〃 225/150A | 〃 100' |
| | 給食室SP-0 | 22 〃 | 〃 100/100A | 〃 38' |
| | 屋内運動場L-S | 10 〃 | 〃 225/125A | 〃 38° |
| | SOG電源 | | 2P 50/ 20A | EE-F2.0-3C |
| | ヨビ | | 3P225AF | |
| | ヨビ | | 100AF | |
| | GR電源 | | 2P 50/ 20A | EE-F2.0-3C |
| | 所内電源 | | 2P 50/ 20A | EE-F2.0-3C |
| 146kVAX0.7=102.2kVA | | | | |

キュービクル単線結線図

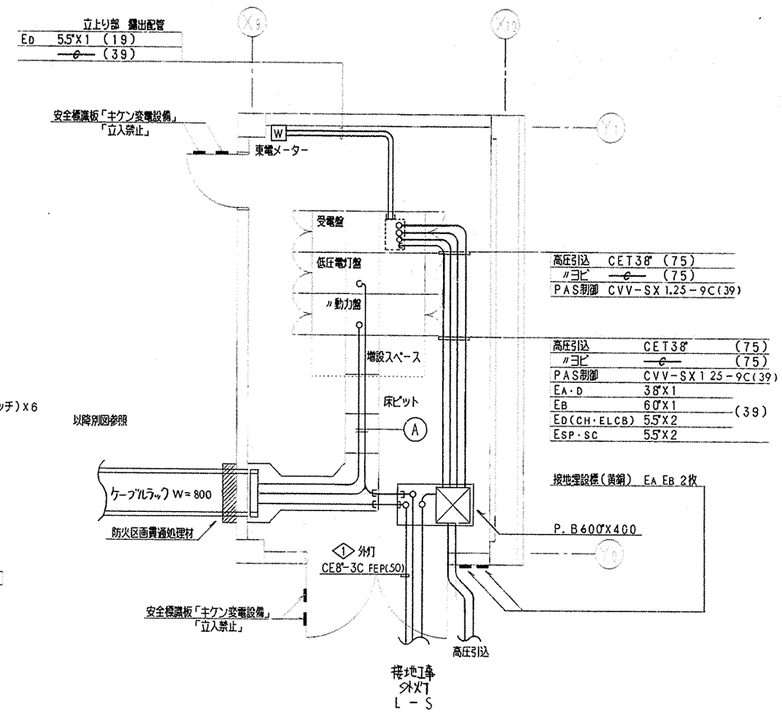


| 床ピット内コロガシ | | |
|---|---|---|
| 消火ポンプ | 3φ | FP38'-3C |
| 揚水ポンプ | 3φ | CET 14' |
| 焼成庫 | 3φ | 〃 22' |
| 給食室SP-0 | 3φ | 〃 100' |
| 職員室冷房 | 3φ | 〃 38' |
| プール循環室 | 3φ | 〃 22' |
| C棟1階 L-AC | 3φ | 〃 38' |
| C棟1階 LM-1 | 1φ | 〃 100' |
| C棟2階 LM-2 | 1φ | 〃 100' |
| C棟3階 LM-3 | 1φ | 〃 100' |
| C棟4階 LM-4 | 1φ | 〃 100' |
| 給食室 SP-0 | 1φ | 〃 38' |
| 屋内運動場 | 1φ | 〃 38° |
| 受電設備警報 | | CEE2'-5C |

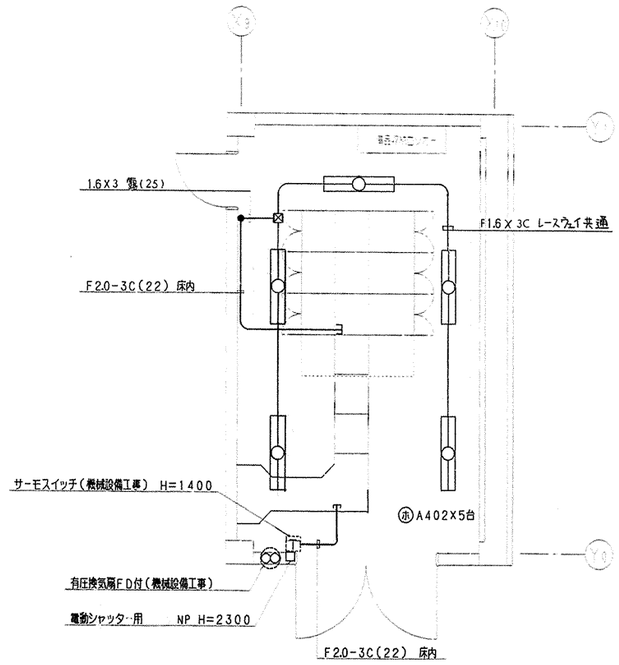


電気室平面詳細図 S=1/50

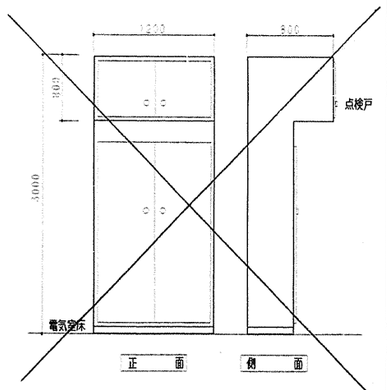


配線ダクト参考姿図

寸法は参考値とする。

## 受変電設備仕様

1. 本キュービクルは消防庁告示第7号(S50.5.28)の基準(キュービクル式変電設備等の基準)に適合するものであること。
2. 過電流継電器は引出型テストプラグ付3～8タップ，受電用は瞬時要素付とする。
3. CT・PTは高低圧共全モールド型とする。
4. 母線はバーにより変圧器に接続する場合には耐震保護用に編組線(フレキ線)で接続する。
5. 保護ヒューズは総てプラグイン型で遮断容量のあるものを使用する。
6. 漏電警報器は非保持型とし，整定値の切替はレバー，ピン等により容易に整定変更できる形とする。また試験電子を設ける。
7. 低圧盤用電流計はデマンド型3針重計式警報接点付とする。
8. 変圧器第2種接地線は裏扉を開き架線電流計により容易かつ安全に漏洩電流を計測できる位置を経由し布線する。
9. 室内照明はドアスイッチ方式とし一斉点灯型とする。
10. キュービクル内にゴムマットを敷き，高圧受電盤には透明アクリル板を取り付ける。また，受電部は変電室FLより1,600mm以上の位置で調整すること。
11. 背面扉は点検スペースを確保するため観音開き型とする。
12. 将来増設予定側は鋼板ビス止め構造とし，当該面積1/3以下の放熱ビダを設ける。

| | | | |
|---|---|---|---|
| 工事名 | 鶴野小学校改修工事その1(電気設備工事) | 年月日 | H13.3 |
| 図番 | E-4/50 キュービクル単線結線図及び電気室平面詳細図 | 縮尺 | 1/50 |
| 局長 | 部長 課長 係長 係員 所長 | 設計者 | |

横浜市建築局 ㈱横浜建築研究所

| 工事種別 | 用途番号 | 施設種別番号 | 建物個有番号 | 施設番号 | 図面種別番号 | 図面個有番号 | 特記 | 系統 |
|---|---|---|---|---|---|---|---|---|
| H | 1 | 4 | 2 | 5 | 3 | 0 | 0 | 14009 |

法 9

## SP－0盤結線図

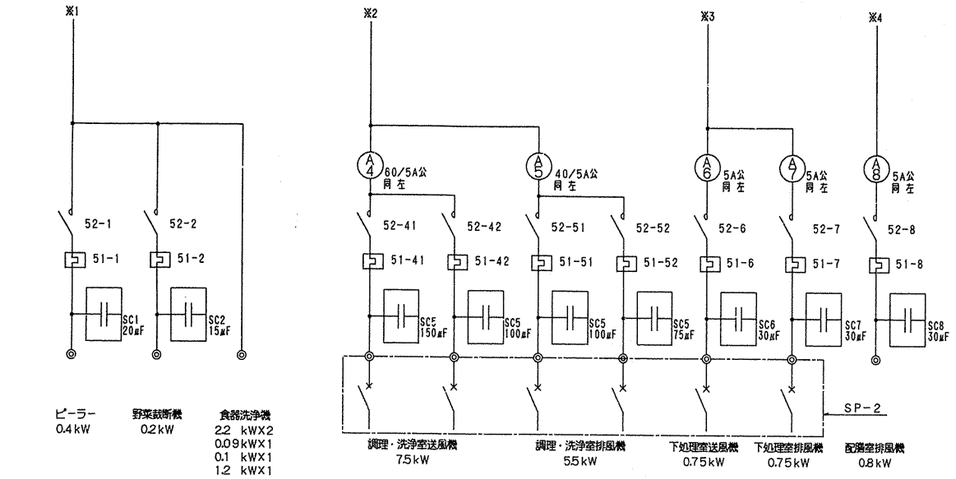


1φ 22,320VA
計 3φ 49.64kW(内ヒーター容量16.2kW)

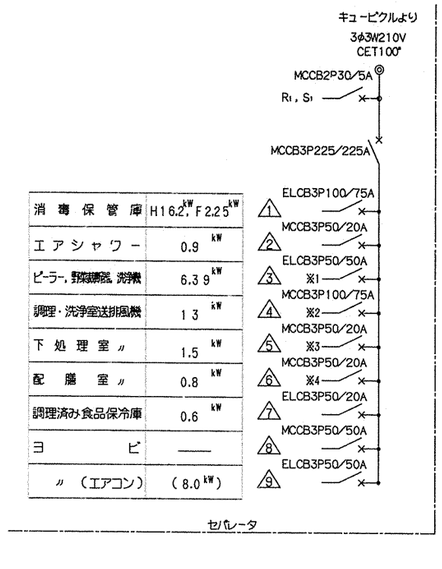


| | | |
|---|---|---|
| 消毒保管庫 | H16.2kW, F2.25kW | |
| エアシャワー | 0.9 | kW |
| ピーラー，野菜裁断機，洗浄機 | 6.39 | kW |
| 調理・洗浄室送排風機 | 13 | kW |
| 下処理室 〃 | 1.5 | kW |
| 配膳室 〃 | 0.8 | kW |
| 調理済み食品保冷庫 | 0.6 | kW |
| ヨビ | —— | |
| 〃（エアコン） | (8.0kW) | |

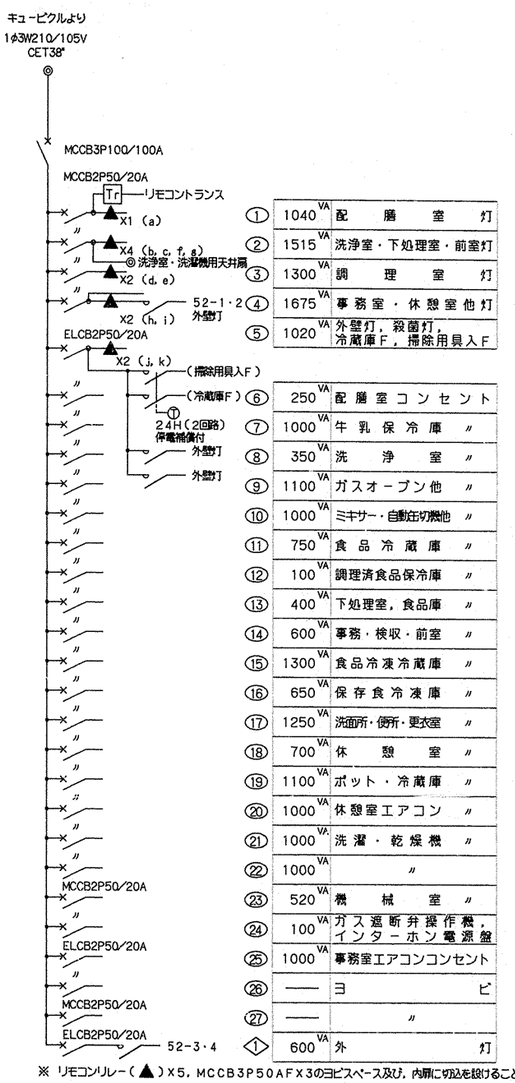


| | | | |
|---|---|---|---|
| ① | 1040 | VA | 配膳室灯 |
| ② | 1515 | VA | 洗浄室・下処理室・前室灯 |
| ③ | 1300 | VA | 調理室灯 |
| ④ | 1675 | VA | 事務室・休憩室他灯 |
| ⑤ | 1020 | VA | 外壁灯，殺菌灯，冷蔵庫F，掃除用具入F |
| ⑥ | 250 | VA | 配膳室コンセント |
| ⑦ | 1000 | VA | 牛乳保冷庫 〃 |
| ⑧ | 350 | VA | 洗浄室 〃 |
| ⑨ | 1100 | VA | ガスオーブン他 〃 |
| ⑩ | 1000 | VA | ミキサー・自動皮切機他 〃 |
| ⑪ | 750 | VA | 食品冷蔵庫 〃 |
| ⑫ | 100 | VA | 調理済食品保冷庫 〃 |
| ⑬ | 400 | VA | 下処理室，食品庫 〃 |
| ⑭ | 600 | VA | 事務・検収・前室 〃 |
| ⑮ | 1300 | VA | 食品冷凍冷蔵庫 〃 |
| ⑯ | 650 | VA | 保存食冷凍庫 〃 |
| ⑰ | 1250 | VA | 洗面所・便所・更衣室 〃 |
| ⑱ | 700 | VA | 休憩室 〃 |
| ⑲ | 1100 | VA | ポット・冷蔵庫 〃 |
| ⑳ | 1000 | VA | 休憩室エアコン 〃 |
| ㉑ | 1000 | VA | 洗濯・乾燥機 〃 |
| ㉒ | 1000 | VA | 〃 |
| ㉓ | 520 | VA | 機械室 〃 |
| ㉔ | 100 | VA | ガス遮断弁操作機，インターホン電源盤 |
| ㉕ | 1000 | VA | 事務室エアコンコンセント |
| ㉖ | —— | | ヨビ |
| ㉗ | —— | | 〃 |
| ◇ | 600 | VA | 外灯 |

※ リモコンリレー（▲）X5，MCCB3P50AFX3のヨビスペース及び，内扉に切込を設けること。

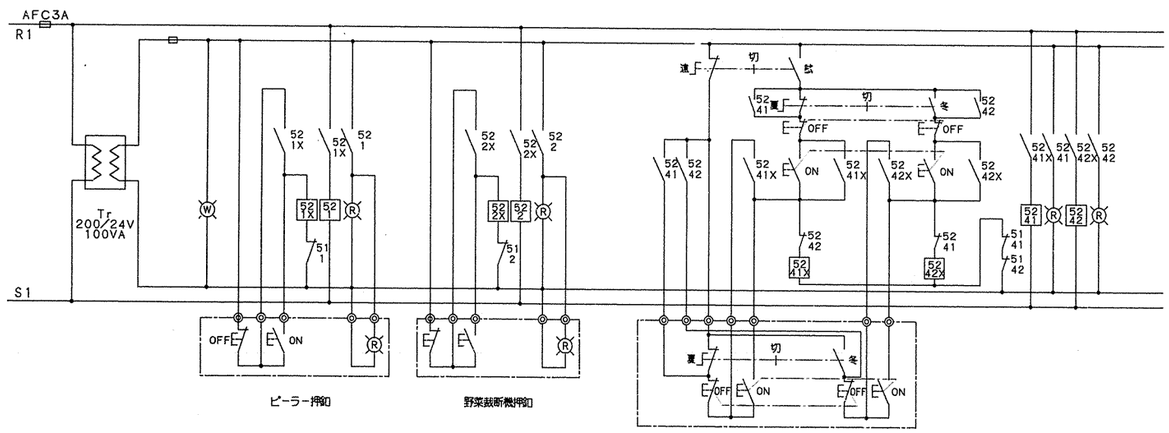


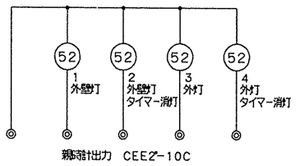


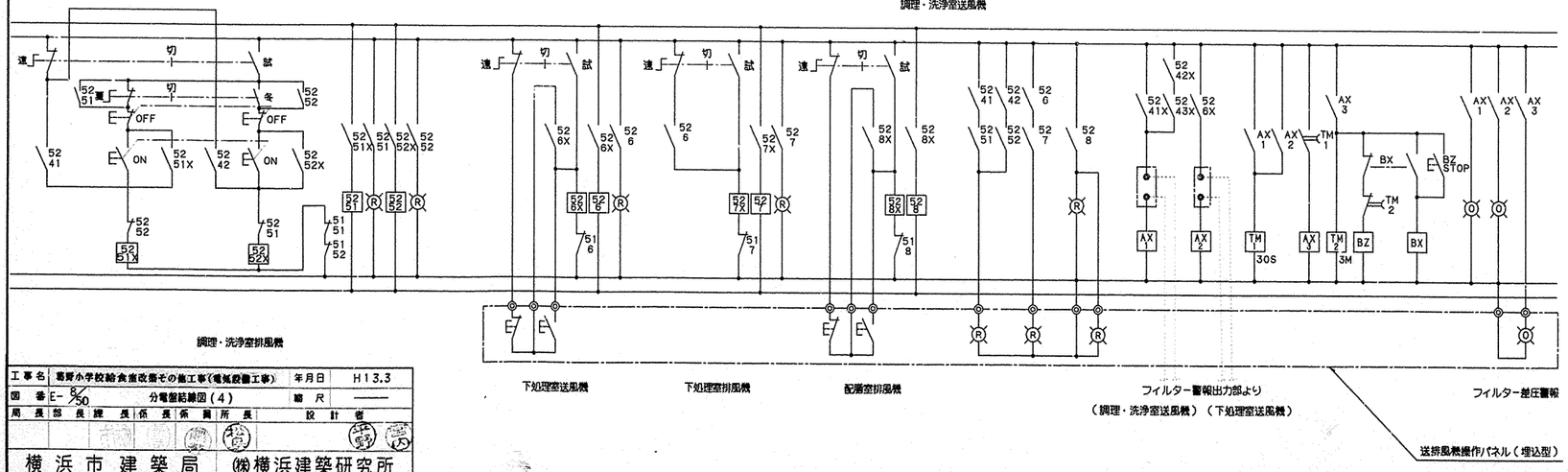


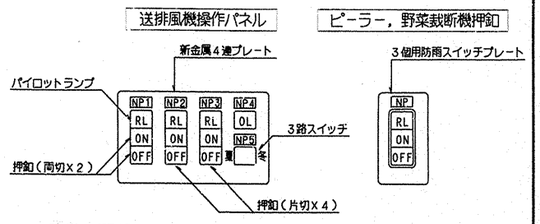


1. 名称は図面にて明示する。
（NP－1）調理室洗浄室，（NP－2）下処理室，（NP－3）配膳室，（NP－4）差圧警報，（NP－5）風量切替
2. 差圧警報ランプ付近には，『ランプが点灯したらフィルターを清掃して下さい』『夏冬の切替は，送排風機が停止状態で操作可能です』の注意書アクリプレートを取り付ける。

| | | | |
|---|---|---|---|
| 工事名 | 葛野小学校給食室改善その他工事(電気設備工事) | 年月日 | H13.3 |
| 図番 | E－8/50 分電盤結線図(4) | 縮尺 | —— |
| 周長 | 部長 課長 係長 係員 所長 | 設計者 | |

横浜市建築局 ㈱横浜建築研究所

| 工事用途別番号 | 建物種類番号 | 建物個有番号 | 施設番号 | 図面種類番号 | 図面個有番号 | 特記番号 |
|---|---|---|---|---|---|---|
| H | 1 | 4 | 2 | 5 | 3 | 0 0 1 4 0 1 2 |

法 12

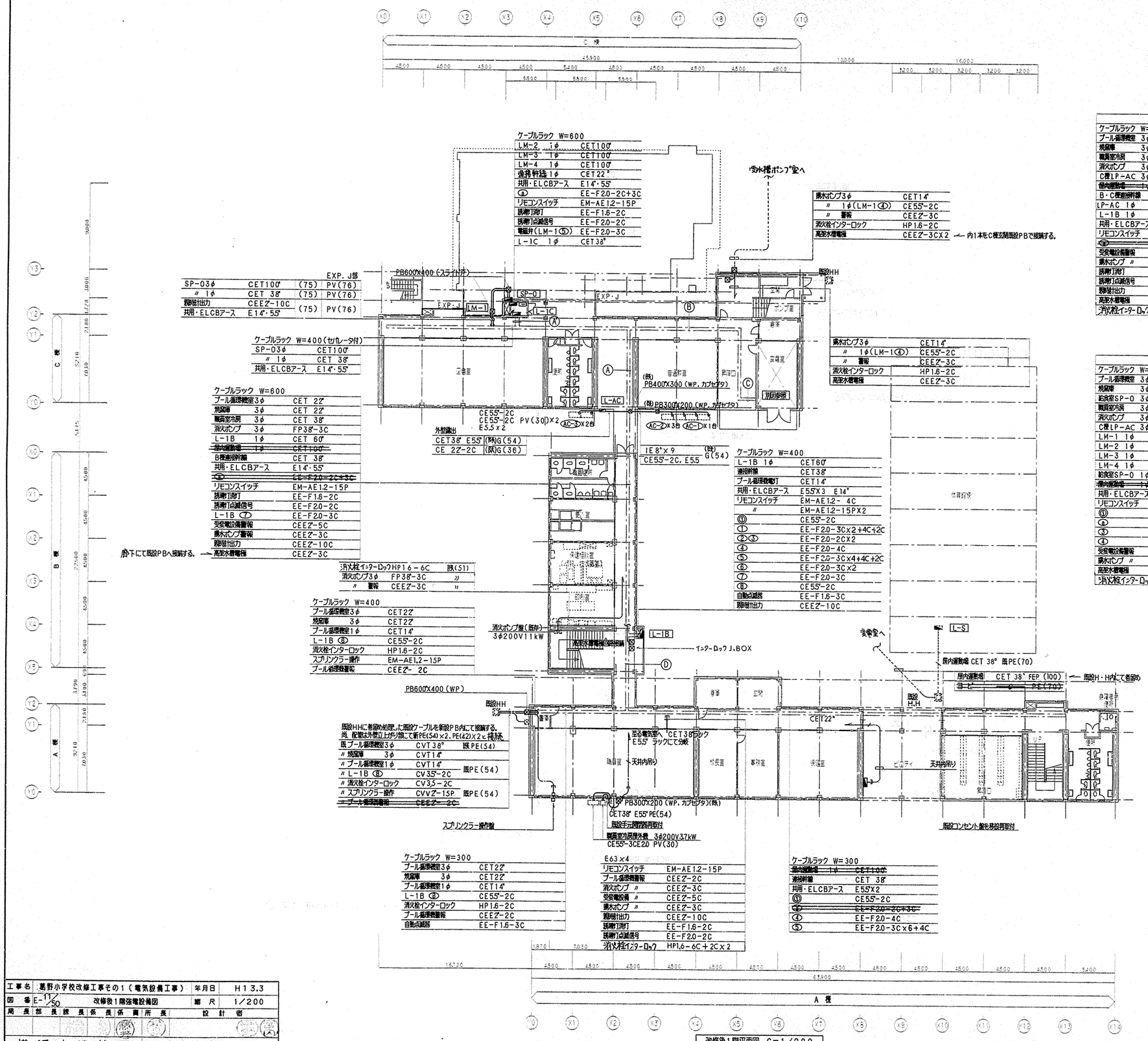


改修後1階平面図 S=1/200

ケーブルラック W=600

| | | | |
|---|---|---|---|
| LM-2 | 1φ | CET100° | |
| LM-3 | 1φ | CET100° | |
| LM-4 | 1φ | CET100° | |
| 連絡幹線 | 1φ | CET22° | |
| 共用・ELCBアース | | E14°・55° | |
| ⑤ | | EE-F2.0-2C+3C | |
| リモコンスイッチ | | EM-AE1.2-15P | |
| 誘導灯消灯 | | EE-F1.6-2C | |
| 誘導灯点滅信号 | | EE-F2.0-2C | |
| 電磁弁(LM-1⑤) | | EE-F2.0-3C | |
| L-1C | 1φ | CET38° | |

排水ポンプ3φ CET14°
〃 1φ(LM-1④) CE55°-2C
〃 警報 CEEZ°-3C
消火栓インターロック HP1.6-2C
高架水槽電極 CEEZ°-3CX2 ← 内1本をC棟玄関廻設PBで接続する。

ケーブルラック W=400(セパレータ付)

| | | |
|---|---|---|
| SP-03φ | CET100° | |
| 〃 1φ | CET 38° | |
| 共用・ELCBアース | E14°・55° | |

| | | | |
|---|---|---|---|
| SP-03φ | CET100° | (75) | PV(76) |
| 〃 1φ | CET 38° | (75) | PV(76) |
| 避雷針出力 | CEEZ°-10C | (75) | PV(76) |
| 共用・ELCBアース | E14°・55° | | |

ケーブルラック W=600

| | | |
|---|---|---|
| プール循環機室3φ | CET 22° | |
| 焼却庫 3φ | CET 22° | |
| 職員室冷房 3φ | CET 38° | |
| 消火ポンプ 3φ | FP38°-3C | |
| L-1B 1φ | CET 60° | |
| ~~屋内運動場 1φ~~ | ~~CET100°~~ | |
| B棟連絡幹線 | CET 38° | |
| 共用・ELCBアース | E14°・55° | |
| ~~⑤~~ | ~~EE-F2.0-2C+3C~~ | |
| リモコンスイッチ | EM-AE1.2-15P | |
| 誘導灯消灯 | EE-F1.6-2C | |
| 誘導灯点滅信号 | EE-F2.0-2C | |
| L-1B ⑦ | EE-F2.0-3C | |
| 受変電設備警報 | CEEZ°-5C | |
| 排水ポンプ警報 | CEEZ°-3C | |
| 避雷針出力 | CEEZ°-10C | |
| 高架水槽電極 | CEEZ°-3C | |

屋下にて既設PBへ接続する。

消火栓インターロック HP16-6C 既(51)
消火ポンプ3φ FP38°-3C 〃
〃 警報 CEEZ°-3C 〃

ケーブルラック W=400

| | | |
|---|---|---|
| プール循環機室3φ | CET22° | |
| 焼却庫 3φ | CET22° | |
| プール循環機室1φ | CET14° | |
| L-1B ⑧ | CE55°-2C | |
| 消火栓インターロック | HP1.6-2C | |
| スプリンクラー操作 | EM-AE1.2-15P | |
| プール循環機警報 | CEEZ°- 2C | |

ケーブルラック W=400

| | | |
|---|---|---|
| L-1B 1φ | CET60° | |
| 連絡幹線 | CET38° | |
| プール循環機電灯 | CET14° | |
| 共用・ELCBアース | E55°X3 E14° | |
| リモコンスイッチ | EM-AE1.2- 4C | |
| 〃 | EM-AE1.2-15PX2 | |
| ⑪ | CE55°-2C | |
| ① | EE-F2.0-3CX2+4C+2C | |
| ②③ | EE-F2.0-2CX2 | |
| ④ | EE-F2.0-4C | |
| ⑤ | EE-F2.0-3CX4+4C+2C | |
| ⑥ | EE-F2.0-3CX2 | |
| ⑦ | EE-F2.0-3C | |
| ⑧ | CE55°-2C | |
| 自動点滅器 | EE-F1.6-3C | |
| 避雷針出力 | CEEZ°-10C | |

ケーブルラック W=300

| | | |
|---|---|---|
| プール循環機室3φ | CET22° | |
| 焼却庫 3φ | CET22° | |
| プール循環機室1φ | CET14° | |
| L-1B ⑧ | CE55°-2C | |
| 消火栓インターロック | HP1.6-2C | |
| プール循環機警報 | CEEZ°-2C | |
| 自動点滅器 | EE-F1.6-3C | |

E63×4

| | | |
|---|---|---|
| リモコンスイッチ | EM-AE1.2-15P | |
| プール循環機警報 | CEEZ°-2C | |
| 消火ポンプ 〃 | CEEZ°-3C | |
| 受変電設備 〃 | CEEZ°-5C | |
| 排水ポンプ 〃 | CEEZ°-3C | |
| 避雷針出力 | CEEZ°-10C | |
| 誘導灯消灯 | EE-F1.6-2C | |
| 誘導灯点滅信号 | EE-F2.0-2C | |
| 消火栓インターロック | HP1.6-6C+2C×2 | |

ケーブルラック W=300

| | | |
|---|---|---|
| ~~屋内運動場 1φ~~ | ~~CET100°~~ | |
| 連絡幹線 | CET 38° | |
| 共用・ELCBアース | E55°X2 | |
| ⑪ | CE55°-2C | |
| ~~⑤~~ | ~~CE-F2.0-2C+3C~~ | |
| ④ | EE-F2.0-4C | |
| ⑤ | EE-F2.0-3C×6+4C | |

Ⓐ

ケーブルラック W=600

| | | |
|---|---|---|
| プール循環機室 3φ | CET 22° | |
| 焼却庫 3φ | CET 22° | |
| 職員室冷房 3φ | CET 38° | |
| 消火ポンプ 3φ | FP38°-3C | |
| C棟LP-AC 3φ | CET 38° | |
| ~~屋内運動場 1φ~~ | ~~CET100°~~ | |
| B・C棟連絡幹線 | CET 38° | |
| LP-AC 1φ | CE22°-2C | |
| L-1B 1φ | CET 60° | |
| 共用・ELCBアース | E14° E5.5 | |
| リモコンスイッチ | EM-AE1.2-15P | |
| ~~⑤~~ | ~~EE-F2.0-2C+3C~~ | |
| 受変電設備警報 | CEEZ°-5C | |
| 排水ポンプ 〃 | CEEZ°-3C | |
| 誘導灯消灯 | EE-F1.6-2C | |
| 誘導灯点滅信号 | EE-F2.0-2C | |
| 避雷針出力 | CEEZ°-10C | |
| 高架水槽電極 | CEEZ°-3C | |
| 消火栓インターロック | HP1.6-2C | |

Ⓐ

ケーブルラック W=800

| | | |
|---|---|---|
| LM-1 1φ | CET100° | |
| LM-2 1φ | CET100° | |
| LM-3 1φ | CET100° | |
| LM-4 1φ | CET100° | |
| L-1B 1φ | CET 60° | |
| B・C棟連絡幹線 | CET 38° | |
| LP-AC 1φ | CE22°-2C | |
| リモコンスイッチ | EM-AE1.2-4C | |
| 〃 | EM-AE1.2-15P | |
| LM-1 ⑪ | CE8°-3C | |
| ① | EE-F2.0-2C +3C | |
| ③ | EE-F2.0-4C | |
| ④ | CE55°-2C | |
| 避雷針出力 | CEEZ°-10CX2 | |
| LP-AC 3φ | CET38°x2 | |

Ⓑ

ケーブルラック W=800

| | | |
|---|---|---|
| プール循環機室 3φ | CET 22° | |
| 焼却庫 3φ | CET 22° | |
| 給食室SP-0 3φ | CET100° | |
| 職員室冷房 3φ | CET 38° | |
| 消火ポンプ 3φ | FP38°-3C | |
| C棟LP-AC 3φ | CET 38° | |
| LM-1 1φ | CET100° | |
| LM-2 1φ | CET100° | |
| LM-3 1φ | CET100° | |
| LM-4 1φ | CET100° | |
| 給食室SP-0 1φ | CET 38° | |
| ~~屋内運動場 1φ~~ | ~~CET100°~~ | |
| 共用・ELCBアース | E14°・55° | |
| リモコンスイッチ | EM-AE1.2-4C | |
| ⑪ | CE8°-3C | |
| ④ | EE-F2.0-2C+3C | |
| ③ | EE-F2.0-4C | |
| ④ | CE55°-2C | |
| 受変電設備警報 | CEEZ°-5C | |
| 排水ポンプ 〃 | CEEZ°-3C | |
| 高架水槽電極 | CEEZ°-3C | |
| 消火栓インターロック | HP1.6-2C | |

Ⓒ

ケーブルラック W=800

| | | |
|---|---|---|
| 排水ポンプ3φ | CET 14° | |
| プール循環機室 3φ | CET 22° | |
| 焼却庫 3φ | CET 22° | |
| 給食室SP-0 3φ | CET100° | |
| 職員室冷房 3φ | CET 38° | |
| 消火ポンプ 3φ | FP38°-3C | |
| C棟LP-AC 3φ | CET 38° | |
| LM-1 1φ | CET100° | |
| LM-2 1φ | CET100° | |
| LM-3 1φ | CET100° | |
| LM-4 1φ | CET100° | |
| 給食室SP-0 1φ | CET 38° | |
| ~~屋内運動場 1φ~~ | ~~CET100°~~ | |
| 共用・ELCBアース | E14°・55° | |
| LM-1 1 | CE8°-3C | |
| 受変電設備警報 | CEEZ°-5C | |

Ⓓ

ケーブルラック W=600

| | | |
|---|---|---|
| プール循環機室3φ | CET 22° | |
| 焼却庫 3φ | CET 22° | |
| プール循環機室1φ | CET 14° | |
| 連絡幹線 | CET 38° | |
| ~~屋内運動場 1φ~~ | ~~CET100°~~ | |
| 共用・ELCBアース | E55°X2 | |
| リモコンスイッチ | EM-AE1.2-4C+2C | |
| 〃 | EM-AE1.2-15P | |
| ⑪ | CE55°-2C | |
| ~~⑤~~ | ~~EE-F2.0-2C+3C~~ | |
| ③ | EE-F2.0-2C | |
| ④ | EE-F2.0-4C | |
| ⑤ | EE-F2.0-3C×3+4C+2C | |
| ⑧ | CE55°-2C | |
| 自動点滅器 | EE-F2.0-3C | |
| 消火ポンプ警報 | CEEZ°-2C | |
| 受変電設備 〃 | CEEZ°-5C | |
| 排水ポンプ 〃 | CEEZ°-3C | |
| 避雷針出力 | CEEZ°-10C | |
| 誘導灯消灯 | EE-F1.6-2C | |
| 誘導灯点滅信号 | EE-F2.0-2C | |
| 消火栓インターロック | HP1.6-6C+2C×3 | |

| | | | |
|---|---|---|---|
| 工事名 | 葛野小学校改修工事その1(電気設備工事) | 年月日 | H13.3 |
| 図番 | E-1/50 改修後1階強電設備図 | 縮尺 | 1/200 |
| 局長 | 部長 | 課長 | 係長 | 係員 | 所長 | 設計者 |

横浜市建築局 ㈱横浜建築研究所

| 工事種別番号 | 用途番号 | 建物種類番号 | 建物個別番号 | 系統番号 | 設備番号 | 図面種類番号 | 図面個別番号 | 特記番号 |
|---|---|---|---|---|---|---|---|---|
| H | 1 | 4 | 2 | 5 | 3 | 0 | 0 | 14021 |

法 21

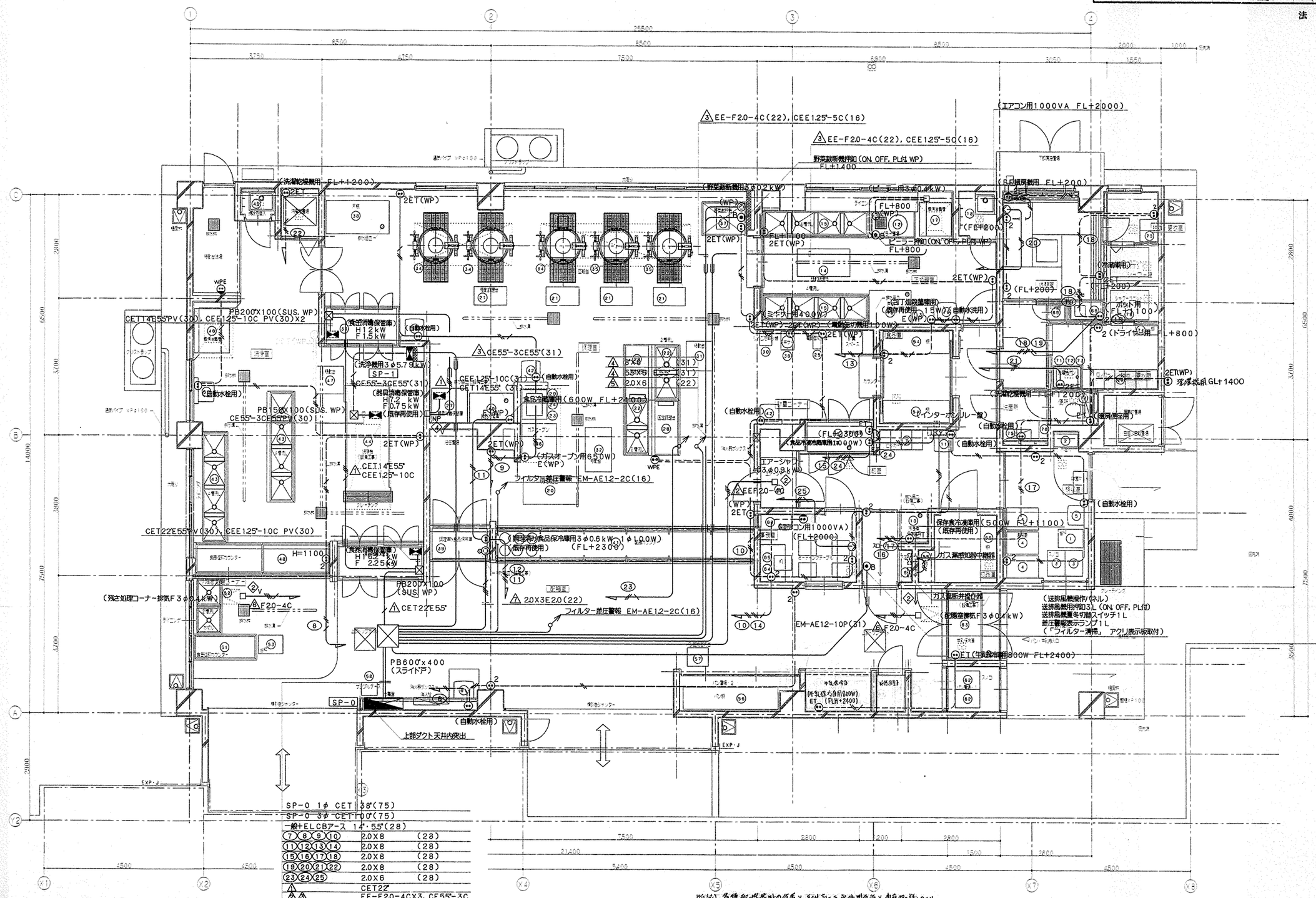


| | | | |
|---|---|---|---|
| 工事名 | 葛野小学校給食室改築その他工事(電気設備工事) | 年月日 | H13.3 |
| 図番 | E-20/50 給食室動力・コンセント設備平面詳細図 | 縮尺 | 1/50 |
| 局長 部長 課長 係長 係員 所長 | | 設計者 | |

横浜市建築局 (株)横浜建築研究所

(注記) 各機器・器具の位置と取付高さは実寸図による関係者と事前協議のこと。

1. ケーブル隠ぺい配線は、軽天下地の吊ボルトにケーブル支持金具等で支持すること。
2. 改修時で現状配管・配線を再使用する場合は電圧、容量を確認すること。 また、プラグ、コード等が劣化している場合は保護の指示により絶縁抵抗を行い、収納すること。
3. 記入なきコンセント取付高さは、FL+300とする。 但し、洗浄室、調理室、下処理室はFL+1000、自動水栓用は流面台の下部FL+500に取り付ける。
4. 記入なき厚鋼ライズの配管はPF管とする。
5. 洗浄機操作盤(機械設備工事)の一次側電源用配管の支持は、洗浄機等に支障のないように固定する。
6. 分電盤SP-0上部プルボックスは、天井面より1m以上離隔をとる。

| 工事種別 | 用途番号 | 建物種類番号 | 建物個有番号 | 施設番号 | 図面種類番号 | 図面個有番号 | 特記 |
|---|---|---|---|---|---|---|---|
| H | 1 | 4 | 2 | 5 | 3 | 0 | 14022 |

法 22

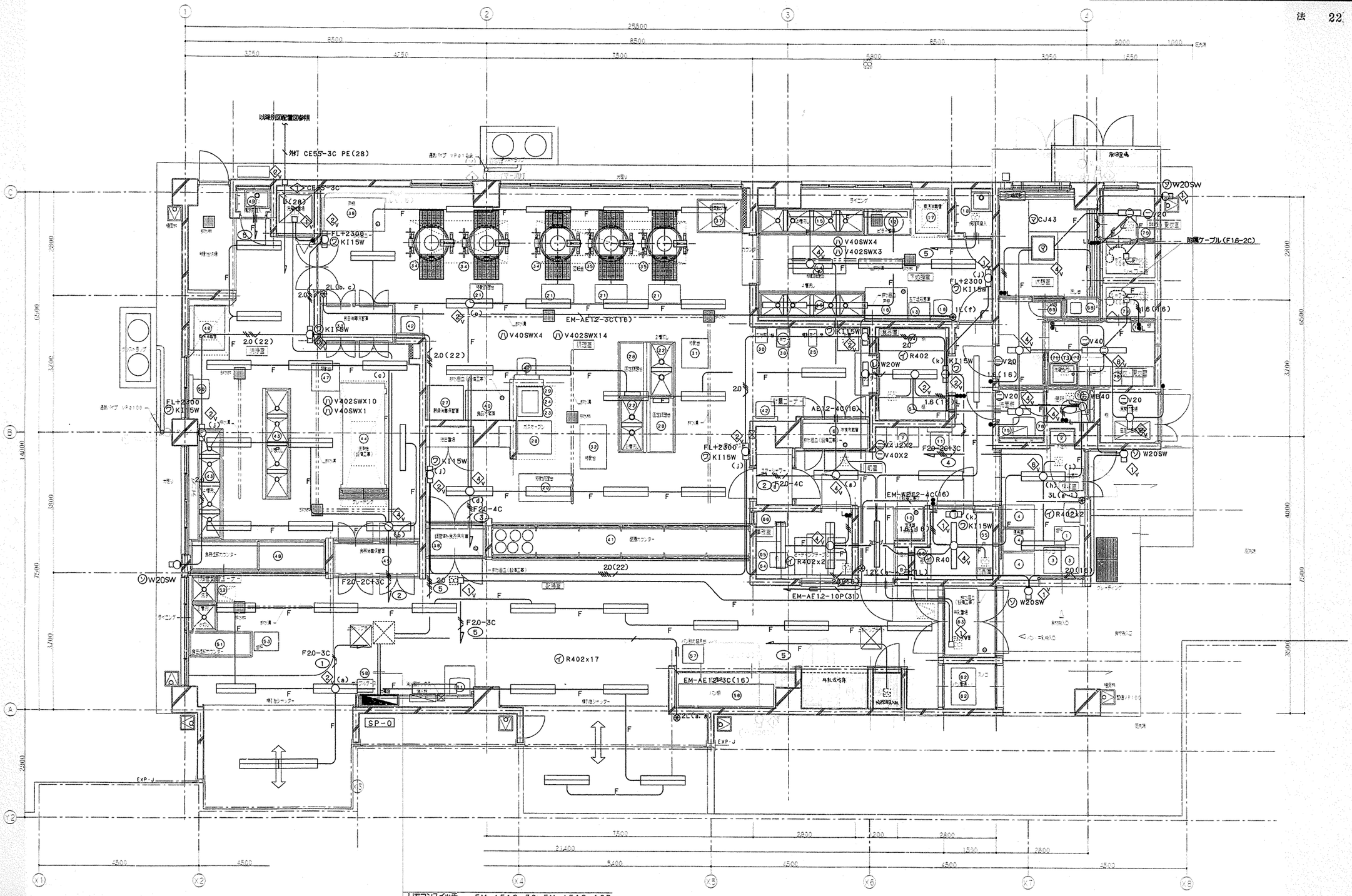


| | |
|---|---|
| リモコンスイッチ | EM-AE1.2-3C, EM-AE1.2-10P |
| (5) | EE-F2.0-2C+3C |
| (2) | EE-F2.0-2C+3C |
| (3) | EE-F2.0-4CX2 |
| (1)(4)(5) | EE-F2.0-3CX3 |
| (4) | EE-F2.0-2C |
| 弱電計出力 | CEE2-10C |
| <1> | CE55-3C |

1. ———— 印は、EE-F1.6-3C天井内隠ぺい配線を示す。
2. ケーブル隠ぺい配線は、軽天下地の吊ボルトにケーブル支持金具等産業支障置巻によって施工のこと。
3. 現地据付必要な機器については、本工事取付以外の機器であっても。
4. 排気ダクトとケーブルの離隔を150mm以上とること。
5. 記入なきスイッチ取付高さは、FL+1400とする。
6. リモコンスイッチ回路内訳12L(ヨビ1L含む)
   a：配膳室灯　b，c：洗浄室灯　d，e：調理室灯　f：下処理室灯　g：前室灯　h：検収室灯
   i：検収室天井扇　j：殺菌灯(洗浄，調理，下水処理室)　k：殺菌灯(食品，物品庫)
7. (吹出口)・(天井扇)は機械設備工事。
8. 吊りボルトが1.5mを越える照明器具には振れ止めをとること。

| | | | |
|---|---|---|---|
| 工事名 | 葛野小学校給食室改築その他工事(電気設備工事) | 年月日 | H13.3 |
| 図番 | E-21/50 給食室電灯設備平面詳細図 | 縮尺 | 1/50 |
| 局長 | 部長 | 課長 | 係長 | 係員 | 所長 | 設計者 |
| 横浜市建築局 | | ㈱横浜建築研究所 | | | | |

| 工事種別 | 用途番号 | 建物種類番号 | 建物個別番号 | 施設番号 | 図面種類番号 | 図面個別番号 | 特記 |
|---|---|---|---|---|---|---|---|
| H | 1 | 4 | 2 | 5 | 3 | 0 | 14023 |

法 23

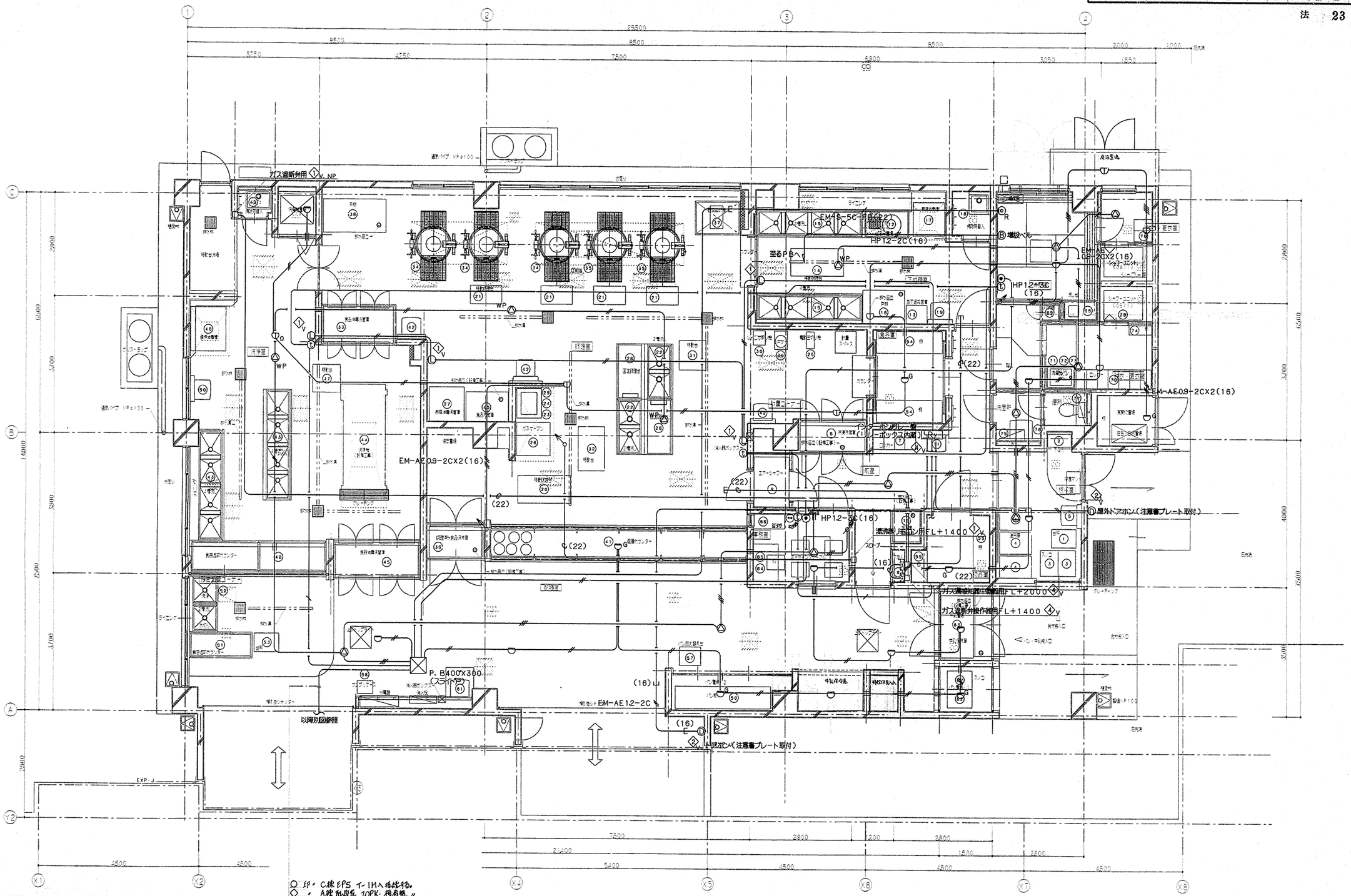


○ 印・C様EPS イ-1M入 ねじ止め。
◇ 〃 A様 加湿器 20PK・相当盤 〃

○放送 HP1.2-3C+2C
○テレビ 同軸 EM-S-5C-FB
○電話 EM-TKEE0.4-2PX2
◇インターホン FCPEE0.5-5P
◇火報 EM-AE0.9-5P
◇自火報電話 HP1.2-2C

| | | | |
|---|---|---|---|
| 放送 | HP1.2-2C ころがし | 火報 | EM-AE0.9-2C ころがし |
| | 〃 1.2-3C 〃 | | 〃 0.9-2CX2 〃 |
| インターホン | EM-AE1.2-2C (16) | 共通 | スリーブ VE(28) |
| | FCPEE0.5-5P(22) | | |

1. ケーブル隠ぺい配線は，吊りボルトにケーブル支持金具等で支持すること。
2. 機械警備用配管は，木工事対応はしない。
3. 食器消毒保管庫，食缶消毒保管庫の上部が，天井まで袋状になる場合は感知器を設ける。
4. 自動火災報知設備において，給食室が単独の警戒区域の場合は，機械室も含め同一警戒区域として良い。
5. 職員室に給食室専用6局インターホンを設置する。
6. Ⓛ印はストロボランプとし，下処理室の取付高さはFL+2300，その他はFL+2000とする。

| 工事名 | 葛野小学校給食室改築その他工事(電気設備工事) | 年月日 | H13.3 |
|---|---|---|---|
| 図番 | E-22/50 給食室弱電設備平面詳細図 | 縮尺 | 1/50 |
| 周長 部長 課長 係長 係員 所長 | | 設計者 | |

横浜市建築局 ㈱横浜建築研究所

| 工事種別 | 用途番号 | 建物種類番号 | 建物個有番号 | 施設番号 | 図面種類番号 | 図面個有番号 | 特記 |
|---|---|---|---|---|---|---|---|
| H | 1 | 4 | 2 | 5 | 3 | 0 | 0 14024 |

法 24

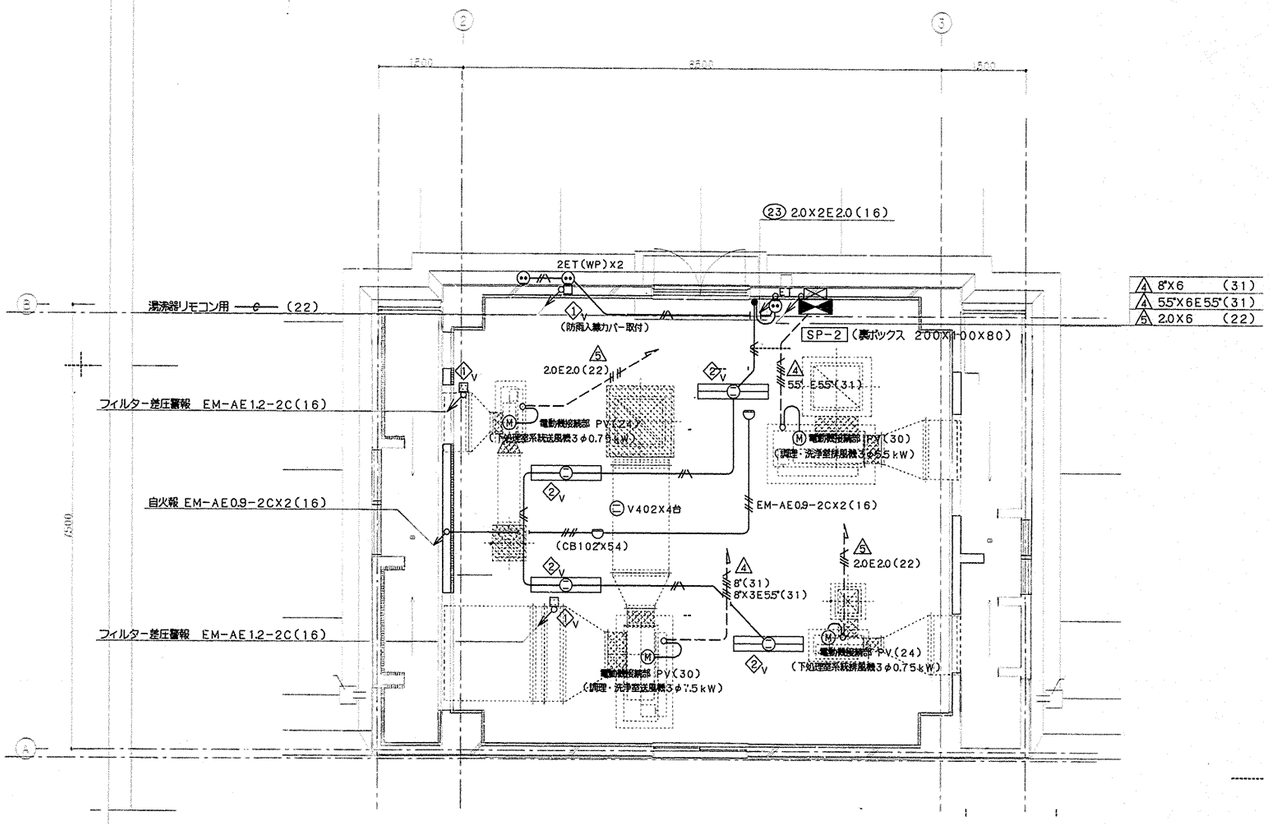


機械室平面図 S=1/50

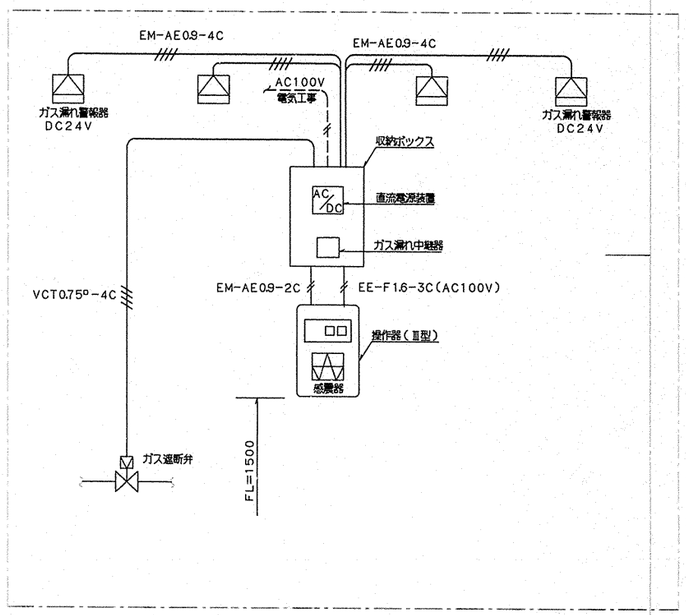


ガス漏れ警報設備系統図

※1. 電気配管は電気設備工事とし，配線及び操作器（感震器内蔵）・ガス漏れ警報器・遮断弁は機械設備工事とする。

※2. 感震器は、震度5（80～250gal）にて、遮断弁止めとする。

| | | | |
|---|---|---|---|
| 工事名 | 菊野小学校給食室改修その他工事(電気設備工事) | 年月日 | H13.3 |
| 図番 | E-23/50 給食機械室平面詳細図 | 縮尺 | 1/50 |
| 局長 部長 | 課長 係長 係員 所長 | 設計者 | |
| 横浜市建築局 | | ㈱横浜建築研究所 | |

| 工事種別 | 用途番号 | 建築物種類番号 | 建築物個有番号 | 施設番号 | 図面種類番号 | 図面個有番号 | 特記番号 |
|---|---|---|---|---|---|---|---|
| H | 1 | 4 | 2 5 3 0 | 1 1 | 5 | 0 0 1 | |

# 葛野小学校改修工事（衛生設備工事）

| 図面リスト | | | 図面リスト | | |
|---|---|---|---|---|---|
| 図番 | 図面名称 | 縮尺 | 図番 | 図面名称 | 縮尺 |
| P－1 | 表紙、図面リスト | NO SCALE | P－21 | C棟　1階～4階便所平面詳細図 | 1/50 |
| P－2 | 特記仕様書（1） | NO SCALE | P－22 | C棟　研修室平面詳細図 | 1/50 |
| P－3 | 特記仕様書（2） | NO SCALE | P－23 | C棟　和室・事務室・市民図書室平面詳細図 | 1/50 |
| P－4 | 凡例 | NO SCALE | P－24 | C棟　流し平面詳細図・足洗い平面詳細図 | 1/50 |
| P－5 | 配置図・案内図 | 1/300 | P－25 | B棟視聴覚教室平面詳細図　C棟音楽室平面詳細図 | 1/50 |
| P－6 | 系統図 | NO SCALE | P－26 | B棟　理科室・家庭科教室平面詳細図（撤去） | 1/50 |
| P－7 | 屋外埋設配管平面図 | 1/300 | P－27 | C棟　1階～4階便所平面詳細図（撤去） | 1/50 |
| P－8 | B－C棟　1階平面図（改修後） | 1/100 | P－28 | C棟　視聴覚教室平面詳細図（撤去） | 1/50 |
| P－9 | 〃　2階平面図（改修後） | 1/100 | P－29 | 高置水槽・架台詳細図 | 1/30 |
| P－10 | 〃　3階平面図（改修後） | 1/100 | | | |
| P－11 | 〃　4階平面図（改修後） | 1/100 | | | |
| P－12 | 〃　R階平面図（改修後） | 1/100 | | | |
| P－13 | B－C棟　1階平面図（改修前・撤去図） | 1/100 | | | |
| P－14 | 〃　2階平面図（改修前・撤去図） | 1/100 | | | |
| P－15 | 〃　3階平面図（改修前・撤去図） | 1/100 | | | |
| P－16 | 〃　4階平面図（改修前・撤去図） | 1/100 | | | |
| P－17 | 〃　R階平面図（改修前・撤去図） | 1/100 | | | |
| P－18 | B棟　技術員室・会議室・保健相談室平面詳細図 | 1/50 | | | |
| P－19 | B棟　職員便所平面詳細図・撤去図 | 1/50 | | | |
| P－20 | B棟　理科室・家庭科教室平面詳細図 | 1/50 | | | |

| 工事名 | 葛野小学校改修工事（衛生設備工事） | 年月日 | H13. 4 |
|---|---|---|---|
| 図番 | P－1/29　表紙、図面リスト | 縮尺 | |

| 局長 | 部長 | 課長 | 係長 | 係員 | 所長 | 設計者 |
|---|---|---|---|---|---|---|
| | | | | | | |

横浜市建築局　㈱横浜建築研究所

| 工事種別 | 用途番号 | 建物種類番号 | 建物番号 | 施設番号 | 図面種類番号 | 図面番号 | 特記番号 |
|---|---|---|---|---|---|---|---|
| H | 14 | 2 | 53 | 011 | 5 | 00 | 2 |

# 特記仕様書

1．工事名称　葛野小学校改修工事（衛生設備工事）

2．工事場所　横浜市　泉区　中田南５－１５－１

3．建物概要
- ・用途地域　：　第一種低層住居専用地域
- ・防火指定　：　準防火
- ・防火対象物　：　７項（小学校）
- ・排水区域　：　処理区、分流
- ・構　造　：　鉄骨造（一部ＲＣ）、　地上４階
- ・敷地面積　：　１３,３７１.６４　㎡
- ・延床面積　：　７,１５６.５　㎡

4．工事項目　１）衛生器具設備　２）給水設備　３）給湯設備　４）排水設備
５）消火設備　６）ガス設備　７）換気設備　８）冷暖房設備

5．設計図書の優先順位　設計図書の優先順位は、次のとおりとする。

１）現場説明書及び現場説明に対する質問回答書

２）特記仕様書（図面記載のもの及び別冊を含む）

３）「横浜市立小・中学校標準図」（９５型）

４）「横浜市建築局機械設備工事特則仕様書」（平成１０年４月）及び横浜市建築局監修「機械設備工事施工マニアル」（平成１０年版）

５）建設大臣官房官庁営繕部監修「機械設備工事共通仕様書」（平成９年版）及び「機械設備工事標準図」（平成９年版）

6．一般事項

１）機器類の据付、配管等は施工前に承諾図、施工図を提出し、監督員の承諾を受けてから施工すること。

２）本工事請負業者は、本工事に関連する法令・条例・規則等は良くこれを遵守し、必要な申請、届出等は遅滞なく代行し、工事の進捗に支障を来たさないようにすること。

３）工事に使用する機器及び材料は、監督員の承諾を受けるものとする。

４）特記仕様書・設計図書に示す範囲において明記なき部分といえども技術上、施工上当然必要と認められるものは、監督員の指示を受けて施工すること。

５）設計図書又は施工上、疑義が生じた場合は監督員と協議の上、その指示を受けること。

６）工事完成後は監督員立会いの上、全設備の試運転を行ない、関係官庁の検査合格及び、当局の完成検査に合格した後、必要書類（施工図・完成図・工事写真・各種試験成績表・取扱説明書・保証書等）を提出し、引渡しを行うものとする。

７）ガス配管に就いては、東京ガス㈱の責任設計、施工なるも施工図作成の上監督員の承諾を得た上施工するものとし、本特記仕様書、並びに東京ガス㈱仕様に準拠して行うものとする。

８）本工事完成引渡し後、１ヶ年間を保証期間とし、施工上の不備にかかわるものは、無償にて請負人が手直しを行うものとする。

7．設備工事概要

１）衛生器具設備
本工事は図示の位置に指定の衛生器具を堅固に取り付ける。尚、衛生器具は全て監督員の承諾を受けた後、施工すること。
尚、紙巻器はＳＵＳ製ワンタッチ式とする。

２）給　水　設　備
本工事は図示の通り、既設校舎用量水器５０ｍｍよりの直結給水管より分岐し、１、２階直結給水箇所へ給水する。尚、各階の必要箇所への給水については、受水槽より揚水ポンプ（既設）にて、高置水槽（新設）へ揚水し、以降重力式（流沫）にて給水を行うものとする。

３）給　湯　設　備
本工事は図示の通り、技術員室・理科室・家庭科教室に給湯器を設置し、局所給湯方式にて各給湯箇所へ給湯を行うものとする。

４）排　水　設　備
本工事は図示の通り、屋内汚水、雑排水分流方式とし、屋外第１桝（建築工事）接続までの排水配管工事を行うものとする。

５）消　火　設　備
本工事は図示の通り、屋内消火栓及び配管の撤去・改修を行う。

６）ガ　ス　設　備
本工事は図示の通り、ガス本管より１５０Ａにて分岐取り出し替え配管し、各必要箇所へガスを供給するものとする。

７）暖　房　設　備
本工事は図示の通り、技術員室、会議室にＦＦ型暖房機（ガス）を設置し、暖房を行うものとする。

９）冷　暖　房　設　備
本工事は図示の通り、研修室、サロン、市民図書コーナーを、ヒートポンプ式パッケージエアコンによる冷暖房を行うものとする。
又、校長室に既設のエアコンを取り付け、冷暖房を行うものとする。

１０）換　気　設　備
本工事は図示の通り、技術員室、和室・湯沸かし室、便所（Ｃ棟便所）、視聴覚教室等の第３種換気を行うものとする。

8．特記事項

１）給水に使用する６５Ａ以上の鋳鉄製仕切弁・玉形弁・逆止弁・Ｙ型ストレーナー類は内面ナイロンコーティングを施したものとする。又、５０Ａ以下のネジ込み式の弁類には、管端コアを内蔵したものとする。（但し、玉形弁を除く）
１００Ａの給水管はネジ接合とし、８０Ａ以下の給水管は管端防食継手を備え、型式はコア内蔵型、又は組込型とする。

２）発生材（管材等）の処分は指定処分とする

３）屋外支持金物は、ステンレス製とする。

４）水栓類は、節水こまを使用する。衛生陶器の、色は監督員の指示によるものとする。

５）冷媒管の屋外露出部分は、保温化粧ケース（樹脂製）とする。

６）品番は参考とする。

７）空調機の脱着時には、フロンガスを大気に放出させないよう充分留意する事。

9．面積表

面　積　表　（㎡）

| 階 / 棟 | １階 | ２階 | ３階 | ４階 | 計 |
|---|---|---|---|---|---|
| 校舎Ａ棟 | 658.524 | 630.205 | 630.205 | 630.205 | 2549.14 |
| 校舎Ｂ棟 | 374.841 | 224.969 | 224.969 | 224.969 | 1049.75 |
| 増築分 | 149.8707含 | | | | |
| 校舎Ｃ棟 | 523.8799 | 514.959 | 514.959 | 514.959 | 2068.76 |
| 増築分 | 11.8188含 | | | | |
| エレベーター昇降路 | 8.374 | 8.974 | 8.374 | 8.374 | 33.496 |
| 給食 | 431.04 | 88.74 | | | 519.78 |
| 屋体 | 586.00 | | | | 586.00 |
| 防災備蓄 | 25.92 | | | | 25.92 |
| 焼釜庫 | 9.86 | | | | 9.86 |
| 倉庫 | 9.00 | | | | 9.00 |
| 〃 | 5.34 | | | | 5.34 |
| 〃 | 3.30 | | | | 3.30 |
| 〃 | 10.44 | | | | 10.44 |
| ゴミ一時保管庫 | 4.5 | | | | 4.5 |
| 受水槽ポンプ室 | 10.5 | | | | 10.5 |
| 石油保管庫 | 7.42 | | | | 7.42 |
| 石油ポリ容器置場 | 3.70 | | | | 3.70 |
| プール附帯 | 104.54 | | | | 104.54 |
| 体育倉庫 | 64.80 | | | | 64.80 |
| 渡り廊下 | 58.00 | | | | 58.00 |
| 〃 | 32.25 | | | | 32.25 |
| 延べ床面積合計 | | | | | 7,156.5（㎡） |

| 工事名 | 葛野小学校改修工事（衛生設備工事） | | | | 年月日 | H13.4 |
|---|---|---|---|---|---|---|
| 図番 | P-2/29 | 特記仕様書（１） | | | 縮尺 | |
| 局長 | 部長 | 課長 | 係長 | 係員 | 所長 | 設計者 |
| 横浜市建築局 | | | | | ㈱横浜建築研究所 | |

確認済印
東京ガス株式会社
営業設備部
確認年月日

| 工事種別 | 用途番号 | 建築物種類番号 | 建物個有番号 | 施設番号 | 図面種類番号 | 図面個有番号 | 特記番号 | 枝番 |
|---|---|---|---|---|---|---|---|---|
| H | 1 | 4 | 2 | 5 | 3 | 0 1 1 | 5 | 0 0 3 |

## 9．工事区分

工事区分表

| 項目 | 内容 | 建築 | 電気 | 機械 | 備考 | 項目 | 内容 | 建築 | 電気 | 機械 | 備考 |
|---|---|---|---|---|---|---|---|---|---|---|---|
| 各種水槽 | ①高置水槽 | | | ● | | 動力 | ①一般動力操作盤及び電動機までの配管配線 | | ◎ | | |
| | ②消火用補給水槽 | | | ● | | | ②パッケージ型空調機の二次側配線 | | | ● | |
| 機器基礎 | ①水槽用基礎 | ◎ | | | | 自動制御 | ①液面制御機器及び制御配管配線 | | ◎ | | |
| | ②高置水槽用架台及び点検ステージ | ◎ | | | | | ②電極の長さ調整 | | | ● | |
| | ③機器基礎のアンカーボルト | | | ● | | | | | | | |
| | ④機器基礎の仕上 | ◎ | | | | | | | | | |
| | ⑤給湯機器の基礎（床置き型） | ◎ | | | | 消火栓 | ①火災報知器付設型屋内消火栓箱 | | | ● | |
| | ○ | | | | | | ②自動火災報知器配線 | | ◎ | | |
| | ○ | | | | | | | | | | |
| | | | | | | 感知器連動 | ①ダンパー用レリーズ | | ◎ | | |
| ガラリ類 | ①外壁取付ガラリ | ◎ | | | フランジ付 | ダンパー | ②煙感知器及び配線 | | ◎ | | |
| | ②ドアーガラリ | ◎ | | | | | | | | | |
| | ③造作等の遮光ガラリ | ◎ | | | | エアコン | ①エアコン用コントロールスイッチ | | | ● | 取付共 |
| | ④ベントキャップ | | | ● | | | ②室内機、屋外機用制御電気配線 | | | ● | |
| | ⑤フェザーカバー | | | ● | | | ③エアコン用電源配線 | | ◎ | | |
| 点検口 | ①天井点検口 | ◎ | | | | 換気扇 | ①壁用換気扇 | | ◎ | | |
| | ②各シャフトの点検口 | ◎ | | | | | ②換気扇取付枠 | ◎ | | | |
| | ③床下ピット点検口 | ◎ | | | | | ③換気扇用スイッチ及び電気配線 | | ◎ | | |
| 天井切込み | ①天井吹出口の切込み | ◎ | | | | 湯沸器 | ①リモコン用配管 | | ◎ | | |
| | ②天井換気扇の切込み | ◎ | | | | | ②リモコン用配線 | | ◎ | | |
| | ③切込み天井下地補強 | ◎ | | | | | ③リモコンスイッチ | | | ● | 取付共 |
| スリーブ及び補強 | ①各種配管スリーブ | ◎ | ◎ | ● | | | | | | | |
| | ②ダクト、ガラリの箱入れ | ◎ | | ● | | | | | | | |
| | ③衛生器具の箱入れ | | | ● | | | | | | | |
| | ④消火栓箱の箱入れ | | | ● | | | | | | | |
| | ⑤各種スリーブ及び箱入れの補強 | ◎ | | | | | | | | | |
| | ⑥各種スリーブ及び箱入れの穴埋め | ◎ | ◎ | ● | | | | | | | |
| | ⑦スリーブの穴埋め後仕上げ | ◎ | | | | | | | | | |
| はつり補修 | ①各種配管のはつり | | ◎ | ● | | ライニングブロック | | | | | |
| | ②はつり後の穴埋め | | ◎ | ● | | | | | | | |
| | ③はつり後の仕上げ | ◎ | | | | | | | | | |
| ルーフドレイン | ①ルーフドレイン | ◎ | | | | | | | | | |
| | ②地盤面までの雨樋 | ◎ | | | | | | | | | |
| 排水溝 | ①各種排水溝 | ◎ | | | | | | | | | |
| | ②排水溝接続桝 | ◎ | | | | | | | | | |
| | ③接続桝よりの雨水管 | ◎ | | | | | | | | | |
| 流し台 | ①造付け流し | ◎ | | | | | | | | | |
| | ②ステンレス流し | ◎ | | | | | | | | | |
| | ③既製品流しの排水トラップ | ◎ | | | | | | | | | |
| | ④洗面化粧台 | | | ● | | | | | | | |
| | ⑤化粧鏡 | | | ● | | | | | | | |

● 本工事施工分を示す
◎ 他工事施工分を示す

## 10．施工区分図（二次側電気工事）

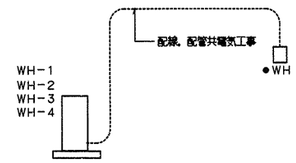


給湯器　～　リモコン

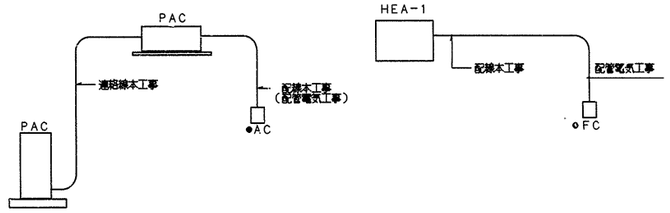


エアコン　～　リモコン

全熱交換型換気扇　～　リモコン

| 工事名 | 葛野小学校改修工事（衛生設備工事） | | | | | 年月日 | H13.4 |
|---|---|---|---|---|---|---|---|
| 図番 | P-3/29 | 特記仕様書（２） | | | | 縮尺 | |
| 局長 | 部長 | 課長 | 係長 | 係員 | 所長 | 設計者 | |
| 横浜市建築局 | | | | | | ㈱横浜建築研究所 | |

| 工事種別 | 用途番号 | 建物種類番号 | 建物保有番号 | 施設番号 | 図面種類番号 | 図面保有番号 | 特殊記号 |
|---|---|---|---|---|---|---|---|
| H | 1 | 4 | 2 5 3 0 | 1 1 | 5 | 0 0 4 | |

## 衛生凡例

| 記号 | 名称 | 材質 | 規格 |
|---|---|---|---|
| —— - —— | 給水管（上水） | PA，PB：ポリエチレン粉体ライニング鋼管<br>PD　：　〃　（外面被覆）<br>VB　：硬質塩ビライニング鋼管（メーター一次側） | JWWA K132（SGP-PA，PB）<br>〃　（SGP-PD）<br>JWWA K116（SGP-VB） |
| ——-——- | 給水揚水管（上水） | DIP：水道用ダクタイル鋼鉄管（K型１種） | JIS G5526 |
| —— • —— | 給水管（雑用水） | PA，PB：ポリエチレン粉体ライニング鋼管<br>PD　：　〃　（外面被覆） | JWWA K132（SGP-PA，PB）<br>〃　（SGP-PD） |
| —— •• —— | 給水揚水管（雑用水） | | |
| —— X —— | 消火管 | GP　：配管用炭素鋼鋼管（白管） | JIS G 3452（白） |
| —— G —— | ガス管 | GP　：配管用炭素鋼鋼管（白管）<br>PLP：ポリエチレン被覆鋼管<br>CGP：カラー鋼管<br>PE　：ポリエチレン管 | JIS G 3452（白）<br>JIS G 3469<br>JIS G 3452（ポリエチレン被覆）<br>JIS K 6774 |
| ———— | 汚水管 | DVA：排水用硬質塩化ビニルライニング鋼管<br>VP　：硬質塩化ビニル管<br>LP　：排水鉛管（器具接続部分） | WSP 042<br>JIS K 6741<br>JIS H 4311 |
| ———— | 排水管 | DVA：排水用硬質塩化ビニルライニング鋼管<br>LP　：排水鉛管（器具接続部分）<br>GP　：配管用炭素鋼鋼管（白管）<br>VP　：硬質塩化ビニル管 | WSP 042<br>JIS H 4311<br>JIS G 3452（白）<br>JIS K 6741 |
| --------- | 通気管 | GP　：配管用炭素鋼鋼管（白管）<br>VP　：硬質塩化ビニル管 | JIS G 3452（白）<br>JIS K 6741 |
| —— I —— | 給湯管 | CVA：給湯用硬質塩化ビニルライニング鋼管<br>CVD：　〃　（外面被覆） | WSP 043 |
| | 弁 | GV　：ゲートバルブ<br>BAV：ボールバルブ（逆止め機構付）<br>BV　：バタフライバルブ（65A以上） | JIS B（2013、2023、2031、2044）<br>JIS B（2011、2021、2026、2041）<br>JIS B 2032（SAS 358） |
| | チャッキ弁 | CV　：JIS10kg／cm² | JIS B（2025、2045） |
| （水）（湯）（混合） | 水栓 | | |
| | フラッシュ弁 | | |
| | ボールタップ | BT | |
| | 床排水トラップ | T5A、T5B、T7A50-EW（参考型番） | |
| | 排水金物 | D金物、SNC | |
| | 流し排水トラップ | T14A、T14B | |
| | 洗濯機用排水トラップ | JT、T5AH、LT4H | |
| | 床上掃除口 | COA、COB | |
| | 通気口 | VC（アルミ製）埋込型 | |
| | フレキシブル継手 | FJ（SUS） | |
| | 屋内消火栓 | | |
| | ガスコック（ネジコック） | GC | |
| | ガスカラン | | |
| WH | リモコンスイッチ | WH　：給湯器 | |
| G | 遮断弁コントローラー | 感震器内蔵形　AC100V | |
| | ガス遮断弁 | | |
| | 中継器 | | |
| | ガス漏れ警報器 | 24V | |

## 空調凡例

| 記号 | 名称 | 材質 | 規格 |
|---|---|---|---|
| —— R —— | 冷媒管 | Cu　：銅及び銅合金継目無管<br>断熱材被覆銅管 | JISH 3300<br>原管はJISH 3300 |
| —— D —— | ドレン管 | VP　：硬質塩化ビニル管 | JIS K 6741 |
| | | | |
| —OA— | 外気又は換気送気 | 溶融亜鉛めっき鋼板 | |
| ⊗ | 同上断面 | 溶融亜鉛めっき鋼板 | |
| —EA— | 排気 | 溶融亜鉛めっき鋼板 | |
| ⊘ | 同上断面 | 溶融亜鉛めっき鋼板 | |
| | | | |
| | 吹出口（壁付） | アルミ製 | |
| | 〃　（天井付） | アルミ製 | |
| | 吸込口（壁付） | アルミ製 | |
| | 〃　（天井付） | アルミ製 | |
| | | | |
| | ダンパー | VD　：風量調整ダンパー<br>FD　：防火ダンパー（温度ヒューズ　72℃）<br>FVD：防火・風量調整ダンパー | |
| | パイプフード | PF　：深絞アルミ製及びステンレス製（焼付塗装） | |
| | たわみ継手 | | |
| | 風量測定口 | | |
| | 点検口 | | |
| | フレキシブルダクト | 鋼板製　FJD | |
| | 消音ダクト | 建設省認定不燃材料票付　FJD（S） | |
| | 消音内張 | 消音エルボは全てGW50t内張 | |
| | 天井埋込換気扇 | | |
| | 有圧換気扇 | | |
| FC　AC | リモコンスイッチ | AC　：エアコン、　FC　：換気機器 | |
| | | | |
| T | サーモスタット | | |
| E | 感震器 | | |

| 工事名 | 葛野小学校改修工事（衛生設備工事） | 年月日 | H13．4 |
|---|---|---|---|
| 図番 | P-4/29　凡例 | 縮尺 | |
| 局長 | 部長 | 課長 | 係長 | 係員 | 所長 | 設計者 | |
| 横浜市建築局 | | | | | | ㈱横浜建築研究所 | |

確認済印
東京ガス株式会社
営業設備部　印
確認年月日

| 工事種別 | 用途番号 | 建物種類番号 | 建物個有番号 | 施設番号 | 図面種類番号 | 図面個有番号 | 特殊記号 |
|---|---|---|---|---|---|---|---|
| H | 14 | 2 | 5 | 30 | 1 | 15 | 005 |

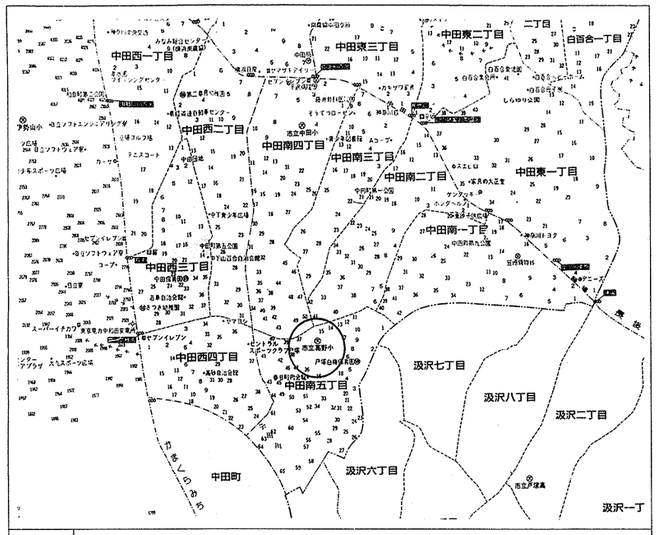


案内図　葛野小学校　横浜市 泉区 中田南 5-15-1

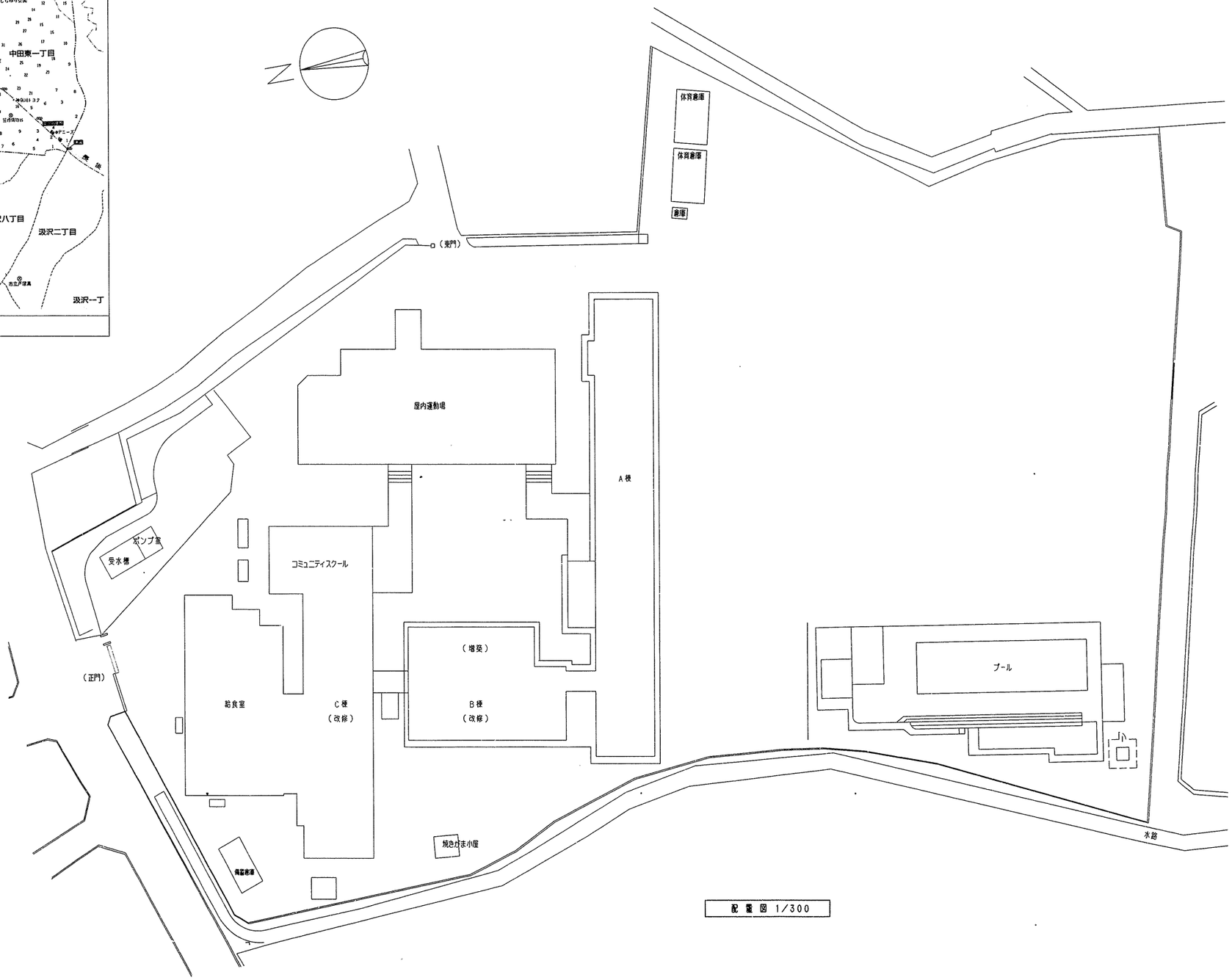


配置図 1/300

| 工事名 | 葛野小学校改修工事（衛生設備工事） | 年月日 | H13. 4 |
|---|---|---|---|
| 図番 | P-5/29 | 案内図・配置図 | 縮尺 | 1/300 |
| 局長 | 部長 | 課長 | 係長 | 係員 | 所長 | 設計者 |
| | | | | | | |

横浜市建築局　㈱横浜建築研究所

法 6

| 工事種別 | 用途番号 | 建物種類番号 | 建物個有番号 | 施設番号 | 図面種類番号 | 図面個有番号 | 特殊記号 |
|---|---|---|---|---|---|---|---|
| H | 14 | 25 | 30 | 115 | 00 | 6 | |

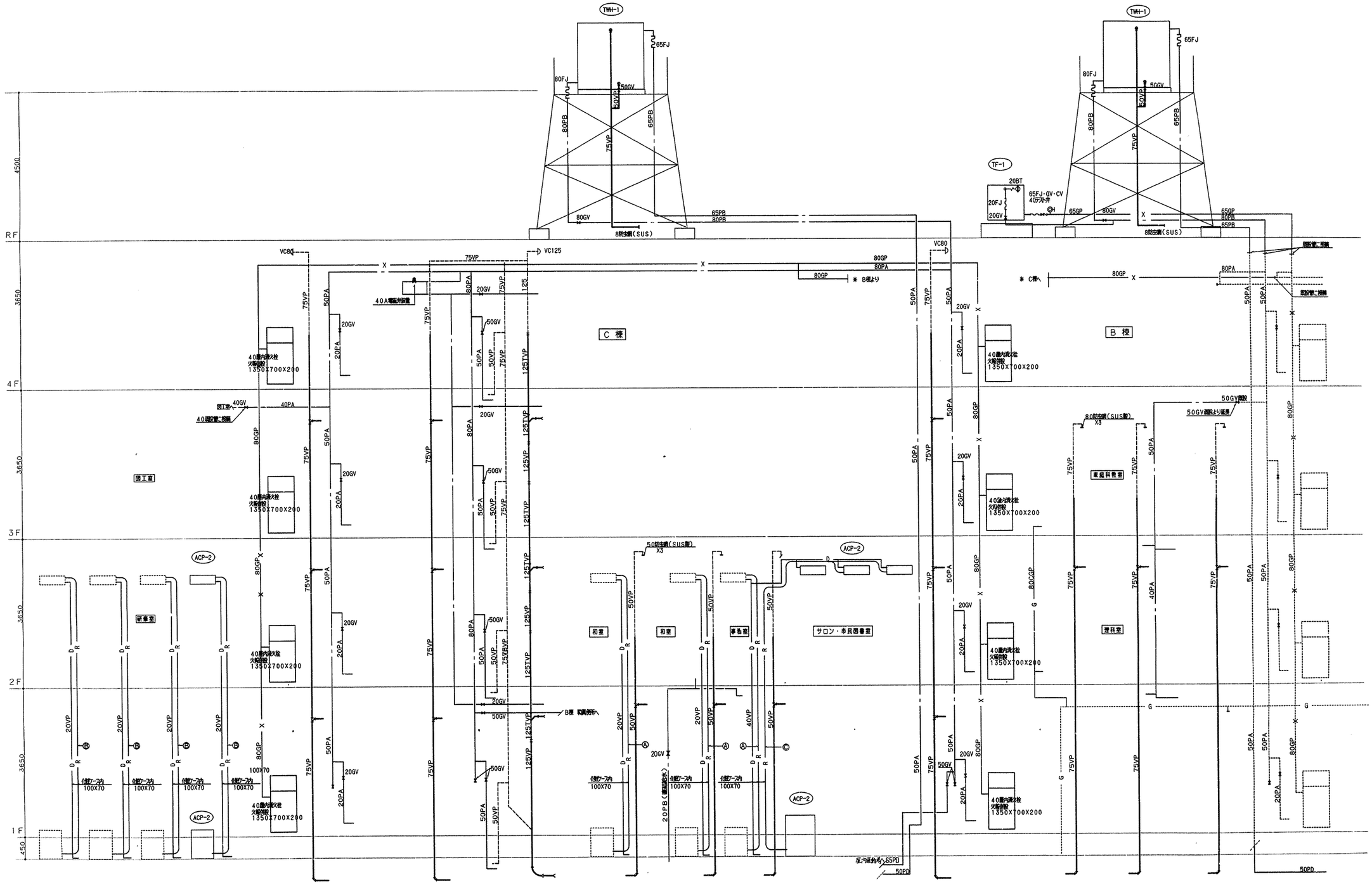
TWH-1
TF-1
ACP-2
C 棟
B 棟
防工室
研修室
和室
事務室
サロン・市民図書室
家庭科教室
理科室
RF
4F
3F
2F
1F
8防蝕鋼(SUS)
40A電磁弁装置
40屋内消火栓 火報設備 1350X700X200
40屋内消火栓 火報設備 1350X700X200
40屋内消火栓 火報設備 1350X700X200

法 7

| 工事種別 | 用途番号 | 建物種類番号 | 建物個有番号 | 施設番号 | 図面種類番号 | 図面個有番号 | 特殊記号 |
|---|---|---|---|---|---|---|---|
| H | 1 | 4 | 2530 | 11 | 5 | 007 | |

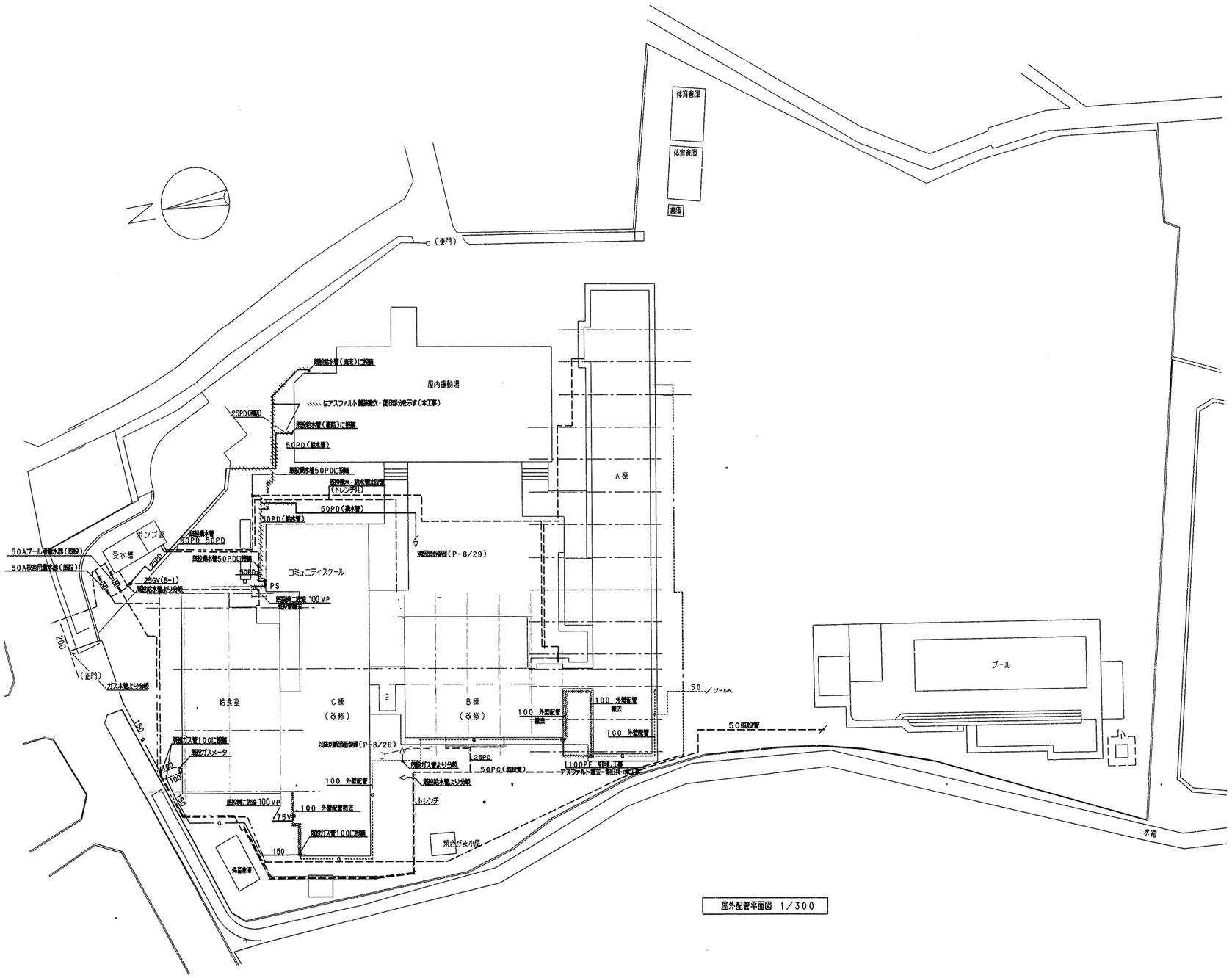


屋外配管平面図 1/300

| 工事名 | 葛野小学校改修工事（衛生設備工事） | 年月日 | H13. 4 |
|---|---|---|---|
| 図番 | P-7/29 屋外埋設配管平面図 | 縮尺 | 1/300 |

| 局長 | 部長 | 課長 | 係長 | 係員 | 所長 | 設計者 |
|---|---|---|---|---|---|---|
| | | | | | | |

横浜市建築局 ㈱横浜建築研究所

確認済印
東京ガス株式会社
営業設備部
確認年月日

# 新橋小学校給食室改修その他工事（電気設備工事）

## 図面リスト

| 図　番 | 図　面　名　称 | 縮　尺 | |
|---|---|---|---|
| | | Ａ１ | Ａ３ |
| Ｅ－０１ | 図面リスト・仕様書・凡例 | —— | —— |
| Ｅ－０２ | 案内図・配置図・各階平面図 | 1/500 | 1/1000 |
| Ｅ－０３ | 工事区分表 | —— | —— |
| Ｅ－０４ | 受変電設備　既設改修図 | —— | —— |
| Ｅ－０５ | 電気設備　１階平面図（改修後） | 1/200 | 1/400 |
| Ｅ－０６ | 電灯設備　１階平面詳細図（改修後） | 1/50 | 1/100 |
| Ｅ－０７ | 動力・コンセント設備　１階平面詳細図（改修後） | 1/50 | 1/100 |
| Ｅ－０８ | 弱電設備　１階平面詳細図（改修後） | 1/50 | 1/100 |
| Ｅ－０９ | 電気設備　機械室平面詳細図（改修後） | 1/50 | 1/100 |
| Ｅ－１０ | 分電盤結線図 | —— | —— |
| Ｅ－１１ | 分電盤姿図・消毒保管庫タイムスケジュール | —— | —— |
| Ｅ－１２ | 弱電機器姿図 | —— | —— |
| Ｅ－１３ | 調理関連備品リスト・器具表 | —— | —— |
| Ｅ－１４ | 消毒保管庫仕様表 | —— | —— |
| Ｅ－１５ | 校舎棟　個別支援教室ベランダ平面詳細図 | 1/20 | 1/40 |

## 仕　様　書

### 1　工事概要

（１）給食室増築工事及び改修工事

上記に伴う電気設備工事を行う。

### 2　設計図書の優先順位

| 設　計　図　書　等 | 優先順位 |
|---|---|
| 現場説明に対する質問回答書 | 1 |
| 現場説明書 | 2 |
| 特記仕様書（図面記載のもの及び別冊を含む。） | 3 |
| 設計書及び図面 | 4 |
| 横浜市建築局電気設備工事特則仕様書（令和元年版） | 5 |
| 横浜市建築局・社団法人神奈川県電業協会・社団法人横浜市電設協会編集『電気設備工事施工マニュアル』（平成29年版） | 6 |
| 学校標準図 | 7 |
| 国土交通省大臣官房官庁営繕部監修『公共建築工事標準仕様書（電気設備工事編）』（平成31年版） | 8 |
| 国土交通省大臣官房官庁営繕部監修『公共建築改修工事標準仕様書（電気設備工事編）』（平成31年版） | |
| 国土交通省大臣官房官庁営繕部設備・環境課監修『公共建築設備工事標準図（電気設備工事編）』（平成31年版） | |

### 3　特記事項

（１）工事に際しては関係各位との充分なる協議・確認の上安全対策及び工事に支障無き様留意する。
（２）工事に必要な関係官庁への打合せ・確認及び届出等については遅滞なくこれを行う。
（３）工事に際しては事前に充分な調査を行い工事中及び完成後施設運営に支障無き様留意する。
（４）設計図書又は施工上で、疑義が生じた場合は検討書を添えて監督員と協議する。
（５）本工事に使用する電線ケーブルは、環境配慮型エコ仕様とする。
（６）内線規程並びに官公庁諸法規に準拠し施工を行う。

## 凡　例

| 記　号 | 名　称 | 備　考 |
|---|---|---|
| | 隠蔽配管 | |
| | コロガシ配線 | |
| | 露出配管 | |
| | 埋設配管 | |
| | 既設配線(細線) | |
| | | |
| | 電灯動力盤 | |
| • | スイッチ1P15A×1 | ◇v |
| • 3 | スイッチ3W15A×1 | ◇v |
| • L | スイッチ1P4A×1(LED付) | ◇v |
| • 24H | 24時間換気扇スイッチ(テブラにて表示) | ◇v |
| ⊛ 2L | リモコンスイッチ | ◇v |
| ⊛ 3L | リモコンスイッチ | ◇v |
| ⊛ 7L | リモコンスイッチ | ◇v |
| ⊛ 20L | リモコンスイッチ | ◇v |
| ▽ RAS（親機） | 熱線センサー換気扇接続端子付親機 | |
| ↕ | 熱線センサー用自動スイッチ2回路SL2 | ◇v |
| | | |
| ⊕ | コンセント2P15A×1 | ◇v |
| ⊕EET | コンセント2P15A×1　接地極・接地端子付 | ◇v |
| ⊕AW | コンセント2P15A×1　接地極・接地端子付 | ◇v |
| ⊕ELK | 抜止コンセント2P15A×1　接地極付 | ◇v |
| ⊕2EET | コンセント2P15A×2　接地極・接地端子付 | ◇v |
| ⊕2EET(WP) | 防水型コンセント2P15A×2　接地極・接地端子付 | ◇v |
| | 250Vコンセント2P30A×1　接地極付（IH用） | ◇v |
| | 引掛コンセント3P20A×1　接地極付 | ◇v |
| | | |
| | 弱電端子盤　鋼板製<br>30P端子台、HUB5ポート収容 | |
| | LAN端子　RJ45 | ◇v |
| | 呼出ボタン | ◇v |
| | 天井埋込スピーカー | |
| WP | 防滴天井埋込型スピーカー | |
| WP(露出) | 防滴天井露出型スピーカー | |
| | アッテネーター | ◇v |
| | | |
| | 天井扇(機械設備工事) | |
| | 天井点検口450角(建築工事) | |
| | 貫通処理　（サイズは、傍記） | |
| ◇ | 防火区画貫通処理（サイズは、傍記） | |
| | 埋設標（鉄製） | |
| A | P.BOX(WP)　150×150×100 | |
| C | P.BOX(WP)　300×300×200 | |
| a | P.BOX　150×150×100 | |
| c | P.BOX　300×300×150 | |
| □ | アウトレットボックス | ◇v |
| BP | ブランクプレート取付 | |

完成図

| 横浜市建築局 | | | | 工事名 | 新橋小学校給食室改修その他工事（電気設備工事） | | | | | |
|---|---|---|---|---|---|---|---|---|---|---|
| 年月日 | R3.02.26 | 縮尺 | A1：N.S<br>(A3：N.S) | 図面名称 | 図面リスト・仕様書・凡例 | | | | | |
| 設　計　者 | | | | 施設番号 | | 棟番号 | 完成年度 | 図面種類 | 図面枚数 | 図面番号 |
| 株式会社 アーキテクト・アソシエイツ・ヨコハマ<br>一級建築士　第220766号　平山 正義 | | | | | | | | | | E-01 |

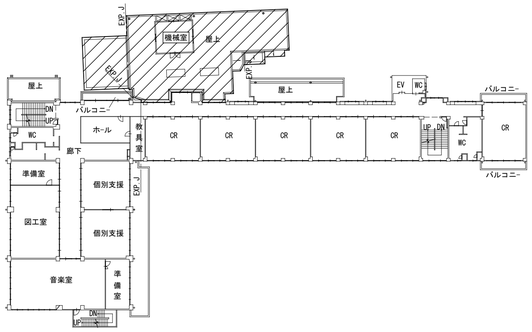


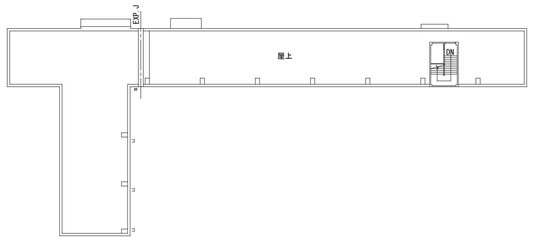


屋根伏図　　1/500

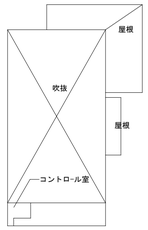


２階平面図　　1/500

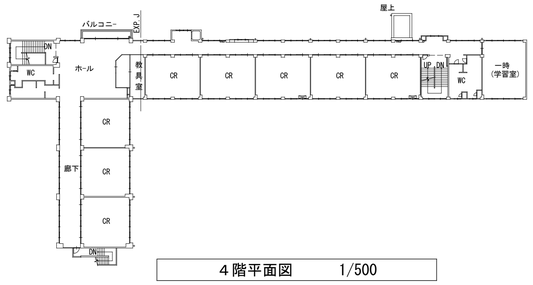


４階平面図　　1/500

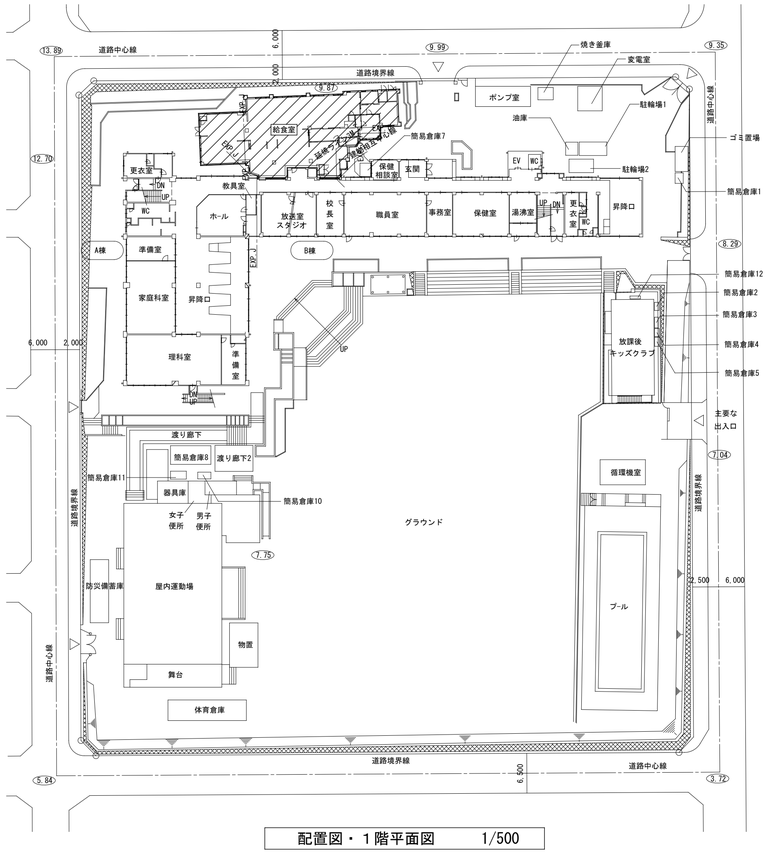


配置図・１階平面図　　1/500

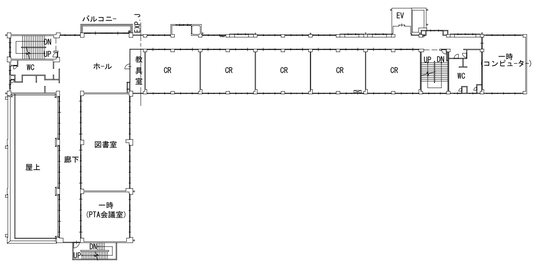

３階平面図　　1/500

## 案内図

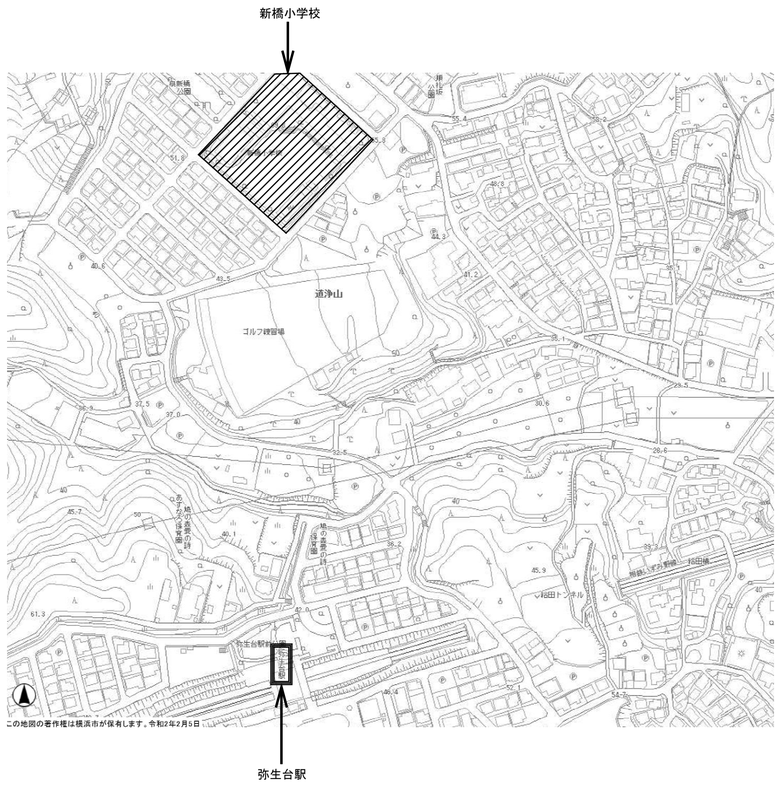


新橋小学校　：横浜市泉区新橋町９０９番地　　ＴＥＬ：０４５－８１１－２５５０　　（排水区域：分流地域）

注記）

１．▨ は改修範囲を示す。

完成図

| 横浜市建築局 | | | 工事名 | 新橋小学校給食室改修その他工事（電気設備工事） | | | | | |
|---|---|---|---|---|---|---|---|---|---|
| 年月日 | R3.02.26 | 縮尺 | A1：1/500 (A3：1/1000) | 図面名称 | 案内図・配置図・各階平面図 | | | | |
| 設計者 | | | | 施設番号 | 棟番号 | 完成年度 | 図面種類 | 図面枚数 | 図面番号 |
| 株式会社 アーキテクト・アソシエイツ・ヨコハマ 一級建築士 第220766号 平山 正義 | | | | | | | | | E-02 |

## 工事区分表

| 分類 | 工事内容 | 建築 | 電気 | 衛生空調 | 備　考 |
|---|---|---|---|---|---|
| 共通 | 建築仮設工事 | ○ | | | 外部仮設足場、内部仮設間仕切り、内部床養生、仮囲い、ゲート |
| | 電気設備仮設工事 | | ○ | | |
| | 衛生空調設備工事仮設工事 | | | ○ | |
| | 機器の墨出し取り付け | | ○ | ○ | |
| | | | | | |
| 機械基礎 | 設備機器関係の基礎（RC造）・フェンス設置 | ○ | | | |
| | 上記以外の機器類基礎、架台の設置 | | ○ | | |
| | 機器設置のアンカー取り付け及び穴補修 | | ○ | ○ | |
| | 発生材運搬・処分 | ○ | ○ | ○ | |
| | | | | | |
| 撤去 | 室内土間解体、復旧（カッター入れ共） | ○ | 位置墨出 | 位置墨出 | |
| | 外部路面解体、復旧（カッター入れ共） | ○ | 位置墨出 | 位置墨出 | 掘削・埋戻し・転圧はる工事 |
| | 室内仕上げ解体 | ○ | | | |
| | 各種設備配管類撤去 | | ○ | ○ | |
| | 既存便所の設備用ダクト、配管の撤去 | | | ○ | |
| | 既存便所の電気用配線、配管の撤去 | | ○ | | |
| | 便器用洗浄弁・紙巻器・手摺　撤去 | ○ | | | |
| | 衛生陶器等の撤去（ライニング、給水管、軽量コンクリート共） | ○ | | | |
| | 給食室内手洗い撤去 | ○ | | | |
| | 厨房機器類撤去 | ○ | | | |
| | 土間内配管類撤去 | ○ | | | |
| | 天井内ダクト撤去 | | | ○ | |
| | 機械室送風機撤去 | | | ○ | |
| | 　同上の基礎撤去 | ○ | | | |
| | 既存冷蔵庫・冷凍庫撤去 | ○ | | | |
| | 　同上のフロンガス抜き・処分 | | | ○ | |
| | 分電盤撤去・処分 | | ○ | | |
| | 分電盤撤去後の壁補修 | ○ | | | |
| 穴あけ・処理 | コンクリート壁の開口・補強（円形穴あけを除く） | ○ | | | |
| | 配管用コア抜き及び穴埋め補修 | 鉄筋探査後全 | ○ | ○ | |
| | 　同上　下地補強 | ○ | | | |
| | 　同上　区画貫通処理 | | ○ | ○ | |
| | 埋め込み器具取付用LGS、木下地 | ○ | | | |
| | PS側壁取り壊し復旧 | ○ | | | |
| | 電気、設備配管用スリーブの設置 | | ○ | ○ | |
| | 便器撤去後のスラブ復旧、配管撤去後のスラブ穴埋め | ○ | | | |
| | 既設盤、撤去後の壁・床補修 | ○ | | | |
| | 天井開口部の切り込み及び補強 | ○ | | | |
| | 貫通配管、ボックス等の穴あけ及び切り込み及び穴埋め補修 | | ○ | ○ | |
| | | | | | |
| 改修工事関係 | 化粧鏡　新設 | ○ | | | |
| | 大便器・小便器・手洗い器・掃除流し・紙巻器　新設 | | | ○ | |
| | 　同上の設備用配管の設置 | | | ○ | |
| | 手洗いカウンター　新設 | ○ | | | |
| | 　同上　配管の接続 | | | ○ | |
| | 床上掃除口撤去更新（100A以上の掃除口廻りのハツリ含む） | | | ○ | |
| | 1階床点検口改修・配管ピット内　清掃 | ○ | | | |
| | 間仕切りブースの器具取付補強、のぞき防止板 | ○ | 位置確認 | 位置確認 | 図示による |
| | 洗面化粧台　新設 | ○ | | | |
| | グリストラップ　撤去新設 | ○ | | | |
| | 洗濯防水パン | ○ | | | |

| 分類 | 工事内容 | 建築 | 電気 | 衛生空調 | 備　考 |
|---|---|---|---|---|---|
| 改修工事関係 | ユニットシャワー本体及び水栓金具類 | ○ | | | |
| | 　同上　接続配管 | | | ○ | |
| | ユニットシャワー内照明 | ○ | | | |
| | 　同上　電源供給 | | ○ | | |
| | 天井換気扇　新設 | 位置確認 | 位置確認 | ○ | |
| | 　同上の電源工事、スイッチ | | ○ | | |
| | 壁付換気扇　撤去・更新・フード設置、再取付け | 位置確認 | ○ | | |
| | 　同上　換気扇枠・既存ガラリ・ガラス等　サッシ改修工事 | ○ | | | |
| | 　同上　電源及びスイッチ | | ○ | | |
| | 既存壁のベントキャップ・パイプフード設置 | | | ○ | |
| | 　同上 穴埋め補修 | | ○ | ○ | |
| | | | | | |
| | 天井、解体・復旧 | ○ | | | |
| | 天井・壁点検口及び開口補強　新設 | ○ | 位置確認 | 位置確認 | |
| | 工事箇所の給水管・排水管の撤去・更新 | | | ○ | |
| | 照明器具撤去・移設・更新 | 位置確認 | ○ | 位置確認 | |
| | 　同上　電源及び操作用配管・配線 | | ○ | | |
| | 　同上　天井開口補強 | ○ | 位置確認 | | |
| | | | | | |
| | 流し台の新設 | ○ | | | |
| | 　同上水栓の設置 | | | ○ | |
| | 　同上給湯器設置・配線・配管接続 | | ○ | ○ | 詳細図による |
| | 既存SUS流し台の取外し・清掃・補修・再取付 | ○ | | | |
| | | | | | |
| | ガスコンロ | | | | 教育備品 |
| | ガスコンロ置台 | ○ | | | |
| | | | | | |
| | エアコン室内機・屋外機据付(再設置を含む) | | | ○ | |
| | エアコン屋外機電源工事３φ×２００Ｖ | | ○ | | |
| | エアコン屋外機電源工事１φ×２００Ｖ | | | ○ | |
| | エアコン室内屋外機渡り制御配線工事 | | | ○ | 冷媒管共巻き |
| | エアコン屋外機自立型手元開閉器盤設置 | | ○ | | 冷媒管共巻き |
| | | | | | |
| | 防火設備（シャッター・扉）、危害防止装置の新設 | ○ | | | |
| | 　同上の連動制御、感知器等の配線取り付け設置 | | ○ | | |
| | | | | | |
| | 屋内消火栓箱（消火器箱併設） | | | ○ | 設置場所を建築に指示 |
| | 　同上　起動確認押釦スイッチ | | ○ | | |
| | 消火器収納ボックス | ○ | | | 消火器は別途とする |
| | | | | | |
| | 備品類撤去・取り外し・再取付 | | | | 学校側と協議 |
| | | | | | |
| | 電気設備機器(スピーカー、照明器具)の取外し再設置、処分 | | ○ | | |
| | | | | | |
| | 外構　埋設管工事の舗装撤去・復旧 | ○ | | | |
| | 　同上　屋外排水工事の新設 | ○ | | | 第1桝以降 |
| | 　同上　給水・ガス埋設管工事の新設 | | | ○ | |
| | 　同上　電気埋設管工事の新設 | | ○ | | |
| | 　同上工事による残土処分 | ○ | | | |
| | | | | | |
| | | | | | |

※仮設工事において、枠組足場は設備・電気工事のみ使用する場所があるため、各施工業者間で工程調整を行うこと

※天井点検口位置については、設備・電気工事業者に確認の上決定すること

※調理機器、家具、備品についてはＡ－０１３「改修後 調理機器・家具備品リスト」参照

完成図

| 横浜市建築局 | | | | 工事名 | 新橋小学校給食室改修その他工事（電気設備工事） | | | | | |
|---|---|---|---|---|---|---|---|---|---|---|
| 年月日 | R3.02.26 | 縮尺 | A1：N.S (A3：N.S) | 図面名称 | 工事区分表 | | | | | |
| 設計者 | | | | 施設番号 | | 棟番号 | 完成年度 | 図面種類 | 図面枚数 | 図面番号 |
| 株式会社 アーキテクト・アソシエイツ・ヨコハマ 一級建築士　第220766号　平山 正義 | | | | | | | | | | E-03 |

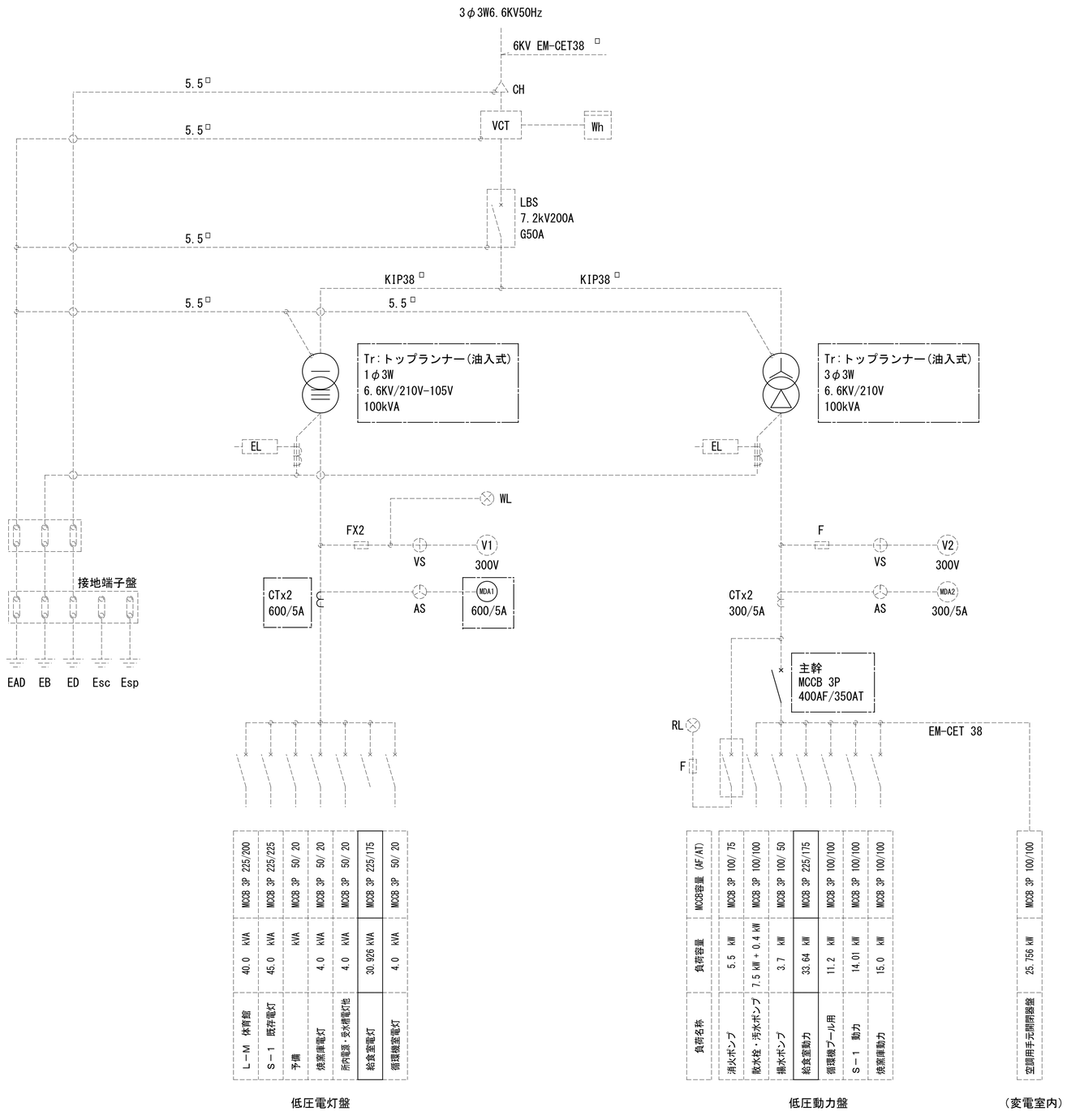


| | 今回工事　改修項目 | 備　　考 |
|---|---|---|
| 1 | 電灯変圧器を1φ75kVAから1φ100kVAに交換。 | |
| 2 | 電灯変圧器交換に伴い、CT及びMDAを400/5Aから600/5Aに交換。 | |
| 3 | 給食室改修に伴い、電灯分岐 MCCB3P100/50からMCCB3P225/175に交換。 | |
| 4 | 動力変圧器を3φ75kVAから3φ100kVAに交換。 | |
| 5 | 動力負荷増に伴い、2次側主幹 MCCB3P250/250をMCCB3P400/350に交換。 | |
| 6 | 給食室改修に伴い、動力分岐 MCCB3P100/100からMCCB3P225/175に交換。 | |
| 7 | | |

## 受変電設備改修結線図(S=N.S)

：今回改修部分を示す
：今回太線増設部分を示す
：既設部分を示す

完成図

| 横浜市建築局 | | | 工事名 | 新橋小学校給食室改修その他工事（電気設備工事） | | | | | |
|---|---|---|---|---|---|---|---|---|---|
| 年月日 | R3.02.26 | 縮尺 | A1：N.S (A3：N.S) | 図面名称 | 受変電設備　既設改修図 | | | | |
| 設　計　者 | | | | 施設番号 | 棟番号 | 完成年度 | 図面種類 | 図面枚数 | 図面番号 |
| 株式会社 アーキテクト・アソシエイツ・ヨコハマ 一級建築士 第220766号 平山 正義 | | | | | | | | | E-04 |

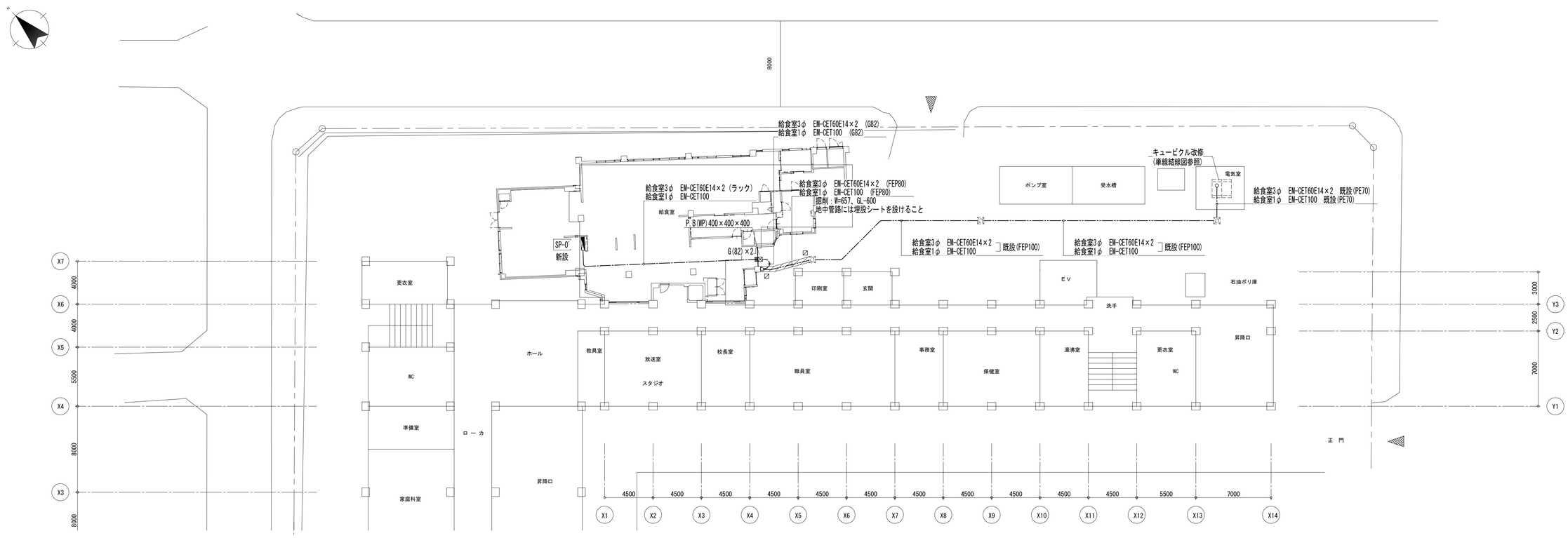


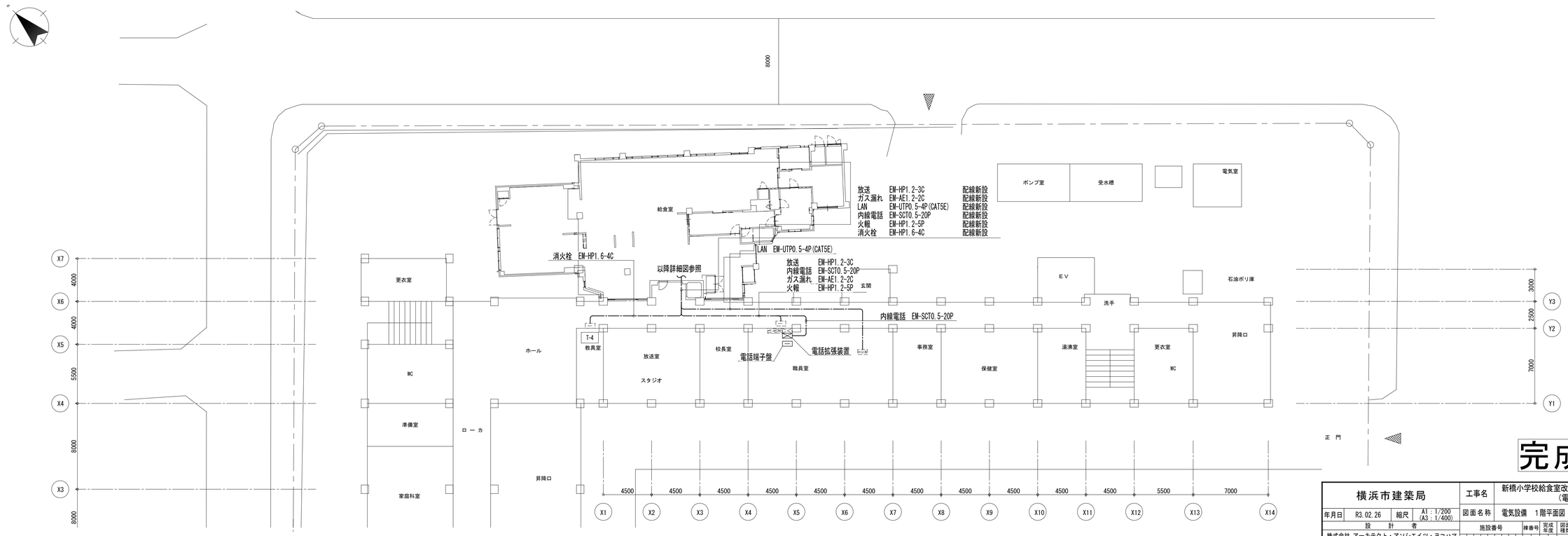


完成図

| 横浜市建築局 | | | 工事名 | 新橋小学校給食室改修その他工事（電気設備工事） | | | | | |
|---|---|---|---|---|---|---|---|---|---|
| 年月日 | R3.02.26 | 縮尺 | A1：1/200 (A3：1/400) | 図面名称 | 電気設備　1階平面図（改修後） | | | | |
| 設計者 | | | | 施設番号 | 棟番号 | 完成年度 | 図面種類 | 図面枚数 | 図面番号 |
| 株式会社 アーキテクト・アソシエイツ・ヨコハマ<br>一級建築士 第220766号 平山 正義 | | | | | | | | | E-05 |

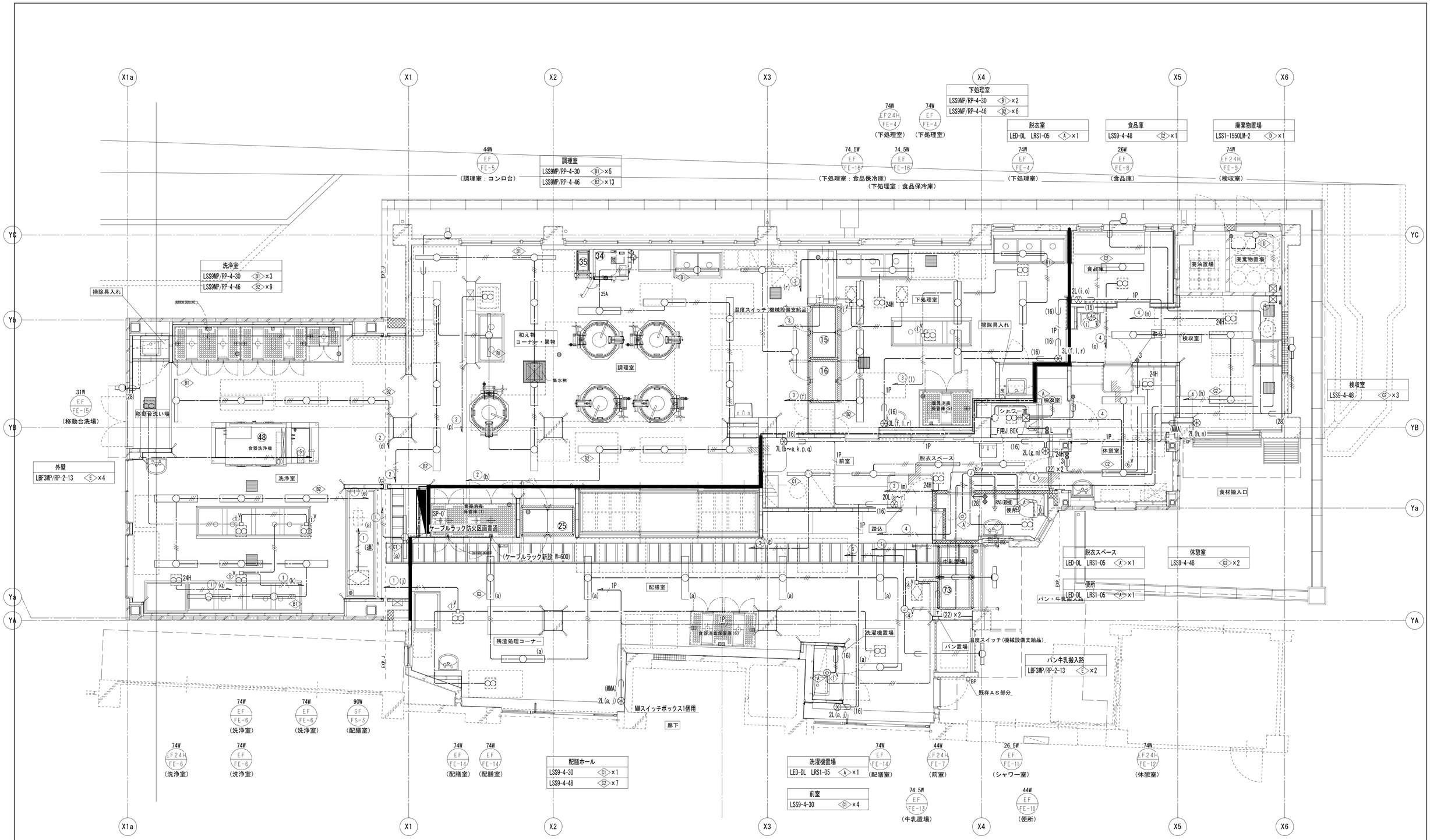


| | | | |
|---|---|---|---|
| EEF1.6-2Cころがし・ラック | ◇ | 防火区画貫通処理（サイズは、傍記） | 1．ケーブル隠ぺい配線は、軽天下地の吊ボルトにケーブル支持金具等で支持すること。 |
| EEF1.6-3Cころがし・ラック | ▬ | 貫通処理　（サイズは、傍記） | 2．接地接続必要な機器については、本工事取付以外の機器であっても本工事責任によって接続のこと。 |
| EEF1.6-2C+3Cころがし・ラック | ⊠A | P.BOX（WP）　150×150×100 | 3．外壁灯は、校舎棟自動点滅回路と接続のこと。但し、改修等ではソーラータイムスイッチによる。 |
| EEF1.6-3C+3Cころがし・ラック | ⊠a | P.BOX　150×150×100 | 4．排気ダクトとケーブルの離隔を１５０mm以上とる。離隔が取れない場合は耐熱性の電線を使用する。 |
| EEF2.0-3Cころがし・ラック | | | 5．記入なきスイッチ取付高さは、ＦＬ＋１４００とする。 |
| EEF1.6-2C　(G22) | | | 6．ホール・配膳室の照明器具及びスピーカーの天井開口補強を実施設計時に建築に要望すること。 |
| EEF1.6-3C　(G22) | | | 7．リモコンスイッチ回路内訳２０Ｌ（ヨビ１Ｌ含む） |
| | | | a：配膳室灯　b，c：調理室灯　d，e：洗浄室灯　f：下処理室灯　g：前室灯　h：検収室灯　i：食品庫灯 |
| 1P EM-AE1.2-2Cころがし・ラック | | | j：残渣処理コーナー天井扇　k：洗浄室天井扇(排気)　l：下処理室天井扇　m：前室天井扇(24時間)　n：検収室天井扇(24時間)　o：食品庫天井扇 |
| | | | p：ＩＨコンロ用天井扇　q：洗浄室天井扇(24時間)　r：下処理室天井扇(24時間)　連：配膳ホール天井扇(給気) |

8．◎（吹出口）・⊠（天井扇）は機械設備工事。
9．吊りボルトが１．５ｍを越える照明器具には振れ止めをとること。
１０．２４時間換気線スイッチにはテプラで表記すること。

完成図

| | | | | | |
|---|---|---|---|---|---|
| 横浜市建築局 | | | 工事名 | 新橋小学校給食室改修その他工事（電気設備工事） | |
| 年月日 | R3.02.26 | 縮尺 | A1：1/50 (A3：1/100) | 図面名称 | 電灯設備　1階平面詳細図（改修後） |
| 設計者 | | | | 施設番号 | 棟番号 / 完成年度 / 図面種類 / 図面枚数 / 図面番号 |
| 株式会社 アーキテクト・アソシエイツ・ヨコハマ 一級建築士 第220766号 平山 正義 | | | | | E-06 |

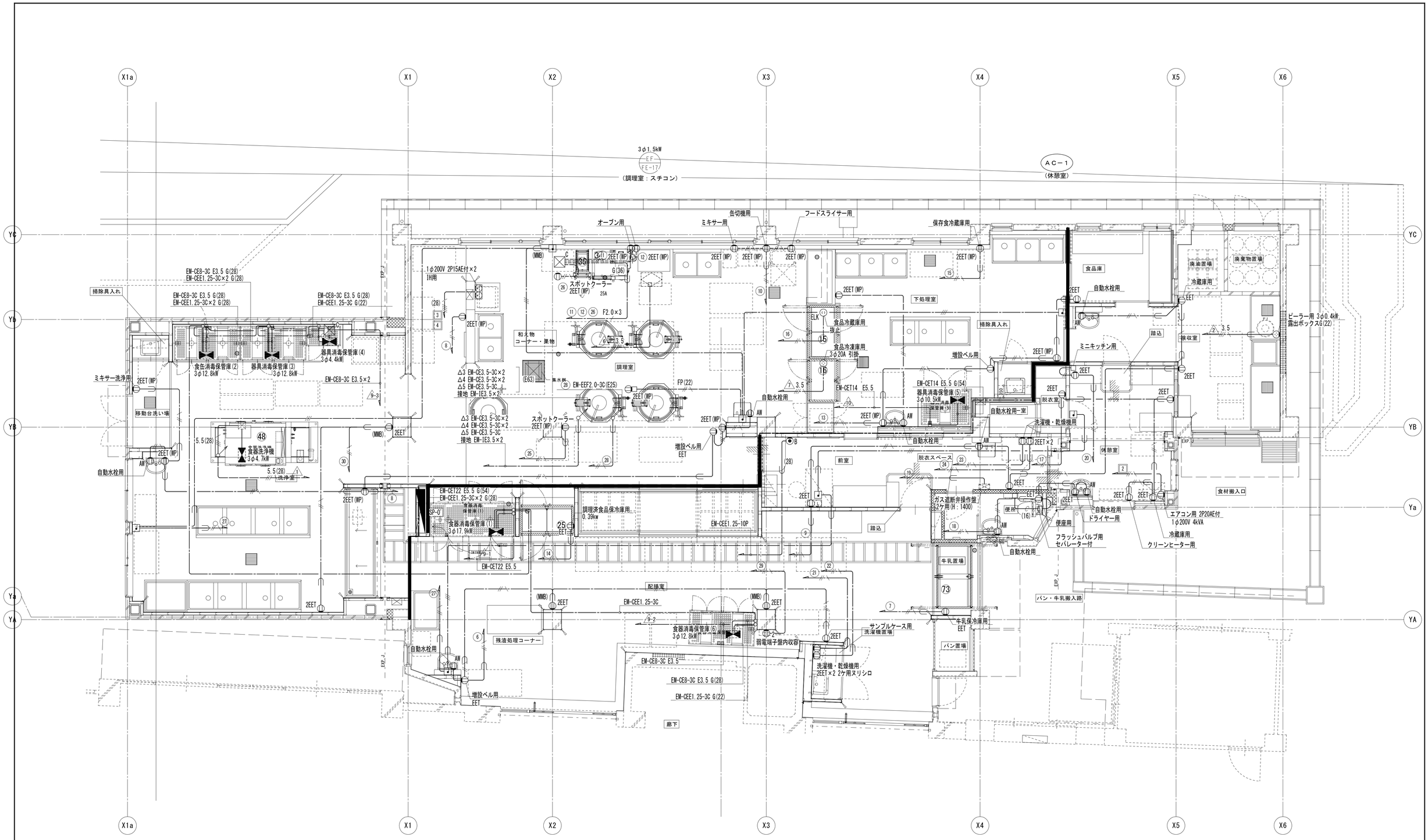


| | | |
|---|---|---|
| CE5.5-4C (PF28) | ◇ 防火区画貫通処理（サイズは、傍記） | 1．ケーブル隠ぺい配線は、軽天下地の吊ボルトにケーブル支持金具等で支持すること。 |
| EEF1.6-3C ころがし・ラック | 貫通処理 （サイズは、傍記） | 2．改修等で調理関係機器を再使用する場合は電圧，容量を確認すること。 また，プラグ，コード等が破損している場合は係員の指示により絶縁測定を行い取替えること。 |
| EEF2.0-3C ころがし・ラック | | 3．記入なきコンセント取付高さは，ＦＬ＋３００とする。 但し，洗浄室，調理室，下処理室はＦＬ＋１０００，自動水栓用は洗面器の下部ＦＬ＋５００に取り付ける。 ㊟ は引掛接地３Ｐ２０Ａプラグ付きとする。増設ベル用コンセントはＣＨ－４００に取り付ける。 |
| CE3.5-4C ころがし・ラック | | 4．記入なき厚鋼サイズの配管はＰＦ管とする。 |
| IE2.0×5 (PF28)床 | | 5．洗浄機操作盤（機械設備工事）の一次側電源用配管の支持は，洗浄機等に支障のないように固定する。 |
| EEF2.0-3C (PF22)床 | | |
| CE5.5-3C (PF28)床 | | |
| CE5.5-4C (PF28)床 | | |
| FP-C-F1.6-3C (PF22)床 | | |
| EEF2.0-3C (G22) | | |
| 呼び線 (PF16) | | |

完成図

| | | | |
|---|---|---|---|
| 横浜市建築局 | | 工事名 | 新橋小学校給食室改修その他工事（電気設備工事） |
| 年月日 R3.02.26 | 縮尺 A1：1/50 (A3：1/100) | 図面名称 | 動力・コンセント設備 1階平面詳細図（改修後） |
| 設計者 | | 施設番号 | 棟番号 / 完成年度 / 図面種類 / 図面枚数 / 図面番号 |
| 株式会社 アーキテクト・アソシエイツ・ヨコハマ 一級建築士 第220766号 平山 正義 | | | E-07 |

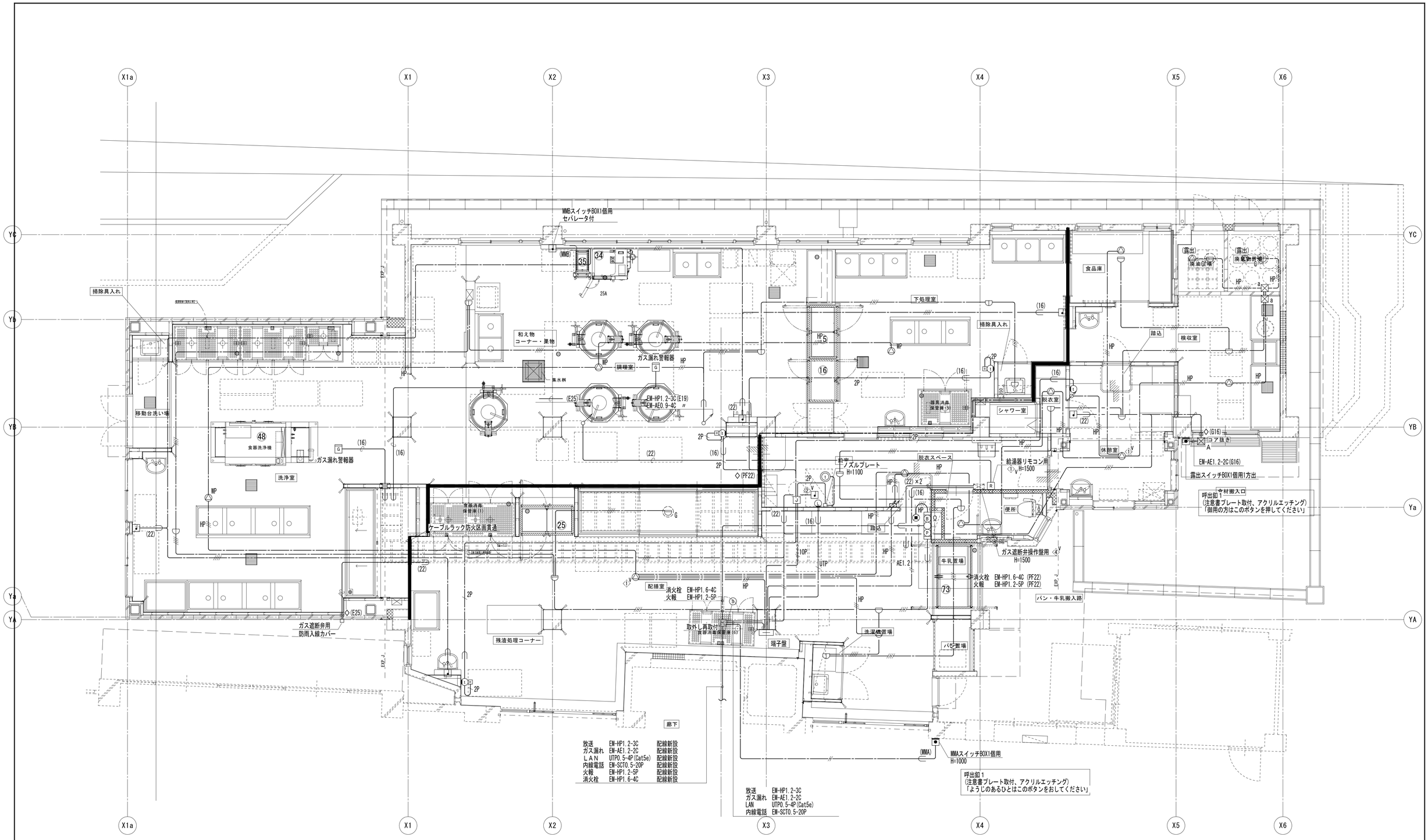


| | | | |
|---|---|---|---|
| 放　送 | HP | EM-HP1.2-3C　ころがし・ラック・(PF16) | |
| 内線電話 | 2P | EM-SCT0.4-2P　ころがし・ラック・(PF16) | |
| | 10P | EM-SCT0.5-10P　ころがし・ラック | |
| ＬＡＮ | UTP | EM-UTP0.5-4P(Cat5e)　ころがし・ラック・(PF16) | |
| 光るチャイム | | EM-AE1.2-2C　ころがし・ラック・(PF16) | |
| | | EM-AE1.2-4C　ころがし・ラック・(PF16) | |
| 火　報 | | EM-AE0.9-4C　ころがし・ラック・(PF16) | |
| | HP | EM-HP1.2-3C+AE0.9-4C　(E19) | |
| ガス漏れ | AE1.2 | EM-AE1.2-2C　ころがし・ラック・(PF16) | |
| 消火栓 | HP | EM-HP1.6-4C　ころがし・ラック・(PF22) | |
| 空配管 | (16) | 呼び線(PF16) | |
| | (22) | 呼び線(PF22) | |
| | ◇ | 防火区画貫通処理（サイズは、傍記） | |
| | ▨ | 貫通処理　（サイズは、傍記） | |

1. ケーブル隠ぺい配線は，吊りボルトにケーブル支持金具等で支持すること。
2. 機械警備用配管は，本工事対応はしない。
3. 食器消毒保管庫，食缶消毒保管庫の上部が，天井まで袋状になる場合は感知器を設ける。
4. 自動火災報知設備において，給食室が単独の警戒区域の場合は，機械室も含め同一警戒区域として良い。
5. ① 内線電話機を示す。 Ⓣ 内線電話機（卓上型）を示す。
6. ⌟ P．BOX（VE）200×200×150
7. ⌟ 光るチャイムを示す。取付ボックス内にセパレーターを施すこと。
8. ＬＡＮは、改修時に現場状況により、ケーブル実装可否を決定する。又、既存ＬＡＮポート接続点は学校より指示をもらう。

完成図

| | | | | | |
|---|---|---|---|---|---|
| 横浜市建築局 | | | 工事名 | 新橋小学校給食室改修その他工事（電気設備工事） | |
| 年月日 | R3.02.26 | 縮尺 | A1：1/50 (A3：1/100) | 図面名称 | 弱電設備　1階平面詳細図（改修後） |
| 設　計　者 | | | | 施設番号 | 棟番号 / 完成年度 / 図面種類 / 図面枚数 / 図面番号 |
| 株式会社 アーキテクト・アソシエイツ・ヨコハマ 一級建築士　第220766号　平山 正義 | | | | | E-08 |

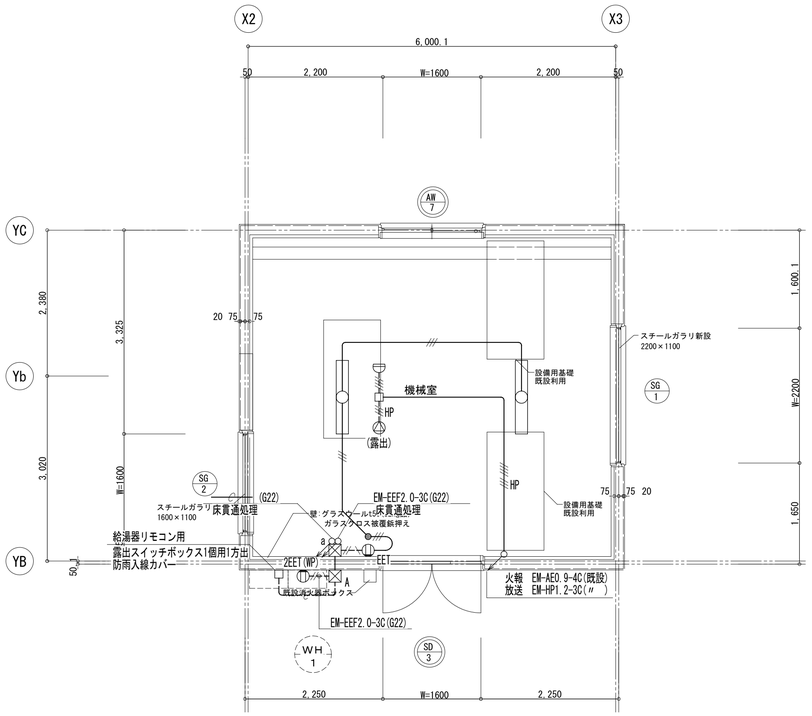


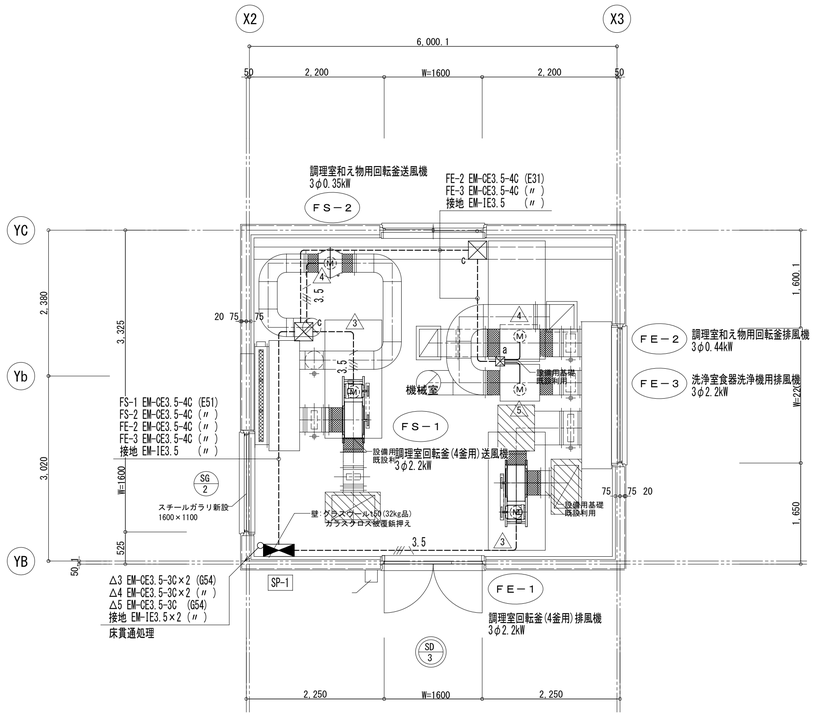


| | | |
|---|---|---|
| 機械室 | ◇22 LSS9-4-48 | 2台 |

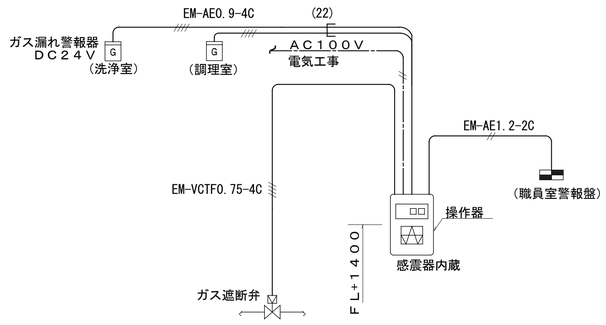


ガス漏れ警報設備系統図

※1．電気用配管は電気設備工事とし，配線及び操作器（感震器内蔵）
　　ガス漏れ警報器・遮断弁は機械設備工事とする。
※2．感震器は、震度5（80～250galｌ）にて、遮断弁止めとする。
※3．検知範囲および取付高さは下記とする。
　　プロパン　　4m　　床上300
　　都市ガス　　8m　　天井面

| | |
|---|---|
| EM-EEF2.0-3C (E25) | EM-CE3.5-4C (E25) |
| EM-EEF1.6-3C (既設配管) | |
| EM-AE0.9-4C (E19) | |
| EM-HP1.2-3C (E19) | |
| EM-HP1.2-3C+EM-AE0.9-4C (既設配管) | |
| 呼び線 (G25) | |

完成図

| | | | | | |
|---|---|---|---|---|---|
| 横浜市建築局 | | | 工事名 | 新橋小学校給食室改修その他工事（電気設備工事） | |
| 年月日 | R3.02.26 | 縮尺 | A1：1/50 (A3：1/100) | 図面名称 | 電気設備　機械室平面詳細図（改修後） |
| 設計者 | | | | 施設番号 / 棟番号 / 完成年度 / 図面種類 / 図面枚数 / 図面番号 | |
| 株式会社 アーキテクト・アソシエイツ・ヨコハマ 一級建築士 第220766号 平山 正義 | | | | | E-09 |

1．調理機器の動力負荷容量はメーカーにより異なる為，最大容量を記載してある。
2．動力最大負荷容量算出については，食器消毒保管庫（1）（6），食缶消毒保管庫（２），器具消毒保管庫（３）（４）のうち最大容量を適用する。（同時運転はなし）
3．給食室増築及び改造工事においては，ソーラータイムスイッチを組み込む。
4．器具消毒保管庫（５）は単独運転とするが，原則として他の消毒保管庫との同時運転による使用はない。
5．盤，操作パネル等に使用するランプはすべてダイオードとする。
6．照明制御を行う回路は、伝送ユニット、リモコンリレー、T/U 、リモコントランスを設ける。

## ＳＰ－Ｏ盤結線図

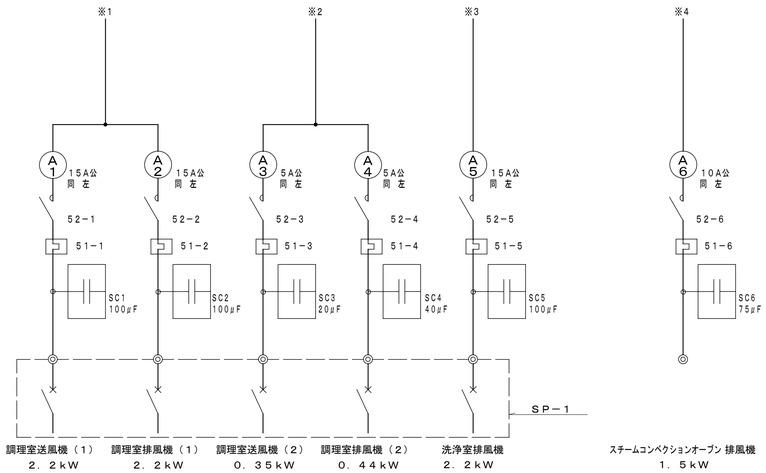


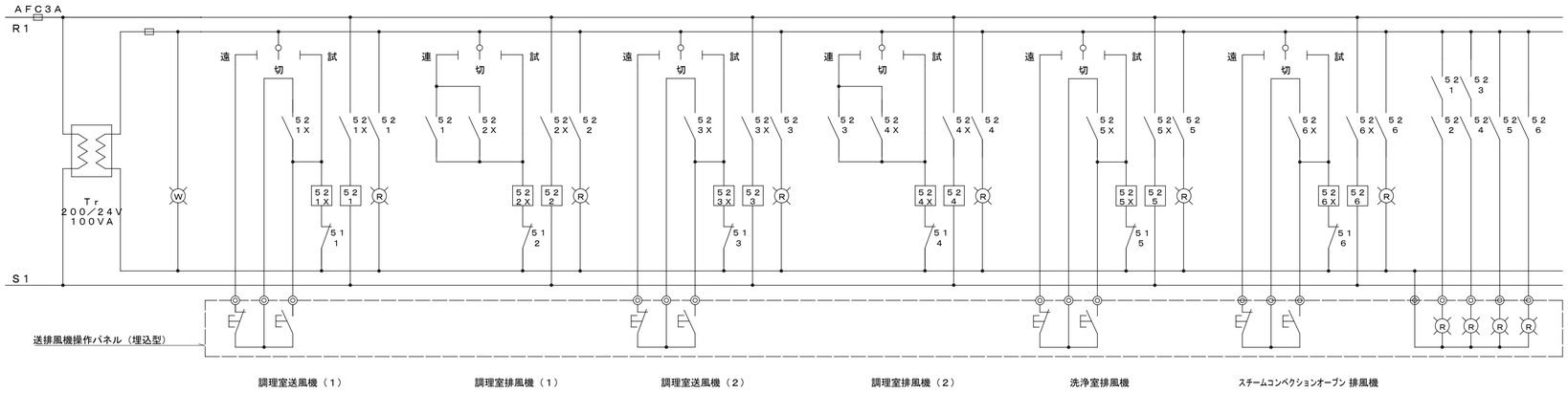


## 送排風機操作パネル

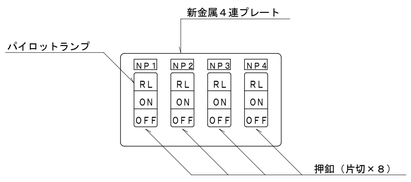


1．名称はテプラにて明示する。
（ＮＰ－１）調理室（１），（ＮＰ－２）調理室（２），（ＮＰ－３）洗浄室，（ＮＰ－４）オーブン

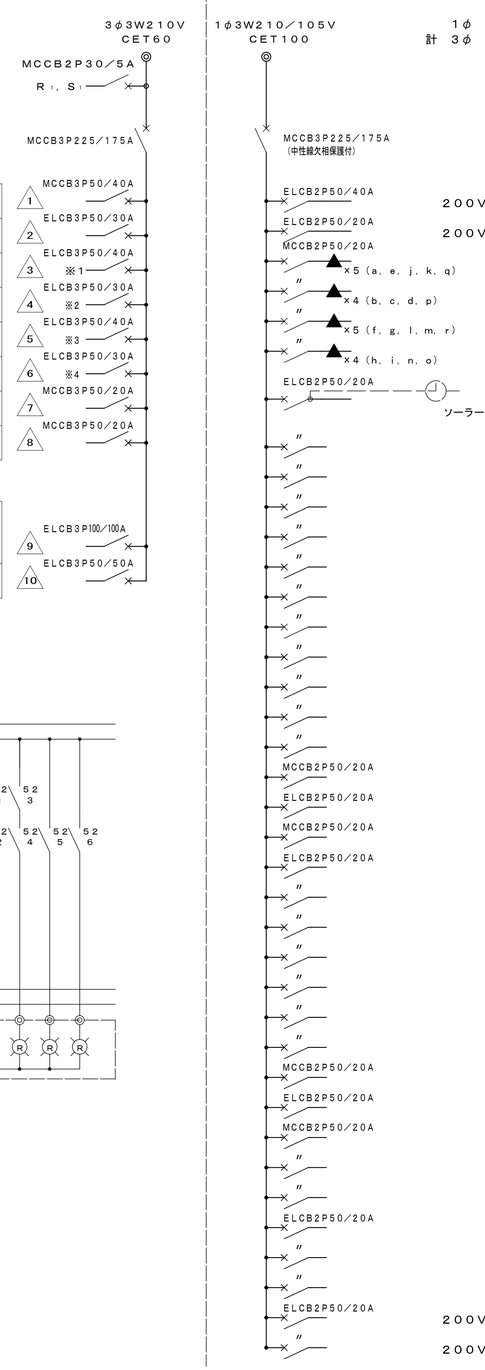


| | | | |
|---|---|---|---|
| 200V | 1 | —— VA | 予備 |
| 200V | 2 | 1828 VA | 休憩室エアコン　コンセント |
| | 1 | 1198 VA | 配膳室・洗浄室灯、換気扇 |
| | 2 | 708 VA | 洗浄・調理室灯、ＩＨコンロ用換気扇 |
| | 3 | 734 VA | 下処理室・前室灯，換気扇 |
| | 4 | 501 VA | 検収室・休憩室他灯，換気扇 |
| | 5 | 114 VA | 外壁灯 |
| | 6 | 911 VA | 配膳室　コンセント |
| | 7 | 690 VA | 牛乳保冷庫　〃 |
| | 8 | 1516 VA | 洗浄室・調理室　〃 |
| | 9 | 1210 VA | 事務・検収・前室　〃 |
| | 10 | 900 VA | ミキサー・自動缶切機他・フードスライサー　〃 |
| | 11 | 1050 VA | スチームコンベクションオーブン　〃 |
| | 12 | 750 VA | スチームコンベクションオーブン　〃 |
| | 13 | 1205 VA | 下処理室・食品庫　〃 |
| | 14 | 390 VA | 調理済食品保冷庫　〃 |
| | 15 | 300 VA | 保存食冷蔵庫　〃 |
| | 16 | 390 VA | 食品冷蔵庫　〃 |
| | 17 | 1200 VA | 休憩・脱衣室　〃 |
| | 18 | 1510 VA | 洗面所・便所　〃 |
| | 19 | 7 VA | ガス遮断弁 |
| | 20 | 600 VA | ポット・ミニキッチン　〃 |
| | 21 | 1500 VA | 配膳ホール洗濯機置場　乾燥機　〃 |
| | 22 | 625 VA | 配膳ホール洗濯機置場　洗濯機　〃 |
| | 23 | 1500 VA | 前室洗濯機置場　乾燥機　〃 |
| | 24 | 625 VA | 前室洗濯機置場　洗濯機　〃 |
| | 25 | 1000 VA | 機器用　〃 |
| | 26 | 1000 VA | 機器用　〃 |
| | 27 | 109 VA | 光るチャイム・回転釜センサー |
| | 28 | 566 VA | 機械室電灯・コンセント 給湯器 |
| | 29 | 100 VA | 弱電端子盤 |
| | 30 | 600 VA | 壁付機器用　〃 |
| | 31 | 66 VA | リモコントランス 伝送ユニット |
| | 32 | —— VA | ヨビ |
| | 33 | —— | ヨビ |
| | 34 | —— | ヨビ |
| 200V | 3 | 2000 | ＩＨコンロ |
| 200V | 4 | 2000 | ＩＨコンロ |

※　１φ側にリモコンリレー▲×５，ＭＣＣＢ２Ｐ５０ＡＦ×２，　３φ側にＭＣＣＢ３Ｐ５０ＡＦ×１のヨビスペース及び，内扉に切込を設けること。

完成図

| | | | |
|---|---|---|---|
| 横浜市建築局 | | 工事名 | 新橋小学校給食室改修その他工事（電気設備工事） |
| 年月日 R3.02.26 | 縮尺 A1：N.S (A3：N.S) | 図面名称 | 分電盤結線図 |
| 設計者 | | 施設番号 | 棟番号 / 完成年度 / 図面種類 / 図面枚数 / 図面番号 |
| 株式会社 アーキテクト・アソシエイツ・ヨコハマ 一級建築士 第220766号 平山 正義 | | | E-10 |

## ＳＰ－０　電灯動力盤姿図

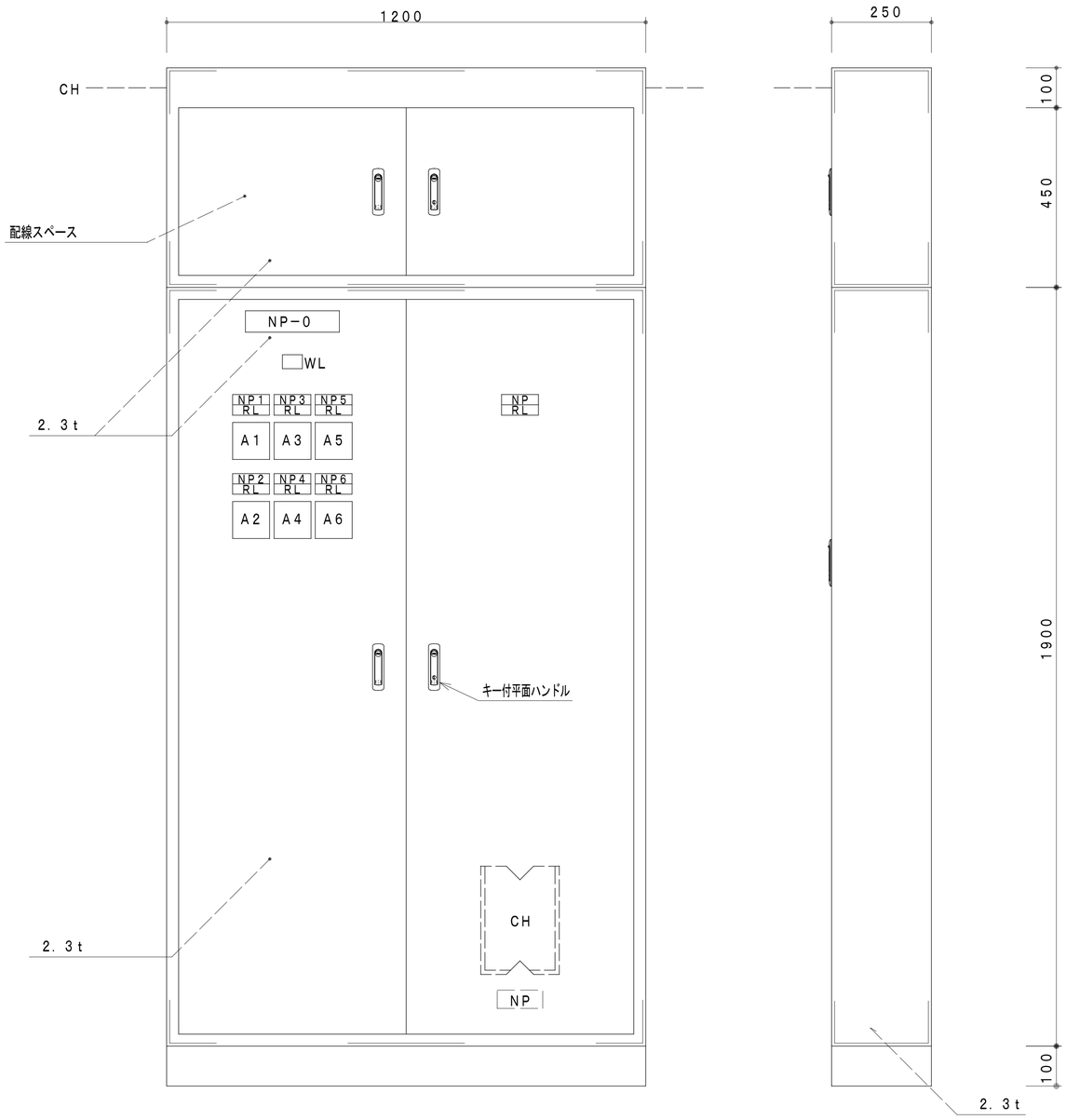


## ＳＰ－１送排風機手元開閉器盤姿図　（露出形）

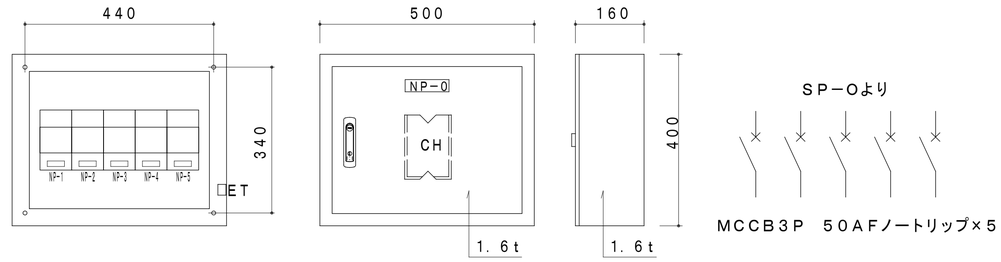


| | | |
|---|---|---|
| ＮＰ－０ | 電灯動力盤　ＳＰ－０ | |
| ＮＰ１ | 調理室送風機（１） | ２．２　kW |
| ＮＰ２ | 調理室排風機（１） | ２．２　kW |
| ＮＰ３ | 調理室送風機（２） | ０．３５kW |
| ＮＰ４ | 調理室排風機（２） | ０．４４kW |
| ＮＰ５ | 洗浄室排風機 | ２．２　kW |
| ＮＰ６ | スチームコンベクションオーブン排風機 | １．５　kW |

ＮＰ－０　送排風機手元開閉器盤
ＮＰ－１　調理室送風機（１）
ＮＰ－２　調理室排風機（１）
ＮＰ－３　調理室送風機（２）
ＮＰ－４　調理室排風機（２）
ＮＰ－５　洗浄室排風機

## 消毒保管庫タイムスケジュール

| 機　種 | 設置場所 | AM 作業開始 | PM 作業終了 |
|---|---|---|---|
| 食器消毒保管庫（６） | 配膳ホール | | リレー運転 |
| 食器消毒保管庫（１） | 配膳ホール・洗浄室間 | 単独運転 | |
| 食缶消毒保管庫（２） | 洗浄室 | | |
| 器具消毒保管庫（３） | 洗浄室 | | |
| 器具消毒保管庫（４） | 洗浄室 | | |
| 器具消毒保管庫（５） | 下処理室 | 単独運転 | |

○ 運転開始　● 運転停止

完成図

| | | | |
|---|---|---|---|
| 横浜市建築局 | | 工事名 | 新橋小学校給食室改修その他工事（電気設備工事） |
| 年月日 R3.02.26 | 縮尺 A1：N.S (A3：N.S) | 図面名称 | 分電盤姿図・消毒保管庫タイムスケジュール |
| 設計者 | | 施設番号 / 棟番号 / 完成年度 / 図面種類 / 図面枚数 | 図面番号 |
| 株式会社 アーキテクト・アソシエイツ・ヨコハマ 一級建築士 第220766号 平山 正義 | | | E-11 |

1．内線電話機の取付高さはＦＬ＋１４００、増設ベルの取付高さはＦＬ＋２４００を基本とする。
2．光るチャイムの取付高さはＦＬ＋２４００を基本とし、室の各部分から確認できる位置とする。
3．ブザー呼出し釦の取付高さは、校舎側ＦＬ＋１１００、外部側ＧＬ＋１４００とする。

## チャイム用押釦参考姿図

防水型ＡＣ３００Ｖ１Ａ（片切）

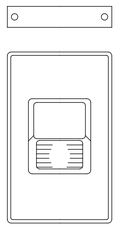

注意書プレート（アクリエッチング）
「御用の方はこのボタンを押してください」
（校舎廊下呼出釦用）
「ようじのあるひとは
このボタンをおしてください」

## 光るチャイム

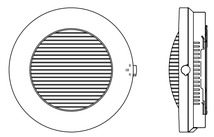

| | |
|---|---|
| 定　格 | 電源電圧　ＡＣ１００Ｖ　５０／６０Ｈｚ |
| | 消費電力　待機時　３．５Ｗ（定格電圧にて） |
| | 鳴動時　１２Ｗ（定格電圧にて） |
| 発音方式 | 電子回路＋スピーカ |
| 寿命 | ４万回鳴動または、点滅動作１００時間 |
| 光出力 | キセノンランプのフラッシュ光 |
| 使用条件 | 適合ボックス　１コ用スイッチボックス |

## 内線電話系統図

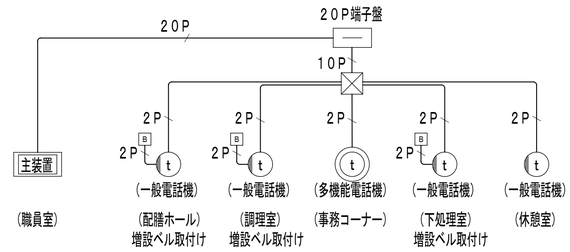


※　増設ベルは１００Ｖタイプとする（音量調整付）

## 呼出ブザー系統図

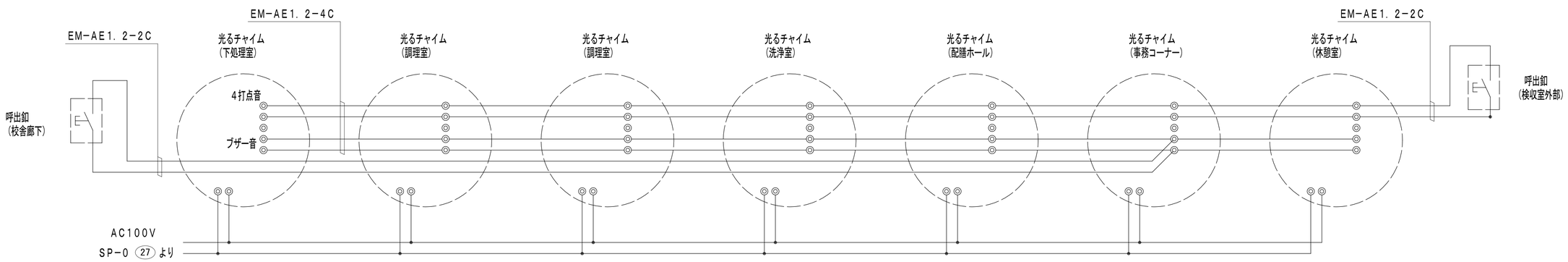


完成図

| | | | |
|---|---|---|---|
| 横浜市建築局 | | 工事名 | 新橋小学校給食室改修その他工事（電気設備工事） |
| 年月日 | R3.02.26 | 縮尺 | A1：N.S（A3：N.S） |
| 設　計　者 | | 図面名称 | 弱電機器姿図 |
| 株式会社 アーキテクト・アソシエイツ・ヨコハマ 一級建築士 第220766号 平山 正義 | | 施設番号 / 棟番号 / 完成年度 / 図面種類 / 図面枚数 | 図面番号 E-12 |

調理機器・家具備品リスト

| NO | 名称 | 数量 | 工事区分 建築 | 電気 | 機械 | 教育 | 規格・寸法 W×D×H | 熱消費量 | 電圧 | 電気容量 | 備考 |
|---|---|---|---|---|---|---|---|---|---|---|---|
| | 検収室 | | | | | | | | | | |
| ~~1~~ 52 | 台秤<再利用> | 1 | 再利用 | | | | 110Kg | | | | 再利用 |
| 2 | 下足入兼押印台 | 1 | ● | | | | 600×350×700 | | | | 備品図による　長靴、サンダル各2足分 |
| 3 | 球根皮むき機（ピーラー） | 1 | | | | ○ | 448×540×760 | | 3φ200V | 0.4kw | |
| 4 | 移動作業台 | 1 | | | | ○ | 1,200×700×600 | | | | |
| 49 | 移動作業台<再利用> | 1 | | | | ○ | 1,200×700×600 | | | | 再利用 |
| 5 | 1槽水槽 | 1 | ● | | | | 700×800×800 | | | | 備品図による |
| 6 | 手洗い | 1 | | | ○ | | 中型 | | | | 付属品は、衛生設備仕様による |
| | 前室・事務コーナー | | | | | | | | | | |
| 7 | 下足入 | 1 | ● | | | | 700×350×890 | | | | 備品図による |
| 8 | 収納棚・下足入 | 1 | ● | | | | 330・570×305×1,460・2,000 | | | | 備品図による |
| 9 | 事務机・椅子 | 1 | | | | ○ | | | | | インターネット（校内ＬＡＮ）接続（電気工事） |
| 10 | ホワイトボード | 1 | ● | | | | 900×900 | | | | G-611A　マグネット式 |
| 12 | 物品戸棚 | 1 | ● | | | | 1,500×400・600×980・730・730 | | | | スチール製（下段 G-211C・中段 G-218A・上段 G-218A） |
| 13 | 姿見 | 1 | ● | | | | 450×1,300 | | | | 備品図による |
| 14 | 手洗い | 1 | | | ○ | | 大型 | | | | 付属品は、衛生設備仕様による |
| ~~77~~ 79 | 洗濯機<再利用> | 1 | 再利用 | | | | | | 1φ100V | | 再利用 |
| ~~78~~ 80 | 乾燥機<再利用> | 1 | 再利用 | | | | | | 1φ100V | | 再利用 |
| | 下処理室 | | | | | | | | | | |
| 11 | 保存食用冷凍庫 | 1 | | | | ○ | 770×870×850 | | 1φ100V | 0.5kw | |
| 15 | 食品冷蔵庫 | 1 | | | ○ | | 1,460×870×2,000 | | 1φ100V | 1.0kw | パススルータイプ |
| 16 | 食品冷凍庫 | 1 | | | ○ | | 1,200×870×2,000 | | 1φ100V | 1.0kw | パススルータイプ |
| 17 | 調味料受け渡し戸棚 | 1 | ● | | | | 780×700×700 | | | | 備品図による |
| 18 | 器具消毒保管庫（5） | 1 | | ○ | | | 1,340×950×2,000 | | 3φ200V | 10.5kw | D型 |
| 19 | 3槽水槽（加熱用） | 1 | ● | | | | 2,010×800×800 | | | | 備品図による |
| 20 | 3槽水槽（非加熱用） | 1 | ● | | | | 2,010×800×800 | | | | 備品図による |
| 21 | 3槽水槽（器具用） | 1 | ● | | | | 2,250×800×800 | | | | 備品図による　（標間オーバーフロー仕様） |
| 22 | 移動調理台 | 2 | | | | ○ | 1,200×700×800 | | | | |
| 23 | 手洗い | 1 | | | ○ | | 中型 | | | | 付属品は、衛生設備仕様による |
| 24 | 掃除用流し | 1 | | | ○ | | ＳＫ | | | | |
| | 調理室・洗浄室 | | | | | | | | | | |
| 25 | 調理済食品保冷庫 | 1 | | | ○ | | 1,500×900×1,920 | | 1φ100V | 1.0kw | パススルータイプ |
| 26 | 回転釜 | 3 | ● | | | | 有効110リットル | 32,000kcal/h | | | 備品図による　（ドローコック付、鋳鉄釜） |
| 27 | 回転釜（揚げ物兼用） | 1 | ● | | | | 有効110リットル | 32,000kcal/h | | | 備品図による　（ドローコック、過熱防止装置付、鋳鉄釜） |
| 28 | 回転釜（和え物用） | 1 | ● | | | | 有効110リットル | 32,000kcal/h | | | 備品図による　（ドローコック付、ステンレス釜） |
| 29 | 2槽水槽 | 2 | ● | | | | 1,350×800×800 | | | | 備品図による |
| 30 | コンロ台 | 1 | ● | | | | 800×700×800 | | | | 備品図による |
| 31 | IHコンロ | 1 | | | | ○ | 600×450×180 | 8,000kcal/h | 1φ200V | 6.0kw | |
| 32 | 油運搬車 | 1 | ● | | | | 580×580×700 | | | | 備品図による |
| 33 | 器具消毒保管庫（4） | 1 | | ○ | | | 960×550×2,000 | | 3φ200V | 4.4kw | B型 |
| 34 | スチームコンベクションオーブン | 1 | | | ○ | | 1,100×1,000×1,900 | 65,000kcal/h | 1φ100V | 1.0kw | カート２０段タイプ１台共 |
| 35 | カート予備 | 1 | | | ○ | | | | | | カート２０段タイプ |
| 36 | フードスライサー | 1 | | | | ○ | 430×560×540 | | 1φ100V | 0.6kw | |
| 37 | フードスライサー設置台車 | 1 | | | | ○ | 900×600×700 | | | | |
| 38 | 移動食材受け | 1 | | | | ○ | 700×700×400 | | | | |
| 39 | ミキサー | 1 | | | | ○ | 500×370×930 | | 1φ100V | 0.4kw | |
| ~~40~~ 98 | 電動缶切り機<再利用> | 1 | 再利用 | | | | 230×450×388 | | 1φ100V | 0.1kw | 再利用 |
| 41 | 電動缶切り機用移動台 | 1 | | | | ○ | 900×450×800 | | | | |
| 42 | ステンレス戸棚 | 1 | ● | | | | 900×600×1,800 | | | | 備品図による |
| 43 | 移動台 | 4 | | | | ○ | 900×600×750 | | | | |
| 44 | 移動台 | 2 | | | | ○ | 1,200×700×800 | | | | |
| 45 | 移動台 | 2 | | | | ○ | 1,200×700×600 | | | | |
| 46 | 移動調理台 | 2 | | | | ○ | 1,200×850×750 | | | | |
| 47 | 手洗い | 1 | | | ○ | | 大型 | | | | 付属品は、衛生設備仕様による |
| 48 | 食器洗浄機（2槽式） | 1 | | | ○ | | 3,000×1,200×1,400 | 24,000kcal/h | 3φ200V | 5.79kw | |
| 49 | 食器消毒保管庫（1） | 1 | | ○ | | | 2,360×950×2,150 | | 3φ200V | 17.9kw | W-50 |
| 50 | 食缶消毒保管庫（2） | 1 | | ○ | | | 1,840×950×2,000 | | 3φ200V | 12.9kw | 片面・200タイプ |
| 51 | 器具消毒保管庫（3） | 1 | | ○ | | | 1,840×950×2,000 | | 3φ200V | 12.9kw | E型 |
| 52 | 4槽水槽（食缶・器具用） | 1 | ● | | | | 3,200×900×850 | | | | 備品図による　（標間オーバーフロー仕様） |
| 53 | 4槽水槽（食器用） | 1 | ● | | | | 3,200×900×850 | | | | 備品図による　（標間オーバーフロー仕様） |
| 54 | 水切り台 | 1 | ● | | | | 1,200×900×850 | | | | 備品図による |

| NO | 名称 | 数量 | 工事区分 建築 | 電気 | 機械 | 教育 | 規格・寸法 W×D×H | 熱消費量 | 電圧 | 電気容量 | 備考 |
|---|---|---|---|---|---|---|---|---|---|---|---|
| 55 | 移動台 | 1 | | | | ○ | 1,200×700×800 | | | | |
| 56 | 移動台 | 1 | | | | ○ | 900×600×850 | | | | |
| 57 | 手洗い | 1 | | | ○ | | 中型 | | | | 付属品は、衛生設備仕様による（鏡なし） |
| 58 | 掃除用流し | 1 | | | ○ | | ＳＫ | | | | |
| | 残渣処理コーナー | | | | | | | | | | |
| 59 | 移動食缶返却台 | 1 | | | | ○ | 1,500×750×750 | | | | ステンレス製 |
| 60 | 食缶返却台 | 1 | ● | | | | 1,520×800×1,250 | | | | 備品図による　（ステンレス製） |
| 61 | 残渣水切り１槽水槽 | 1 | ● | | | | 1,100×800×800 | | | | 備品図による　（ステンレス製） |
| 62 | 台秤 | 1 | | | | ○ | | | | | |
| 70 | 手洗い | 1 | | | ○ | | 中型 | | | | 付属品は、衛生設備仕様による |
| | 食品庫 | | | | | | | | | | |
| 63 | 食品棚 | 2 | ● | | | | 1,980×610×1,590 | | | | 備品図による　ステンレス製（可動棚２段） |
| | 配膳室 | | | | | | | | | | |
| 64 | パン棚 | 2 | ● | | | | 1,400~1,520×610×1,590 | | | | 備品図による　ステンレス製（可動棚３段） |
| 65 | パン・牛乳詰め替え台 | 1 | | | | ○ | 1,200×700×800 | | | | |
| 66 | サンプルケース | 1 | | | | ○ | | | 1φ100V | | 既製品 |
| 67 | 食器消毒保管庫（6） | 1 | | ○ | | | 1,840×950×2,150 | | 3φ200V | 12.8kw | 40型 |
| 68 | 洗濯機 | 1 | | | | ○ | | | 1φ100V | 0.5kw | |
| 69 | 乾燥機 | 1 | | | | ○ | | | 1φ100V | 1.2kw | |
| 71 | 掃除用流し | 1 | | | ○ | | ＳＫ | | | | |
| | パン置き場 | | | | | | | | | | |
| 72 | 運搬台車 | 1 | | | | ○ | 740×480×850 | | | | |
| | 牛乳置き場 | | | | | | | | | | |
| 73 | カートイン牛乳保冷庫 | 1 | | | ○ | | 1,800×1,000×2,325 | | 1φ100V | 0.8kw | パススルータイプ |
| 74 | 可動牛乳棚 | 2 | | | ○ | | 650×800×1,415 | | | | |
| | 休憩室・更衣室 | | | | | | | | | | |
| 75 | 流し台 | 1 | ● | | | | 900×500×1,900 | | | | 備品図による　冷蔵庫付（コンロ、換気ファン無し） |
| ~~76~~ 82 | 更衣ロッカー<再利用> | 1 | 再利用 | | | ○ | 900×520×1,800 | | | | 既製品　4人用　再利用 |
| 83 | 更衣ロッカー<再利用> | 1 | | | | ○ | 600×520×1,800 | | | | 再利用 |
| 79 | 吊戸棚 | 1 | ● | | | | 800×300×600 | | | | 備品図による　（既製品） |
| 80 | エアコン | 1 | | | ○ | | | | | | |
| 81 | 手洗い | 1 | | | ○ | | 中型 | | | | 付属品は、衛生設備仕様による |
| 78 | 座卓<再利用> | 1 | | | | ○ | | | | | 再利用 |
| | シャワー室・脱衣室 | | | | | | | | | | |
| 82 | シャワーユニット | 1 | ● | | | | 800×1,200×2,030 | | | | 備品図による　（既製品　０８１２　排水トラップ付） |
| 83 | 棚 | 1 | ● | | | | | | | | 化粧合板（仕様は詳細図D-34参照） |
| | 便所・脱衣スペース | | | | | | | | | | |
| 84 | 洋便器 | 1 | | | ○ | | | | | | |
| 85 | 手洗い | 1 | | | ○ | | 中型 | | | | 付属品は、衛生設備仕様による（鏡なし） |
| 86 | 棚 | 1 | ● | | | | | | | | 化粧合板（仕様は詳細図D-36参照） |
| 6 | 移動水槽<再利用> | 2 | 再利用 | | | | | | | | 再利用 |
| 7 | 移動台<再利用> | 2 | 再利用 | | | | | | | | 再利用 |
| 11 | 移動作業台<再利用> | 1 | 再利用 | | | | | | | | 再利用 |
| 29 | 移動作業台<再利用> | 1 | 再利用 | | | | | | | | 再利用 |
| 30 | 移動作業台<再利用> | 1 | 再利用 | | | | | | | | 再利用 |
| 47 | 食材冷蔵庫<再利用> | 1 | 再利用 | | | | 1,200×800×1,850 | | 1φ100V | | 再利用 |
| 49 | 運搬車<再利用> | 1 | 再利用 | | | | | | | | 再利用 |
| 50 | 運搬車（2段タイプ）<再利用> | 1 | 再利用 | | | | | | | | 再利用 |
| 77 | クリーンヒーター<再利用> | 1 | 再利用 | | | | | | | | 再利用　（休憩室　ガス栓設置） |
| 88 | 配膳ワゴン<再利用> | 1 | 再利用 | | | | | | | | 再利用 |
| 89 | 配膳ワゴン<再利用> | 1 | 再利用 | | | | | | | | 再利用 |
| 90 | 配膳ワゴン<再利用> | 1 | 再利用 | | | | | | | | 再利用 |
| 91 | 配膳ワゴン<再利用> | 1 | 再利用 | | | | | | | | 再利用 |
| 92 | 配膳ワゴン<再利用> | 1 | 再利用 | | | | | | | | 再利用 |
| 93 | 配膳ワゴン<再利用> | 1 | 再利用 | | | | | | | | 再利用 |
| 94 | 配膳ワゴン<再利用> | 1 | 再利用 | | | | | | | | 再利用 |
| 95 | 配膳ワゴン<再利用> | 1 | 再利用 | | | | | | | | 再利用 |
| 96 | 配膳ワゴン<再利用> | 1 | 再利用 | | | | | | | | 再利用 |
| 22 | ガスコンロ<再利用> | 1 | 再利用 | | | | | | | | 給食室以外での再利用 |
| 62 | ステール収納庫<再利用> | 1 | 再利用 | | | | | | | | 給食室以外での再利用 |

備品番号凡例

○ ： 建築工事　⬠ ： 機械工事　◯ ： 既存備品再利用

⬡ ： 電気工事　□ ： 教育工事

「自校再利用」の物品は、本工事で取外し指定場所にて保管すること。（運搬は今回工事範囲とする）

完成図

| 横浜市建築局 | | | 工事名 | 新橋小学校給食室改修その他工事（電気設備工事） | | | | |
|---|---|---|---|---|---|---|---|---|
| 年月日 | R3.02.26 | 縮尺 | A1：N.S (A3：N.S) | 図面名称 | 調理関連備品リスト・器具表 | | | |
| 設計者 | | | | 施設番号 | 棟番号 | 完成年度 | 図面種類 | 図面枚数 | 図面番号 |
| 株式会社 アーキテクト・アソシエイツ・ヨコハマ 一級建築士 第220766号 平山 正義 | | | | | | | | | E-13 |

１．各仕様書の内容は参考とする。

## 食器消毒保管庫（６）仕様書

| タイプ | ２０型 | ３０型 | ４０型 |
|---|---|---|---|
| 寸法（mm） | 外形　１０５０×１０００×２１５０以下 | 外形　１４８０×１０００×２１５０以下 | 外形　１８４０×９５０×２１５０（mm） |
| 収納篭数 | ２０以上 | ３０以上 | ４０個 |
| 電気容量 | ３相　２００Ｖ　８．２５ｋｗ以下 | ３相　２００Ｖ　１０．５ｋｗ以下 | ３相　２００Ｖ　１２．８ｋｗ |
| 方式 | 電気式　　ヒーター位置：上部または側面<br>単独運転制御用リレーシステム回路付 | 同　左 | 電気式　　ヒーター位置：上部<br>単独運転制御用リレーシステム回路付 |
| 材質 | 本体及び棚　ＳＵＳ４３０<br>断熱材　　グラスウール又は同等品 | 同　左 | 本体及び棚　ＳＵＳ４３０<br>断熱材　　グラスウール |
| その他 | （１）扉は片面式２枚又は４枚<br>（２）操作面：押しボタンスイッチ・タイマー・<br>温度計（デジタル表示）・昇降操作ボタン（両面）<br>（３）温度調節＝０～１５０度・サーモスタット付<br>（温度上昇異常警報機能を有すること）<br>（４）棚のパイプピッチの間隔は５０mm程度とすること<br>（間口２００mmのかごが傾かない間隔とすること）<br>（５）単独運転制御用リレーシステム＝インターロック<br>回路・漏電ブレーカー内蔵<br>（６）リレーシステムの構成・接続については，事前に<br>担当社と打合せ調整すること<br>（７）試運転を行い，使用方法及び使用上の注意等を<br>記載した説明書を提出すること<br>（８）保証期間は２年以上とし，保証書を提出すること<br>（９）その他担当者の指示によること<br>（10）排水ジャバラホース（約１ｍ）を納入すること | 同　左 | （１）扉は片面式４枚<br>（２）操作面：押しボタンスイッチ・タイマー・<br>温度計（デジタル表示）<br>（３）温度調節＝０～１２０度・サーモスタット付<br>（温度上昇異常警報機能を有すること）<br>（４）棚のパイプピッチの間隔は５０mm程度とすること<br>（間口２００mmのかごが傾かない間隔とすること）<br>（５）単独運転制御用リレーシステム＝インターロック<br>回路・漏電ブレーカー内蔵<br>（６）リレーシステムの構成・接続については，事前に<br>担当社と打合せ調整すること<br>（７）試運転を行い，使用方法及び使用上の注意等を<br>記載した説明書を提出すること<br>（８）保証期間は２年以上とし，保証書を提出すること<br>（９）その他担当者の指示によること<br>（10）排水ジャバラホース（約１ｍ）を納入すること |
| | ※収納篭寸法　３９０×３６０×２００ | 同　左 | ※収納篭寸法　３６０×３９０×２００ |

## 食器消毒保管庫（１）仕様書

| タイプ | Ｗ－３０ | Ｗ－４０ | Ｗ－５０ | Ｗ－６０ |
|---|---|---|---|---|
| 寸法（mm） | 外形　１４１０×１１００×２１５０以下 | 外形　２１８０×１１００×２１５０以下 | 外形　２３６０×９５０×２１５０（mm） | 外形　２８２０×１１００×２１５０以下 |
| 収納篭数 | ３０以上 | ４０以上 | ５０個 | ６０以上 |
| 電気容量 | ３相　２００Ｖ　１０．９ｋｗ以下 | ３相　２００Ｖ　１７．３ｋｗ以下 | ３相　２００Ｖ　１７．９ｋｗ | ３相　２００Ｖ　２１．８ｋｗ以下 |
| 方式 | 電気式　　ヒーター位置：上部または側面<br>単独運転制御用リレーシステム回路付<br>自動昇降機付 | 同　左 | 電気式　　ヒーター位置：上部または側面<br>単独運転制御用リレーシステム回路付<br>自動昇降機付 | 同　左 |
| 材質 | 本体及び棚　ＳＵＳ４３０<br>断熱材　　グラスウール又は同等品 | 同　左 | 本体及び棚　ＳＵＳ４３０<br>断熱材　　グラスウール | 同　左 |
| その他 | （１）扉は両面式２枚又は４枚<br>（２）操作面：押しボタンスイッチ・タイマー・<br>温度計（デジタル表示）・昇降操作ボタン（両面）<br>（３）温度調節＝０～１５０度・サーモスタット付<br>（温度上昇異常警報機能を有すること）<br>（４）棚のパイプピッチの間隔は５０mm程度とすること<br>（間口２００mmのかごが傾かない間隔とすること）<br>（５）単独運転制御用リレーシステム＝インターロック<br>回路・漏電ブレーカー内蔵<br>（６）リレーシステムの構成・接続については，事前に<br>担当社と打合せ調整すること<br>（７）試運転を行い，使用方法及び使用上の注意等を<br>記載した説明書を提出すること<br>（８）保証期間は２年以上とし，保証書を提出すること<br>（９）その他担当者の指示によること<br>（10）排水ジャバラホース（約１ｍ）を納入すること | 同　左 | （１）扉は両面式４枚<br>（２）操作面：押しボタンスイッチ・タイマー・<br>温度計（デジタル表示）・昇降操作ボタン<br>（３）温度調節＝０～１２０度・サーモスタット付<br>（温度上昇異常警報機能を有すること）<br>（４）棚のパイプピッチの間隔は５０mm程度とすること<br>（間口２００mmのかごが傾かない間隔とすること）<br>（５）単独運転制御用リレーシステム＝インターロック<br>回路・漏電ブレーカー内蔵<br>（６）リレーシステムの構成・接続については，事前に<br>担当社と打合せ調整すること<br>（７）試運転を行い，使用方法及び使用上の注意等を<br>記載した説明書を提出すること<br>（８）保証期間は２年以上とし，保証書を提出すること<br>（９）その他担当者の指示によること<br>（10）排水ジャバラホース（約１ｍ）を納入すること | 同　左 |
| | ※収納篭寸法　３９０×３６０×２００ | 同　左 | ※収納篭寸法　３６０×３９０×２００ | 同　左 |

## 食缶消毒保管庫（２）仕様書

| タイプ | １５０型 | ２００タイプ |
|---|---|---|
| 寸法（mm） | 外形　１５００×１０００×１９６０以下 | 外形　１８４０×９５０×２０００（mm） |
| 収納篭数 | ６０以上 | ７８個 |
| 電気容量 | ３相　２００Ｖ　１０．５ｋｗ以下 | ３相　２００Ｖ　１２．８ｋｗ |
| 方式 | 電気式　　ヒーター位置：上部または側面<br>単独運転制御用リレーシステム回路付 | 電気式　　ヒーター位置：上部<br>単独運転制御用リレーシステム回路付 |
| 材質 | 本体及び棚　ＳＵＳ４３０<br>断熱材　　グラスウール又は同等品 | 本体及び棚　ＳＵＳ４３０<br>断熱材　　グラスウール |
| その他 | （１）扉は片面式４枚<br>（２）操作面：押しボタンスイッチ・運転ランプ・タイマー・<br>温度計（デジタル表示）<br>（３）温度調節＝０～１５０度・サーモスタット付<br>（温度上昇異常警報機能を有すること）<br>（４）単独運転制御用リレーシステム＝インターロック<br>回路・漏電ブレーカー内蔵<br>（５）リレーシステムの構成・接続については，事前に<br>担当社と打合せ調整すること<br>（６）試運転を行い，使用方法及び使用上の注意等を<br>記載した説明書を提出すること<br>（７）保証期間は２年以上とし，保証書を提出すること<br>（８）その他担当者の指示によること<br>（９）排水ジャバラホース（約１ｍ）を納入すること | （１）扉は片面式４枚<br>（２）操作面：押しボタンスイッチ・運転ランプ・タイマー・<br>温度計（デジタル表示）<br>（３）温度調節＝０～１２０度・サーモスタット付<br>（温度上昇異常警報機能を有すること）<br>（４）単独運転制御用リレーシステム＝インターロック<br>回路・漏電ブレーカー内蔵<br>（５）リレーシステムの構成・接続については，事前に<br>担当社と打合せ調整すること<br>（６）試運転を行い，使用方法及び使用上の注意等を<br>記載した説明書を提出すること<br>（７）保証期間は２年以上とし，保証書を提出すること<br>（８）その他担当者の指示によること<br>（９）排水ジャバラホース（約１ｍ）を納入すること |
| | ※収納食缶寸法　３０４φ×２７０ | ※収納食缶寸法　３０４φ×２７０ |

## 器具消毒保管庫（３）～（５）仕様書

| タイプ | Ｂ型 | Ｃ型 | Ｄ型 | Ｅ型 |
|---|---|---|---|---|
| 寸法（mm） | 外形 ９６０×５５０×２０００（mm） | 外形 １３６０×１０００×１９６０以下 | 外形 １３５０×９５０×２０００（mm） | 外形　１８４０×９５０×２０００（mm） |
| 収納篭数 | １０個 | ２０以上 | （２０個） | ４０個 |
| 電気容量 | ３相　２００Ｖ　４．４ｋｗ | ３相　２００Ｖ　９．５ｋｗ以下 | ３相　２００Ｖ　１０．５ｋｗ | ３相　２００Ｖ　１２．８ｋｗ |
| 方式 | 電気式　　ヒーター位置：上部<br>単独運転制御用リレーシステム回路付 | 電気式　　ヒーター位置：上部または側面<br>単独運転制御用リレーシステム回路付 | 電気式　　ヒーター位置：上部<br>単独運転制御用リレーシステム回路付 | 電気式　　ヒーター位置：上部<br>単独運転制御用リレーシステム回路付 |
| 材質 | 外装　ＳＵＳ４３０　　０．８ｔ<br>内装　ＳＵＳ４３０　　０．８ｔ<br>棚　　ＳＵＳ３０４<br>断熱材　　グラスウール | 外装　ＳＵＳ４３０　　０．７ｔ以上<br>内装　ＳＵＳ４３０　　０．６ｔ以下<br>棚　　ＳＵＳ３０４<br>断熱材　　グラスウール | 外装　ＳＵＳ４３０　　０．８ｔ<br>内装　ＳＵＳ４３０　　０．８ｔ<br>Ｓ型フック，棚　　ＳＵＳ３０４<br>断熱材　　グラスウール | 外装　ＳＵＳ４３０　　０．８ｔ<br>内装　ＳＵＳ４３０　　０．８ｔ<br>Ｓ型フック，棚　　ＳＵＳ３０４<br>断熱材　　グラスウール |
| その他 | （１）扉は片面式２枚<br>（２）ヒーター＝ステンレスシーズヒーター<br>（３）ファン＝シロッコファン<br>（４）操作面：押しボタンスイッチ・運転ランプ・タイマー・<br>温度計（デジタル表示）<br>（５）温度調節＝０～１２０度・サーモスタット付<br>（温度上昇異常警報機能を有すること）<br>（６）安全装置＝マグネットスイッチサーマルリレー式<br>（７）庫内が短時間で消毒適温に達し，温度分布に著<br>しい差が生じない構造であること<br>（８）庫内に棚を装備したもの，棚は可動式とし次の<br>数以上の調理器具を収納できること<br>・ざる：１０個，ボール：１０個<br>・まな板（６００×３３０×３０程度）：７枚，<br>包丁：１０本，野菜切プレート：４枚<br>（９）自動温度調節装置及び温度過昇防止装置を<br>装備した構造とすること<br>（10）自動ダンパー装置付とすること<br>（11）インターロック回路・漏電ブレーカー付<br>（12）リレーシステムの構成・接続については，事前に<br>担当社と打合せ調整すること<br>（13）試運転を行い，使用方法及び使用上の注意等を<br>（14）保証期間は２年以上とし，保証書を提出すること<br>（15）排水ジャバラホース（約１ｍ）を納入すること<br>（16）その他担当者の指示によること | （１）扉は片面式２枚<br>（２）ヒーター＝ステンレスシーズヒーター<br>（３）ファン＝シロッコファン<br>（４）操作面：押しボタンスイッチ・運転ランプ・タイマー・<br>温度計（デジタル表示）<br>（５）温度調節＝６０～１２０度・サーモスタット付<br>（温度上昇異常警報機能を有すること）<br>（６）安全装置＝マグネットスイッチサーマルリレー式<br>（７）庫内が短時間で消毒適温に達し，温度分布に著<br>しい差が生じない構造であること<br>（８）庫内に棚を装備したもの，棚は可動式とし次の<br>数以上の調理器具を収納できること<br>・ざる：１０個，ボール：１０個<br>・まな板（６００×３３０×３０程度）：７枚，<br>包丁：１０本，野菜切プレート：４枚<br>（９）自動温度調節装置及び温度過昇防止装置を<br>装備した構造とすること<br>（10）自動ダンパー装置付とすること<br>（11）インターロック回路・漏電ブレーカー付<br>（12）リレーシステムの構成・接続については，事前に<br>担当社と打合せ調整すること<br>（13）試運転を行い，使用方法及び使用上の注意等を<br>（14）保証期間は２年以上とし，保証書を提出すること<br>（15）排水ジャバラホース（約１ｍ）を納入すること<br>（16）その他担当者の指示によること | （１）扉は片面式２枚<br>（２）ヒーター＝ステンレスシーズヒーター<br>（３）ファン＝シロッコファン<br>（４）操作面：押しボタンスイッチ・運転ランプ・タイマー・<br>温度計（デジタル表示）<br>（５）温度調節＝６０～１２０度・サーモスタット付<br>（温度上昇異常警報機能を有すること）<br>（６）安全装置＝マグネットスイッチサーマルリレー式<br>（７）庫内が短時間で消毒適温に達し，温度分布に著<br>しい差が生じない構造であること<br>（８）庫内にＳ型フック及び棚を装備したもの，棚は可動<br>式とし次の数以上の調理器具を収納できること<br>・まな板（６００×３３０×３０程度）：７枚，<br>包丁：１０本，替刃：４枚<br>（９）自動温度調節装置及び温度過昇防止装置を<br>装備した構造とすること<br>（10）自動ダンパー装置付とすること<br>（11）インターロック回路・漏電ブレーカー付<br>（12）リレーシステムの構成・接続については，事前に<br>担当社と打合せ調整すること<br>（13）試運転を行い，使用方法及び使用上の注意等を<br>記載した説明書を提出すること<br>（14）保証期間は２年以上とし，保証書を提出すること<br>（15）排水ジャバラホース（約１ｍ）を納入すること<br>（16）その他担当者の指示によること | （１）扉は片面式４枚<br>（２）ヒーター＝ステンレスシーズヒーター<br>（３）ファン＝シロッコファン<br>（４）操作面：押しボタンスイッチ・運転ランプ・タイマー・<br>温度計（デジタル表示）<br>（５）温度調節＝０～１２０度・サーモスタット付<br>（温度上昇異常警報機能を有すること）<br>（６）安全装置＝マグネットスイッチサーマルリレー式<br>（７）庫内が短時間で消毒適温に達し，温度分布に著<br>しい差が生じない構造であること<br>（８）庫内にＳ型フック及び棚を装備したもの，棚は可動<br>式とし次の数以上の調理器具を収納できること<br>・へら（１２００mm程度）：３本，ひしゃく<br>（１０００mm程度）：８本<br>・まな板（６００×３３０×３０程度）：７枚，<br>包丁：１０本，替刃：４枚<br>（９）自動温度調節装置及び温度過昇防止装置を<br>装備した構造とすること<br>（10）自動ダンパー装置付とすること<br>（11）インターロック回路・漏電ブレーカー付<br>（12）リレーシステムの構成・接続については，事前に<br>担当社と打合せ調整すること<br>（13）試運転を行い，使用方法及び使用上の注意等を<br>記載した説明書を提出すること<br>（14）保証期間は２年以上とし，保証書を提出すること<br>（15）排水ジャバラホース（約１ｍ）を納入すること<br>（16）その他担当者の指示によること |
| | ※収納篭寸法　３６０×３９０×２００ | 同　左 | ※収納篭寸法　３６０×３９０×２００ | ※収納篭寸法　３６０×３９０×２００ |

完成図

| 横浜市建築局 | | | 工事名 | 新橋小学校給食室改修その他工事（電気設備工事） | | | | | | |
|---|---|---|---|---|---|---|---|---|---|---|
| 年月日 | R3.02.26 | 縮尺 | A1：N.S（A3：N.S） | 図面名称 | 消毒保管庫仕様表 | | | | | |
| 設計者 | | | | 施設番号 | | 棟番号 | 完成年度 | 図面種類 | 図面枚数 | 図面番号 |
| 株式会社 アーキテクト・アソシエイツ・ヨコハマ<br>一級建築士　第220766号　平山 正義 | | | | | | | | | | E-14 |

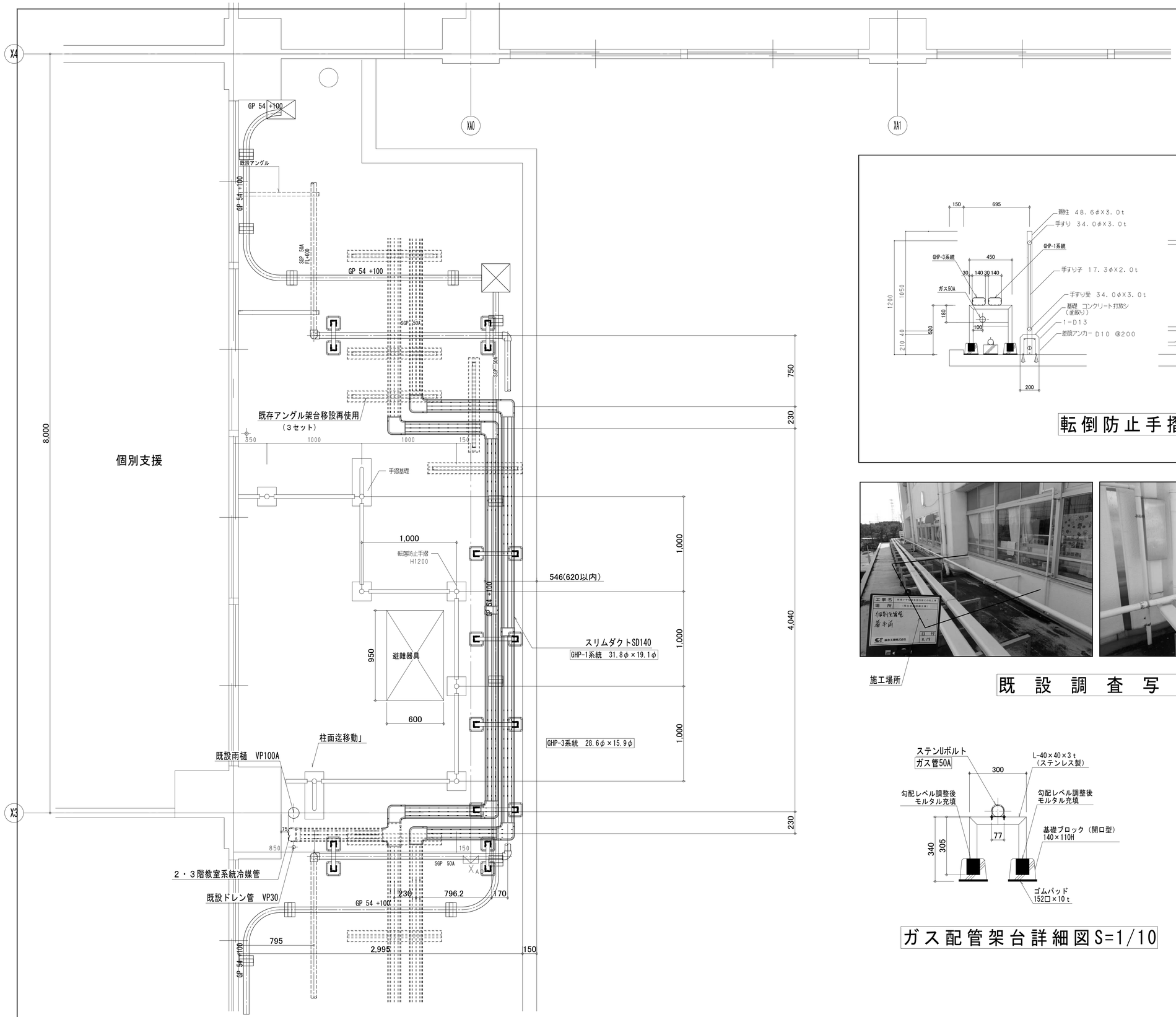


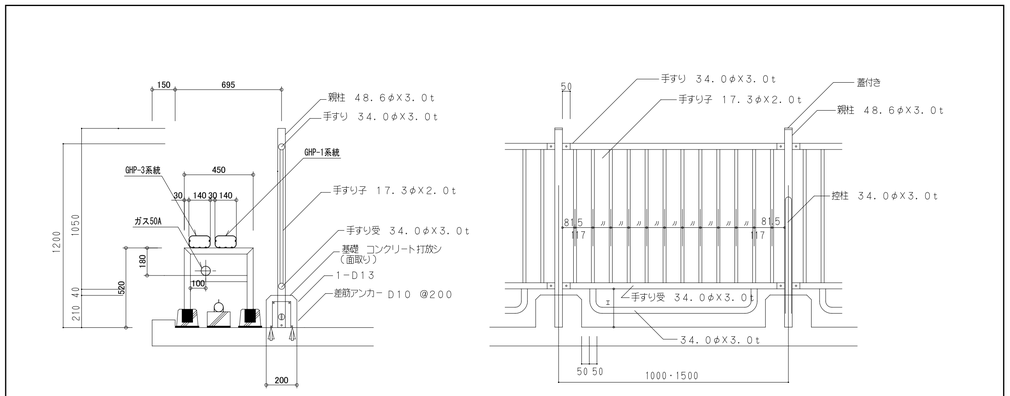


転倒防止手摺部詳細図



施工場所

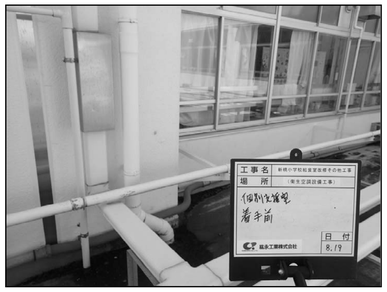

既設調査写真




ガス配管架台詳細図S=1/10

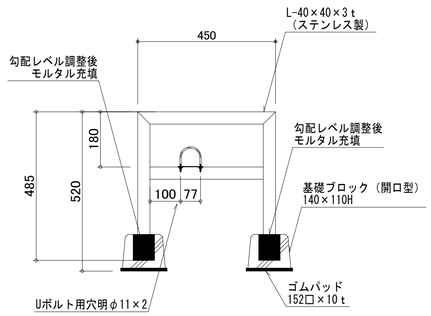


配管架台詳細図S=1/10

完成図

| | | | |
|---|---|---|---|
| 横浜市建築局 | | 工事名 | 新橋小学校給食室改修その他工事（電気設備工事） |
| 年月日 R3.02.26 | 縮尺 A1：1/50 (A3：1/100) | 図面名称 | 校舎棟　個別支援教室ベランダ平面詳細図 |
| 設計者 | | 施設番号 / 棟番号 / 完成年度 / 図面種類 / 図面枚数 | 図面番号 |
| 株式会社 アーキテクト・アソシエイツ・ヨコハマ 一級建築士 第220766号 平山 正義 | | | E-15 |

# 新橋小学校給食室改修その他工事
## （衛生空調設備工事）

| 図　面　リ　ス　ト | | |
|---|---|---|
| 図面番号 | 図　面　名　称 | 縮　尺 |
| M-０１ | 表紙・図面リスト | Ｎ．Ｓ |
| M-０２ | 特記仕様書・凡例 | Ｎ．Ｓ |
| M-０３ | 施工区分表 | Ｎ．Ｓ |
| M-０４ | 案内図・配置図・各階平面図 | １／５００ |
| M-０５ | 配置図及び屋内消火栓警戒区域図 | １／５００、Ｎ．Ｓ |
| M-０６ | 調理機器・家具備品リスト | Ｎ．Ｓ |
| M-０７ | 調理機器・家具備品リスト用平面図 | １／５０ |
| M-０８ | 機器表・器具表（１）・換気量算定書 | Ｎ．Ｓ |
| M-０９ | 器具表（２） | Ｎ．Ｓ |
| M-１０ | 系統図（給水・給湯・ガス）・施工区分図 | Ｎ．Ｓ |
| M-１１ | １階平面図（衛生） | １／５０ |
| M-１２ | １階平面図（天井内配管・配線図） | １／５０ |
| M-１３ | ２階平面図（衛生） | １／５０ |
| M-１４ | １階平面図（換気） | １／５０ |
| M-１５ | ２階機械室平面図（換気） | １／５０ |
| M-１６ | 給食室断面図（換気）・ＡＦ－２取付詳細図 | １／１０、１／３０ |
| M-１７ | 厨房器具詳細図（１） | １／２０、１／３０ |
| M-１８ | 厨房器具詳細図（２） | １／２０ |
| M-１９ | フードの製作・部分詳細図 | １／２０ |
| M-２０ | 集水ます配管接続詳細図・天井扇（ＦＥ－５）取付詳細図 | １／５、１／１０、１／２０ |
| M-２１ | 撤去　１階平面図－１（衛生） | １／５０ |
| M-２２ | 撤去　１階平面図－２（衛生） | １／１００ |
| M-２３ | 撤去　２階平面図（衛生） | １／５０ |
| M-２４ | 撤去　１階平面図（換気） | １／５０ |
| M-２５ | 撤去　２階平面図（換気） | １／５０ |
| M-２６ | 改修前・改修後　既存校舎２階個別支援室前屋外冷媒、ガス管配管図 | １／２０ |

完成図　令和３年２月

| 横浜市建築局 | | | 工事名 | 新橋小学校給食室改修その他工事（衛生空調設備工事） |
|---|---|---|---|---|
| 年月日 R.2.2 | 縮尺 | N.S(A1) N.S(A3) | 図面名称 | 表紙・図面リスト |
| 設計者 | | | 施設番号 / 棟番号 / 完成年度 / 図種 / 図類 / 図面枚数 | 図面番号 |
| 株式会社 アーキテクト・アソシエイツ・ヨコハマ 一級建築士 第220766号 平山 正義 | | | | M-01 |

## □　特記仕様書

### 1　工事概要

（１）給食室改修に伴う衛生換気設備工事を行う。（増築・既存改修）

### 2　設計図書の優先順位

| 設　計　図　書　等 | 優先順位 |
|---|---|
| 現場説明に対する質問回答書 | 1 |
| 現場説明書 | 2 |
| 特記仕様書（図面記載のもの及び別冊を含む。） | 3 |
| 設計書及び図面 | 4 |
| 横浜市建築局機械設備工事特則仕様書（最新版） | 5 |
| 横浜市建築局一般社団法人神奈川県空調衛生工業会編集「機械設備工事施工マニュアル」（最新版） | 6 |
| 横浜市立小・中学校標準図９５－１２改（機械設備工事） | 7 |
| 給食室標準（ドライシステム）機械設備（最新版） | 7 |
| 国土交通省大臣官房官庁営繕部監修『公共建築工事標準仕様書（機械設備工事編）』（最新版 ） | 8 |
| 国土交通省大臣官房官庁営繕部監修『公共建築改修工事標準仕様書（機械設備工事編）』（最新版 ） | 8 |
| 国土交通省大臣官房官庁営繕部設備・環境課監修『公共建築設備工事標準図（機械設備工事編）』（最新版 ） | 8 |

<参考図書>

### 3　一般事項

（１）　残土処分
- □　指定処分（処分地：　　）
- □　確認処分
- □　場内敷きならし
- ■　なし（建築工事）

（２）　発生材処分
- □　指定処分（アスコン　処分地：　　）
- □　指定処分（　　処分地：　　）
- ■　確認処分
- ■　家電リサイクルの指定
- □　なし

（３）　水道局納付金（手数料）
- ■　あり
- □　なし

（４）　図中における衛生器具などのメーカー型番、商品名等は参考として記載したものである。

（５）　機器類の能力、容量等は、表示された数値以上とする。

（６）　電力消費量、燃料消費量、圧力損失は、原則として表示された数値以下とする。

（７）　学校関連工事においては、学校敷地、校舎等の出入りに際しては、学校長に作業内容、人員などを報告の上、身分を明示した腕章、名札、ヘルメット等を着用する。

（８）　学校関連工事においては、健康増進法の施行により学校敷地内を全面禁煙としているため、工事関係者への指導を徹底する。

（９）　直結給水管撤去、更新に当たっては「給水装置工事」の協議を水道局と行う。

## □　換気凡例

| 記号 | 名称 | 材質 | 規格 |
|---|---|---|---|
| —OA— | 外気又は換気送気 | 溶融亜鉛めっき鋼板 | ＪＩＳ　Ｇ　３３０２ |
| | 同上断面 | 溶融亜鉛めっき鋼板 | ＪＩＳ　Ｇ　３３０２ |
| —EA— | 排気 | 溶融亜鉛めっき鋼板 | ＪＩＳ　Ｇ　３３０２ |
| | 同上断面 | 溶融亜鉛めっき鋼板 | ＪＩＳ　Ｇ　３３０２ |
| | 吹出口（天井付） | アルミ製　※１ | |
| | 吸込口（天井付） | アルミ製 | |
| | ダンパー | ＶＤ　：風量調整ダンパー<br>ＦＤ　：防火ダンパー　温度ヒューズ（厨房排気：120℃）<br>（一般排気　72℃）<br>ＦＶＤ：防火・風量調整ダンパー | |
| | パイプフード | ＰＦ　：アルミ製 | |
| | ベントキャップ | ＶＣ　：アルミ製 | |
| | たわみ継手 | | |
| | 風量測定口 | | |
| | 点検口 | | |
| | | | |
| | 消音チャンバー | 消音内貼　ＧＷ５０（給気チャンバー内消音内貼はなし） | |
| | 中間ダクトファン | | |
| | 天井埋込換気扇 | | |

※１　調理・洗浄室の吹出口は結露対策品（植毛タイプ以外）とする。
※２　火気を伴う排気ダクト及び排気フードの天井内は、断熱処理をする。（機械室を除く）
材料及び施工順序　１．鋲
２．アルミホイールペーパー化粧ロックウール保温材　４０ｋ以上５０ｍｍ（断熱材厚さ）
３．アルミホイルペーパー粘着テープ
４．きっ甲金網

## □　衛生凡例

| 記号 | 名称 | 材質 | 規格 |
|---|---|---|---|
| — － — | 給水管（上水） | ＶＡ，ＶＢ：塩化ビニルライニング鋼管<br>ＶＤ　：　〃　（外面被覆）<br>ＷＰＥ　：水道用ポリエチレン二層管（１種二層管）<br>（防火区画貫通部使用不可） | ＪＷＷＡ　Ｋ１１６（SGP-VA,VB）<br>〃　（SGP-VD）<br>ＪＩＳＫ６７６２（水道用ＰＥ） |
| — x — | 消火管 | ＧＰ　：配管用炭素鋼鋼管（白管）<br>ＶＳ　：消火用硬質塩化ビニル外面被覆鋼管 | ＪＩＳ　Ｇ　３４５２（白）<br>ＷＳＰ０４１（SGP-VS） |
| — G — | ガス管 | ＧＰ　：配管用炭素鋼鋼管（白管）<br>ＰＬＰ　：ポリエチレン被覆鋼管<br>ＣＧＰ　：カラー鋼管<br>ＰＥ　：ポリエチレン管 | ＪＩＳ　Ｇ　３４５２（白）<br>ＪＩＳ　Ｇ　３４６９<br>ＪＩＳ　Ｇ　３４５２（ポリエチレン被覆）<br>ＪＩＳ　Ｋ　６７７４ |
| | | | |
| | 排水管 | ＣＩＰ　：排水鋳鉄管（メカニカル形１種管）<br>ＲＦ－ＶＰ：リサイクル硬質ポリ塩化ビニル発泡三層管<br>ＧＰ　：配管用炭素鋼鋼管（白管）<br>ＶＰ　：硬質ポリ塩化ビニル管 | ＪＩＳ　Ｇ　５５２５<br>ＪＩＳ　Ｋ　９７９８(防火区画貫通部使用不可)<br>ＪＩＳ　Ｋ　６７４１ |
| | 通気管 | ＲＦ－ＶＰ：リサイクル硬質ポリ塩化ビニル発泡三層管<br>ＶＰ　：硬質ポリ塩化ビニル管 | ＪＩＳ　Ｋ　９７９８(防火区画貫通部使用不可)<br>ＪＩＳ　Ｋ　６７４１ |
| — I — | 給湯管 | ＨＶＡ　：水道用耐熱性硬質塩化ビニルライニング鋼管<br>ＨＶＤ　：　〃　（外面被覆） | ＪＷＷＡＫ１４０ |
| | 弁 | ＧＶ　：ゲートバルブ（JIS10K）　厚生労働省省令１３８号適合品 | ＪＩＳ　Ｂ（2013、2023、2031、2044） |
| | | ＢＡＶ：ボールバルブ(逆止め機能付)(JIS10K)　厚生労働省省令１３８号適合品 | ＪＩＳ　Ｂ（2011、2021、2026、2041） |
| | | | |
| （水）（湯）（混合） | 水栓 | 厚生労働省省令１３８号適合品 | |
| | フラッシュ弁 | | |
| | | | |
| | 床排水トラップ | Ｔ５Ａ，Ｔ５ＡＨ（ホース差込口付）<br>ＴＨＳ（ホース差込式洗濯機用排水トラップ） | |
| | 排水金物 | Ｄ金物、ＳＮＣ、Ｔ５Ａ | |
| | | | |
| | 床上掃除口 | ＣＯＡ，ＣＯＡ（ワンタッチ式） | |
| | 通気口 | ＶＣ（アルミ製） | |
| | フレキシブル継手 | ＦＪ（ＳＵＳ） | |
| | 排水用ﾌﾚｷｼﾌﾞﾙ継手 | ＦＪ（塩ビ製） | |
| | 屋内消火栓 | 横浜市型 | |
| WH | リモコンスイッチ | ＷＨ　：給湯器用 | |
| | ガス遮断弁 | 業務用自動ガス遮断装置 | |
| | 操作盤 | 業務用自動ガス遮断装置 | |
| GC | ｶﾞｽｺｯｸ（ﾈｼﾞｺｯｸ） | ＧＣ | |
| | ガスカラン | | |
| | ガス漏れ警報器 | 都市ガス１３Ａ：ＤＣ２４Ｖ　ＬＰＧ：ＡＣ１００Ｖ | |
| — R — | 冷媒管 | 冷媒用被覆銅管(冷媒液管保温10t(Φ9.52以下の場合、8t可)・ガス管保温20t) | ＪＣＤＡ　０００９　樹脂製保温化粧ケース(屋内露出)<br>ＪＩＳ　Ｂ　８６０７(第２種以上)　樹脂製保温化粧ケース(屋外露出) |
| — D — | ドレン管 | 室内カバー内：結露防止層付硬質塩ビ管<br>保温付ドレンホース、<br>室内露出　：結露防止層付硬質塩ビ管<br>屋外　：カラー硬質塩ビ管、ＲＦ－ＶＰ(埋設) | ＪＩＳ　Ｋ　６７４１/９７９８　接着接合 |
| | | | |

## □　ダクトの工法

| | | |
|---|---|---|
| 厨房排気 | アングルフランジ工法 | （Ｎ＋Ａ＋Ｂ　シール） |
| 一般換気 | コーナーボルト工法 | （Ｎシール） |

## □　ダクトの板厚

単位（mm）

| ダクト区分 | 矩形ダクト | | 円形ダクト | |
|---|---|---|---|---|
| | ダクトの長辺 | 板厚 | ダクトの長辺 | 板厚 |
| 低圧ダクト | ４５０以下 | ０．５ | ４５０以下 | ０．５ |
| （一般換気・調理・洗浄室給気ダクト） | ４５０を越え　７５０以下 | ０．６ | ４５０を越え　７１０以下 | ０．６ |
| | ７５０を越え１，５００以下 | ０．８ | ７１０を越え１，０００以下 | ０．８ |
| | １，５００を越え２，２００以下 | １．０ | １，０００を越え１，２５０以下 | １．０ |
| | ２，２００を越えるもの | １．２ | ―――― | １．２ |
| 厨房排気ダクト | ４５０以下 | ０．６ | ３００以下 | ０．５ |
| （調理・洗浄室フード系統） | ４５０を越え１，２００以下 | ０．８ | ３００を越え　７５０以下 | ０．６ |
| | １，２００を越え１，８００以下 | １．０ | ７５０を越え１，０００以下 | ０．８ |
| | １，８００を越えるもの | １．２ | １，０００を越え１，２５０以下 | １．０ |
| | | | １，２５０を越えるもの | １．２ |

完成図　令和３年２月

| | | | |
|---|---|---|---|
| 横浜市建築局 | | 工事名 | 新橋小学校給食室改修その他工事（衛生空調設備工事） |
| 年月日 R.2.2 | 縮尺 N.S(A1) N.S(A3) | 図面名称 | 特記仕様書・凡例 |
| 設計者 | | 施設番号 / 棟番号 / 完成年度 / 図種 / 図面枚数 / 図面番号 | M-02 |
| 株式会社 ｱｰｷﾃｸﾄ・ｱｿｼｴｲﾂ・ﾖｺﾊﾏ<br>一級建築士　第220766号　平山 正義 | | | |

## □　工事区分

| 工　事　内　容 | 工　事　区　分 | | | |
|---|---|---|---|---|
| | 建築工事 | 電気設備工事 | 衛生空調設備工事 | 備　考 |
| （共通） | | | | |
| 建築仮設工事 | ○ | | | 外部仮設足場・内部仮設間仕切り<br>内部床養生・仮囲い・ゲート |
| 電気設備仮設工事 | | ○ | | |
| 衛生空調設備工事仮設工事 | | | ○ | |
| 機器の墨出し取り付け | | ○ | ○ | |
| （機械基礎） | | | | |
| 設備機器関係の基礎（ＲＣ造）・フェンス設置 | ○ | | | |
| 上記以外の機器類基礎、架台の設置 | | ○ | ○ | |
| 発生材運搬・処分 | ○ | ○ | ○ | |
| （撤去） | | | | |
| 室内土間解体・復旧（カッター入れ共） | ○ | 位置墨出 | 位置墨出 | |
| 外部路面解体・復旧（カッター入れ共） | ○ | 位置墨出 | 位置墨出 | 掘削・埋戻し・転圧は各工事 |
| 室内仕上げ解体 | ○ | | | |
| 各種設備配管類撤去（土間配管除く） | | ○ | ○ | |
| 既存便所の設備用ダクト・配管の撤去 | | | ○ | |
| 既存便所の電気用配線・配管の撤去 | | ○ | | |
| 便器用洗浄弁・紙巻器・手摺の撤去 | ○ | | | |
| 衛生陶器などの撤去（ライニング・給水管・軽量コンクリート共） | ○ | | | |
| 給食室内手洗い撤去 | ○ | | | |
| 厨房機器類撤去 | ○ | | | |
| 同上配管切断工事（必要箇所） | | | ○ | |
| 土間内配管類撤去 | ○ | | | |
| 天井内ダクト撤去 | | | ○ | |
| 機械室送風機撤去 | | | ○ | |
| 同上の基礎撤去 | ○ | | | |
| 既存冷蔵庫・冷凍庫撤去 | ○ | | | |
| 同上のフロンガス抜き・処分 | ○ | | | |
| 分電盤撤去・処分 | | ○ | | |
| 分電盤撤去後の壁補修 | ○ | | | |
| （穴あけ・処理） | | | | |
| コンクリート壁の開口・補強（円形穴あけを除く） | ○ | | | |
| 配管用コア抜き及び穴埋め補修 | 鉄筋探査検査 | ○ | ○ | |
| 同上　下地補強 | ○ | | | |
| 同上　区画貫通処理 | | ○ | ○ | |
| 埋め込み器具取付用ＬＳＧ・木下地 | ○ | | | |
| ＰＳ側壁取り壊し復旧 | ○ | | | |
| 電気・設備配管用スリーブの設置 | | ○ | ○ | |
| 便器撤去後のスラブ復旧・配管撤去後のスラブ穴埋め | ○ | | | |
| 既設盤撤去後の壁・床補修 | ○ | | | |
| 天井開口部の切り込み及び補強 | ○ | | | |
| 貫通配管・ボックスなどの穴あけ及び切り込み及び穴埋め補修 | | ○ | ○ | |
| （改修工事関係） | | | | |
| 化粧鏡　新設 | ○ | | | |
| 大便器・小便器・手洗い器・掃除流し・紙巻器　新設 | | | ○ | |
| 同上の設備用配管の設置 | | | ○ | |
| 同上のライニングの設置 | ○ | | | |
| 手洗いカウンター　新設 | ○ | | ○ | |
| 同上　配管の接続 | | | | |

※仮設工事において、枠組足場は設備・電気工事のみ使用する場所があるため、各施工業者間で工程調整を行うこと。
※天井点検口位置については、設備・電気工事業者に確認の上決定すること。

| 工　事　内　容 | 工　事　区　分 | | | |
|---|---|---|---|---|
| | 建築工事 | 電気設備工事 | 衛生空調設備工事 | 備　考 |
| 床上掃除口撤去（１００Ａ以上の掃除口廻りのハツリ含む） | ○ | | | |
| 床上掃除口更新（１００Ａ以上の掃除口廻りのハツリ含む） | | | ○ | |
| １階床点検口改修・配管ピット内の掃除 | ○ | | | |
| 間仕切りブースの器具取付補強・のぞき防止板 | ○ | 位置確認 | 位置確認 | 図示による |
| 洗面化粧台　新設 | ○ | | | |
| グリストラップ　撤去・新設 | ○ | | | |
| 洗濯防水パン　撤去・新設 | ○ | | | |
| ユニットシャワー本体及び水栓金具類 | ○ | | | |
| 同上　接続配管 | | | ○ | |
| ユニットシャワー内照明 | ○ | | | |
| 同上　電源供給 | | ○ | | |
| 天井換気扇　新設 | 位置確認 | 位置確認 | ○ | |
| 同上の電源工事・スイッチ | | ○ | | |
| 壁付換気扇　撤去・更新・フード設置・再取付け | 位置確認 | ○ | | |
| 同上　換気扇枠・既存ガラリ・ガラスなど　サッシ改修工事 | ○ | | | |
| 同上　電源及びスイッチ | | ○ | | |
| 既存壁のベントキャップ・パイプフード設置 | | | ○ | |
| 同上　穴埋め補修 | | ○ | ○ | |
| 天井　解体・復旧 | ○ | | | |
| 天井・壁点検口及び開口補強　新設 | ○ | 位置確認 | 位置確認 | |
| 工事箇所の給水管・排水管の撤去・更新 | | | ○ | |
| 照明器具撤去・移設・更新 | 位置確認 | ○ | 位置確認 | |
| 同上　電源及び操作用配管・配線 | | ○ | | |
| 同上　天井開口補強 | ○ | 位置確認 | | |
| 流し台の新設 | ○ | | | |
| 同上　水栓の設置 | | | ○ | |
| 同上　給湯器設置・配線・配管接続 | ○ | ○ | ○ | 詳細図による |
| 既存ＳＵＳ流し台の取り外し・掃除・補修・再取付 | ○ | | | |
| （改修工事関係） | | | | |
| ガスコンロ | | | | 教育備品 |
| ガスコンロ置台 | ○ | | | |
| エアコン室内機・屋外機据付（再設置を含む） | | | ○ | |
| エアコン電源供給工事 | | ○ | | |
| エアコン室内屋外機渡り制御配線工事 | | | ○ | 冷媒管共巻き |
| エアコン屋外機自立型手元開閉器盤設置 | | ○ | | 冷媒管共巻き |
| 屋内消火栓箱 | | | ○ | 設置場所を建築に指示 |
| 同上　起動確認押釦スイッチ | | ○ | | |
| 消火器収納ボックス | ○ | | | |
| 外構　埋設管工事の舗装撤去・復旧 | ○ | | | |
| 同上　屋外排水工事の新設 | ○ | | | 第１桝以降 |
| 同上　給水・ガス埋設管工事の新設 | | | ○ | |
| 同上　電気埋設管工事の新設 | | ○ | | |
| 同上　工事による残土処分 | ○ | | | |
| | | | | |
| | | | | |
| | | | | |
| | | | | |
| | | | | |

完成図　令和３年２月

| | | | |
|---|---|---|---|
| 横浜市建築局 | | 工事名 | 新橋小学校給食室改修その他工事<br>（衛生空調設備工事） |
| 年月日 R.2.2 | 縮尺 N.S(A1) N.S(A3) | 図面名称 | 施工区分表 |
| 設計者 | | 施設番号 / 棟番号 / 完成年度 / 図面種類 / 図面枚数 | 図面番号 |
| 株式会社 ｱｰｷﾃｸﾄ・ｱｿｼｴｲﾂ・ﾖｺﾊﾏ<br>一級建築士　第220766号　平山 正義 | | | M-03 |

■案内図

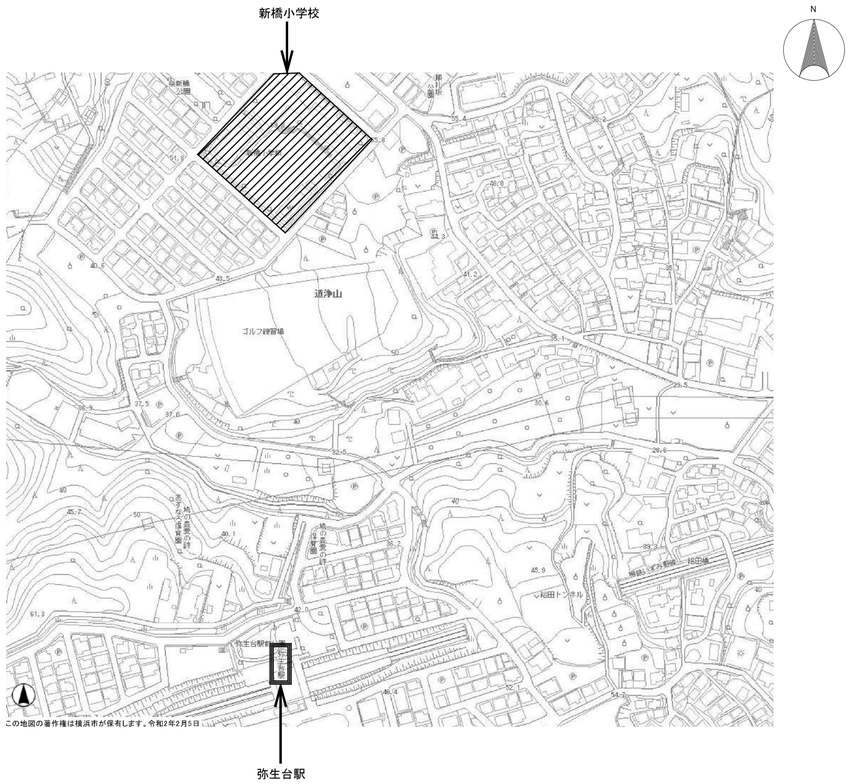


新橋小学校　：横浜市泉区新橋町９０９番地　　ＴＥＬ：０４５－８１１－２５５０　　（排水区域：分流地域）

用途地域：第１種低層住居専用地域

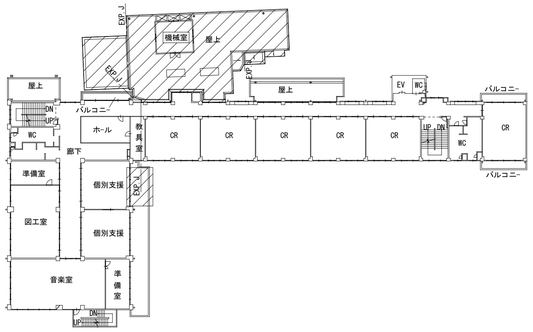


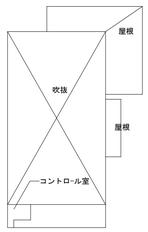


２階平面図　　1/500

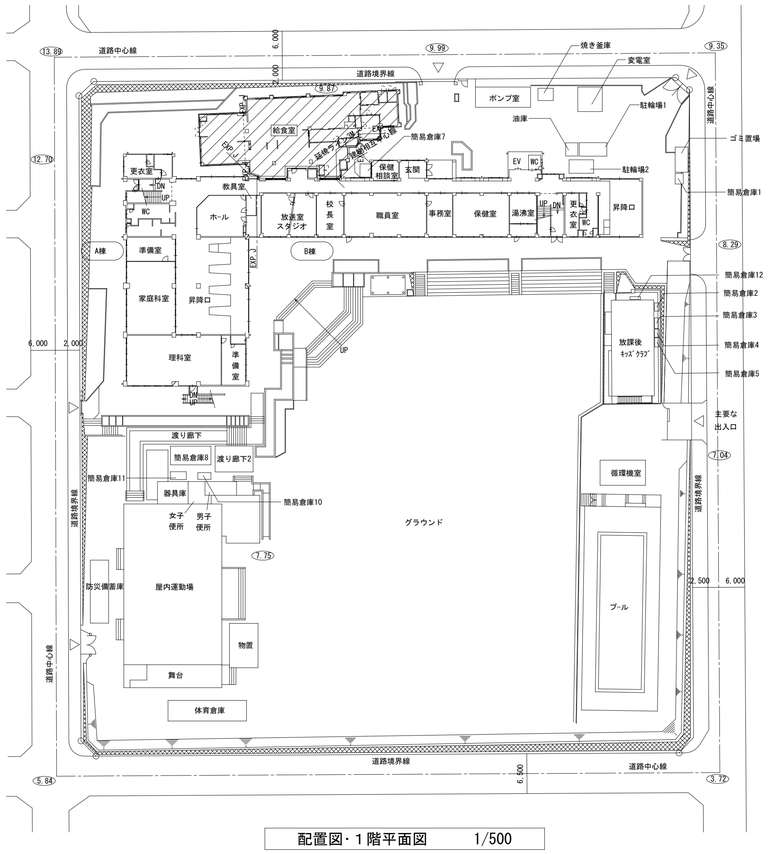


配置図・１階平面図　　1/500

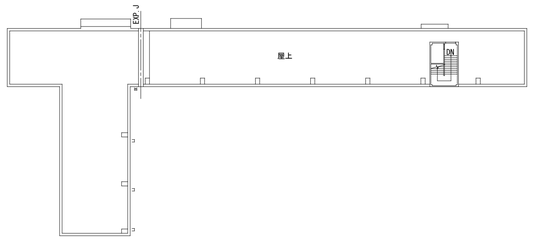


屋根伏図　　1/500

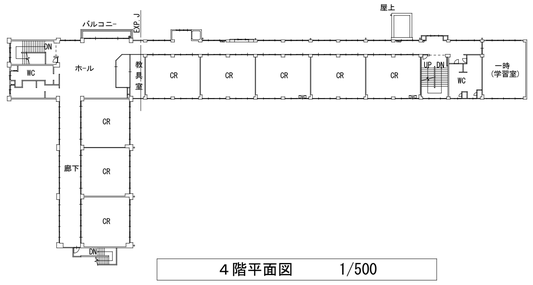


４階平面図　　1/500

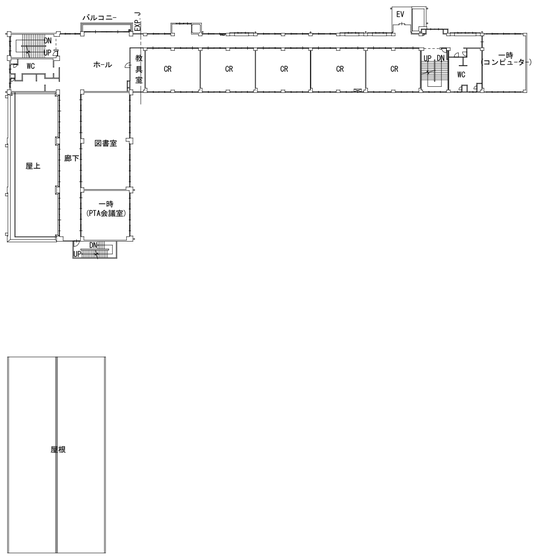


３階平面図　　1/500

注記）

1．　は改修範囲を示す。

完成図　令和３年２月

| | | | |
|---|---|---|---|
| 横浜市建築局 | | 工事名 | 新橋小学校給食室改修その他工事（衛生空調設備工事） |
| 年月日 R.2.2 | 縮尺 1:500(A1) 1:1000(A3) | 図面名称 | 案内図・配置図・各階平面図 |
| 設計者 | | 施設番号 / 棟番号 / 完成年度 / 図種 / 図面類 | 図面枚数 / 図面番号 |
| 株式会社 アーキテクト・アソシエイツ・ヨコハマ 一級建築士 第220766号 平山 正義 | | | M-04 |

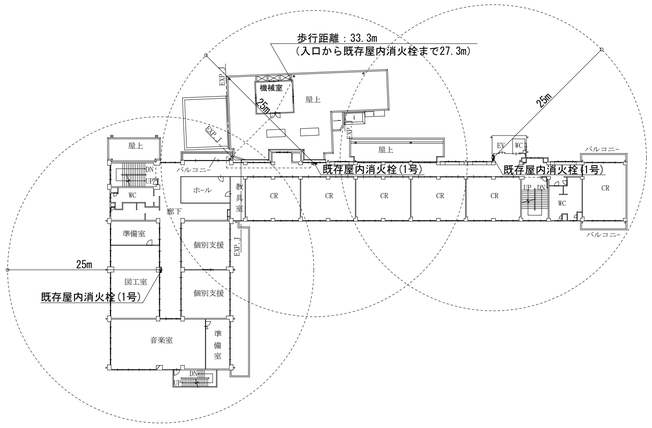


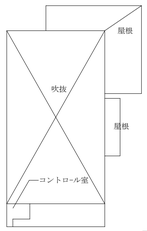


２階平面図・屋内消火栓警戒区域図　1/500

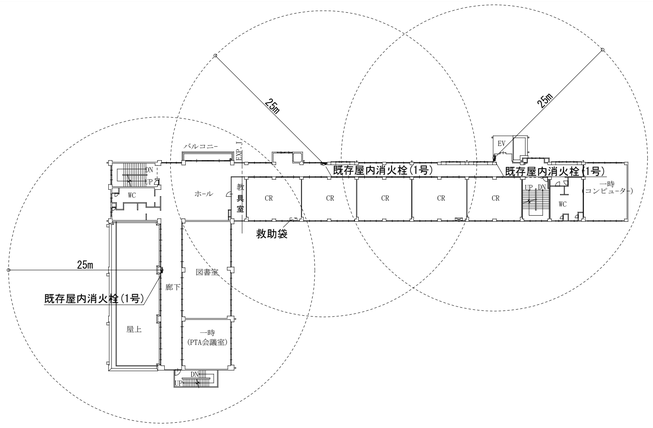

３階平面図・屋内消火栓警戒区域図　1/500

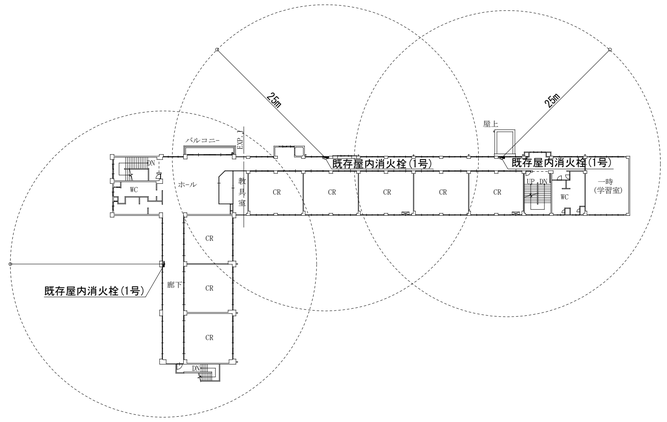


４階平面図・屋内消火栓警戒区域図　1/500

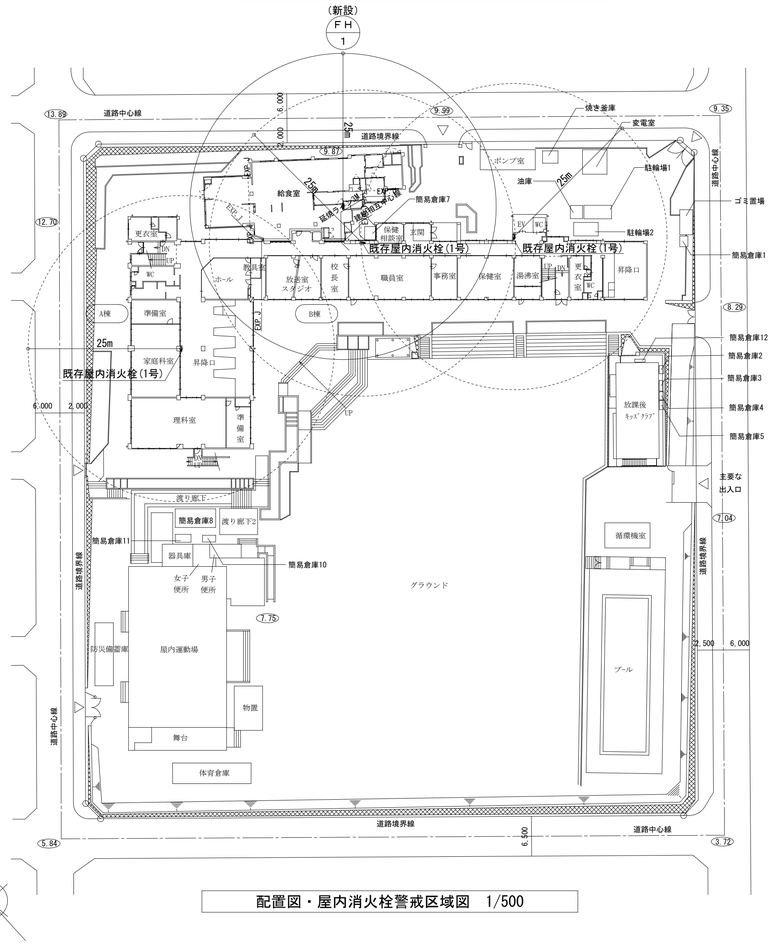


配置図・屋内消火栓警戒区域図　1/500

| 衛生機器表（新設） | | | | |
|---|---|---|---|---|
| 記 号 | 名　　称 | 仕　　様 | 台数 | 設置場所 |
| FH-1 | 屋内消火栓格納箱(1号) | 型式：埋込形（表示灯付）　　(HB-1A) | 1 | 給食室 |
| | （横浜市仕様） | 塗装：メラミン焼付 | | |
| | | 外形寸法：750W×200D×1,150H | | |
| | | 付属品：消火栓弁40A×1、差込式ノズル40A×13A×1 | | |
| | | ホース掛け、ホース40A×15m×2本 | | |
| | | 他付属品共 | | |

注 記

1．―――――― は新設を示す。

2．－－－－－－－ は既設を示す。

3．――‖――― は既設接続部を示す。

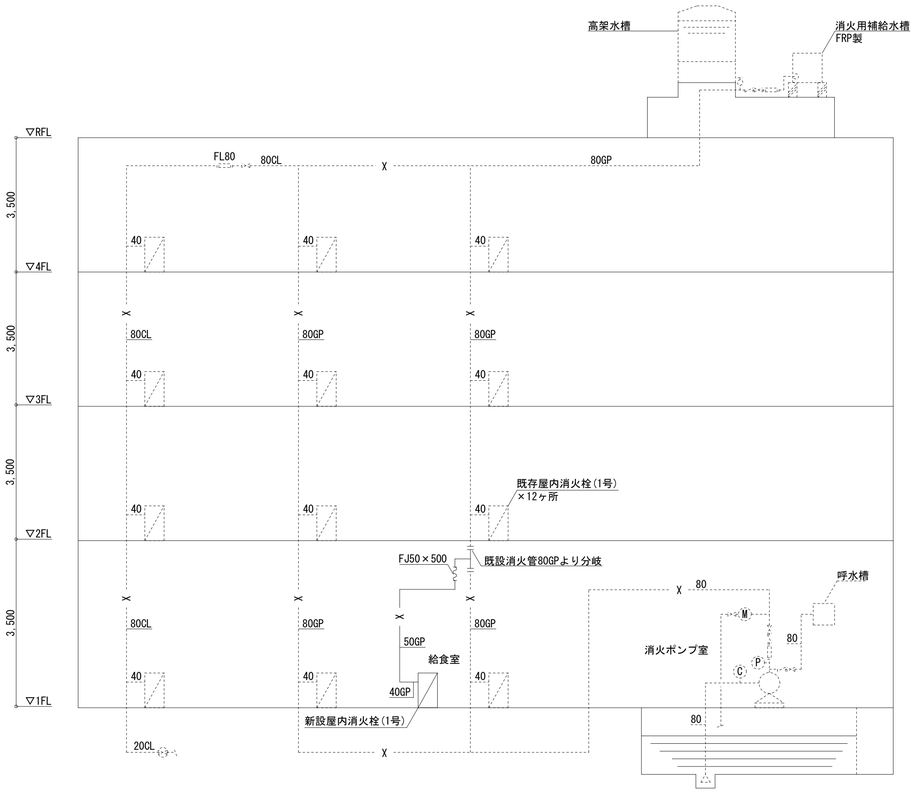


屋内消火栓系統図　　N.S

完成図 令和３年２月

| 横浜市建築局 | | 工事名 | 新橋小学校給食室改修その他工事（衛生空調設備工事） |
|---|---|---|---|
| 年月日 R.2.2 | 縮尺 1:500,N.S(A1) 1/1000,N.S(A3) | 図面名称 | 配置図・屋内消火栓警戒区域図 |
| 設計者 | | 施設番号 | 棟番号 完成年度 図面種類 図面枚数 図面番号 M-05 |
| 株式会社 アーキテクト・アソシエイツ・ヨコハマ 一級建築士 第220766号 平山 正義 | | | |

# 調理機器・家具備品リスト　　衛生器具の型番は参考とする。

（水栓ハンドルビス等の識別は給水:青、給湯:赤とする。）

| NO | 名称 | 数量 | 工事区分 建築 | 電気 | 衛生 | 教育 | 規格・寸法 W × D × H | 熱消費量 | 電圧 | 電気容量 | 給水 | 数量 | 給湯 | 数量 | 排水 | 数量 | ガス | 数量 | 備考 |
|---|---|---|---|---|---|---|---|---|---|---|---|---|---|---|---|---|---|---|---|
| | 検収室 | | | | | | | | | | | | | | | | | | |
| ~~1~~ | ~~52~~ 台秤（再利用） | 1 | 再利用 | | | | 110Kg | | | | | | | | | | | | 再利用 |
| 2 | 下足入兼押印台 | 1 | ○ | | | | 600×350×700 | | | | | | | | | | | | 備品図、長靴、サンダル各2足分 |
| 3 | 球根皮むき機（ピーラー） | 1 | | | | ○ | 448×540×760 | | 3φ200V | 0.4kW | T200SNR13 | 2 | | | 排水ます(建築工事) 80T5A(本工事) | 1 | | | |
| 4 | 移動作業台 | 1 | | | | ○ | 1,200×700×600 | | | | | | | | | | | | |
| 49 | 移動作業台（再利用） | 1 | | | | 再利用 | | | | | | | | | | | | | 再利用 |
| 5 | １槽水槽 | 1 | ○ | | | | 700×800×800 | | | | シングルレバー混合栓(泡沫)TKS05311J | 1 | | | ● | 1 | | | ステンレス製 ホースアタッチメント付 |
| 6 | 手洗い（洗面器） | 1 | | | ● | | L210DM+TENA50A | | | | ● | 1 | ● | 1 | ● | 1 | | | 石けん液,アルコールディスペンサー ペーパータオル(化粧鏡なし) |
| | 前室・事務コーナー | | | | | | | | | | | | | | | | | | |
| 7 | 下足入 | 1 | ○ | | | | 700×350×890 | | | | | | | | | | | | 化粧合板 |
| 8 | 収納棚・下足入 | 1 | ○ | | | | 330・570×350×1,460・2,000 | | | | | | | | | | | | 化粧合板 |
| 9 | 事務机・椅子 | 1 | | | | ○ | | | | | | | | | | | | | インターネット(校内LAN) 接続(電気工事) |
| 10 | ホワイトボード | 1 | ○ | | | | 900×900 | | | | | | | | | | | | マグネット式 |
| 12 | 物品戸棚 | 1 | ○ | | | | 1,500×400・600×980・730・730 | | | | | | | | | | | | スチール棚 (下段G-211D/中段G-218A/上段G-218A) |
| 13 | 姿見 | 1 | ○ | | | | 400×1,300 | | | | | | | | | | | | |
| 14 | 手洗い（手洗器） | 1 | | | ● | | WS-3000BG | | | | 泡沫吐水口自動水栓（混合栓） | ● | 1 | | | | | | 爪ブラシ,ペーパータオル 化粧鏡 |
| ~~77~~ | ~~79~~ 洗濯機（再利用） | 1 | 再利用 | | | | | | | | TW11R | 1 | | | ● | 1 | | | 再利用 |
| ~~78~~ | ~~80~~ 乾燥機（再利用） | 1 | 再利用 | | | | | | | | | | | | | | | | 再利用 |
| | 下処理室 | | | | | | | | | | | | | | | | | | |
| 11 | 保存食用冷凍庫 | 1 | | | | ○ | 770×870×850 | | 1φ100V | 0.5kW | | | | | ※1 T5A50 ホース差込口付 | 1 | | 1 | |
| 15 | 食品冷蔵庫 | 1 | | | ● | | 1,500×850×2,005 | | 1φ100V | 0.39kW | | | | | T5A50 ホース差込口付 | 1 | | | パススルータイプ |
| 16 | 食品冷凍庫 | 1 | | | ● | | 1,200×850×2,005 | | 3φ200V | 0.814kW | | | | | T5A50 ホース差込口付 | 1 | | | パススルータイプ |
| 17 | 調味料受け渡し戸棚 | 1 | ○ | | | | 780×700×700 | | | | | | | | | | | | |
| 18 | 器具消毒保管庫（５） | 1 | | ○ | | | 1,500×1,000×1,960 | | 3φ200V | 10.4kW | | | | | C0A50 ワンタッチ式 | 1 | | | |
| 19 | ３槽水槽（加熱用） | 1 | ○ | | | | 2,010×800×800 | | | | シングルレバー混合栓(泡沫)TKS05311J<br>13Aホース差込式横水栓　T28AUNH13 | 3<br>1 | | | ● | 3 | | | |
| 20 | ３槽水槽（非加熱用） | 1 | ○ | | | | 2,010×800×800 | | | | シングルレバー混合栓(泡沫)TKS05311J<br>13Aホース差込式横水栓　T28AUNH13 | 3<br>1 | | | ● | 3 | | | |
| 21 | ３槽水槽（器具用） | 1 | ○ | | | | 2,250×800×800 | | | | シングルレバー混合栓(泡沫)TKS05311J<br>13Aホース差込式横水栓　T28AUNH13 | 3<br>1 | | | ● | 3 | | | |
| 22 | 移動調理台 | 2 | | | | ○ | 1,200×700×800 | | | | | | | | | | | | |
| 23 | 手洗い（洗面器） | 1 | | | ● | | L210DM+TENA50A | | | | ● | 1 | ● | 1 | ● | 1 | | | 石けん液,アルコールディスペンサー ペーパータオル,爪ブラシ(化粧鏡なし) |
| 24 | 掃除用流し | 1 | | | ● | | SK322 | | | | シングルレバー混合栓(泡沫) | | TKS05315J | 1 | ● | 1 | | | |
| 32 | 油運搬車 | 1 | ○ | | | | 580×580×700 | | | | | | | | | | | | 備品図　G-195同等仕様 |
| | 調理室・洗浄室 | | | | | | | | | | | | | | | | | | |
| 25 | 調理済食品保冷庫 | 1 | | | ● | | 1,500×850×2,005 | | 1φ100V | 0.39kW | | | | | T5A50 ホース差込口付 | 1 | | | パススルータイプ |
| 26 | 回転釜 | 3 | ○ | | | | 有効110リットル | 37.2kW | | | ● | 1×3 | ● | 1×3 | ● | 1×2 | 25Aネジコック | 1×2 | ドロ-コック付,鋳鉄釜 |
| 27 | 回転釜（揚げ物兼用） | 1 | ○ | | | | 有効110リットル | 37.2kW | | | ● | 1 | ● | 1 | ● | 1 | 25Aネジコック | 1 | ドロ-コック,過熱防止装置付 鋳鉄釜 |
| 28 | 回転釜（和え物用） | 1 | ○ | | | | 有効110リットル | 37.2kW | | | ● | 1 | ● | 1 | ● | 1 | 25Aネジコック | 1 | ドロ-コック付,ステンレス釜 |
| 29 | ２槽水槽 | 2 | ○ | | | | 1,350×800×800 | | | | シングルレバー混合栓(泡沫)TKS05311J<br>13Aホース差込式横水栓　T28AUNH13 | 2×2<br>1×2 | | | ● | 2×2 | | | |
| 30 | コンロ台 | 1 | ○ | | | | 800×700×800 | | | | | | | | | | | | 備品図　G-185同等仕様 |
| 31 | IHコンロ | 1 | | | | ○ | 600×450×180 | 9.3kW | | | | | | | | | | | |
| 33 | 器具消毒保管庫（４） | 1 | | ○ | | | 990×550×1,960 | | 3φ200V | 7.95kW | | | | | C0A50 ワンタッチ式 | 1 | | | |
| 34 | スチームコンベクション オーブン | 1 | | | ● | | 900×855×1,860 | 75.6kW | 1φ100V | 1.8kW | GV15 | 1 | | | 間接排水口 80-150 | 1 | 20Aネジコック | 1 | カートー対20段タイプ1台共 |
| 35 | カート予備 | 1 | | | ● | | | | | | | | | | | | | | カートー対20段タイプ |
| 36 | フードスライサー | 1 | | | | ○ | 430×560×540 | | 1φ100V | 0.6kW | 13Aホース差込式横水栓 | | T28AUNH13 | 1 | | | | | |
| 37 | フードスライサー 設置台車 | 1 | | | | ○ | 900×600×700 | | | | | | | | | | | | |
| 38 | 移動食材受け | 1 | | | | ○ | 700×700×400 | | | | | | | | | | | | |
| 39 | ミキサー | 1 | | | | ○ | 500×370×930 | | 1φ100V | 0.4kW | | | | | | | | | |
| 40 | 電動缶切り機 | 1 | | | | ○ | 230×450×388 | | | | | | | | | | | | |
| 41 | 電動缶切り機用移動台 | 1 | | | | ○ | 900×450×800 | | | | | | | | | | | | |
| 42 | ステンレス戸棚 | 1 | ○ | | | | 900×600×1,800 | | | | | | | | | | | | |
| 43 | 移動台 | 4 | | | | ○ | 900×600×750 | | | | | | | | | | | | |
| 44 | 移動台 | 2 | | | | ○ | 1,200×700×800 | | | | | | | | | | | | |
| 45 | 移動台 | 2 | | | | ○ | 1,200×700×600 | | | | | | | | | | | | |
| 46 | 移動調理台 | 2 | | | | ○ | 1,200×850×750 | | | | | | | | | | | | 既製品 |
| 47 | 手洗い（手洗器） | 1 | | | ● | | WS-3000BG | | | | 泡沫吐水口自動水栓（混合栓） | ● | 1 | | ● | 1 | | | 爪ブラシ,ペーパータオル 化粧鏡 |
| 48 | 食器洗浄機（２槽式） | 1 | | | ● | | 3,000×1,200×1,400 | 27.9kW | 3φ200V | 4.7kW | 15Aボールバルブ | 1 | 20Aゲートバルブ | 1 | 間接排水口 80-150 | 1 | 15Aネジコック | 1 | |
| 49 | 食器消毒保管庫（１） | 1 | | ○ | | | 2,500×1,100×2,150 | | 3φ200V | 19.2kW | | | | | C0A50 ワンタッチ式 | 1 | | | W50(ヒータ容量:16.2kW) |
| 50 | 食缶消毒保管庫（２） | 1 | | ○ | | | 2,000×1,000×1,960 | | 3φ200V | 13.5kW | | | | | C0A50 ワンタッチ式 | 1 | | | |
| 51 | 器具消毒保管庫（３） | 1 | | ○ | | | 2,000×1,000×1,960 | | 3φ200V | 13.5kW | | | | | C0A50 ワンタッチ式 | 1 | | | |
| 52 | ４槽水槽（食缶・器具用） | 1 | ○ | | | | 3,200×900×850 | | | | シングルレバー混合栓(泡沫)TKS05311J<br>13Aホース差込式横水栓　T28AUNH13 | 4<br>2 | | | ● | 4 | | | 槽間オーバーフロー仕様 |
| 53 | ４槽水槽（食器用） | 1 | ○ | | | | 3,200×900×850 | | | | シングルレバー混合栓(泡沫)TKS05311J<br>13Aホース差込式横水栓　T28AUNH13 | 4<br>2 | | | ● | 4 | | | 槽間オーバーフロー仕様 |
| 54 | 水切り台 | 1 | ○ | | | | 1,200×900×850 | | | | | | | | ● | 1 | | | 排水トラップ付(建築) |
| 55 | 移動台 | 1 | | | | ○ | 1,200×700×800 | | | | | | | | | | | | |
| 56 | 移動台 | 1 | | | | ○ | 900×600×850 | | | | | | | | | | | | |
| 57 | 手洗い（洗面器） | 1 | | | ● | | L210DM+TENA50A | | | | ● | 1 | ● | 1 | ● | 1 | | | 石けん液,アルコールディスペンサー ペーパータオル,爪ブラシ(化粧鏡なし) |
| 58 | 掃除用流し | 1 | | | ● | | SK322 | | | | シングルレバー混合栓(泡沫)TKS05311J | | | 1 | ● | 1 | | | |

| NO | 名称 | 数量 | 工事区分 建築 | 電気 | 衛生 | 教育 | 規格・寸法 W × D × H | 熱消費量 | 電圧 | 電気容量 | 給水 | 数量 | 給湯 | 数量 | 排水 | 数量 | ガス | 数量 | 備考 |
|---|---|---|---|---|---|---|---|---|---|---|---|---|---|---|---|---|---|---|---|
| | 残さ処理コーナー | | | | | | | | | | | | | | | | | | |
| 59 | 移動食缶返却台 | 1 | | | | ○ | 1,500×750×750 | | | | | | | | | | | | ステンレス製 |
| 60 | 食缶返却台 | 1 | ○ | | | | 1,520×800×1,250 | | | | | | | | | | | | ステンレス製 |
| 61 | 残さ水切り１槽水槽 | 1 | ○ | | | | 1,100×800×800 | | | | シングルレバー混合栓(泡沫)TKS05311J | | | 1 | ● | 1 | | | ステンレス製 ホースアタッチメント付 |
| 62 | 台秤 | 1 | | | | ○ | | | | | | | | | | | | | |
| 71 | 掃除用流し | 1 | | | ● | | SK322 | | | | シングルレバー混合栓(泡沫)TKS05311J | | | 1 | ● | 1 | | | |
| | 食品庫 | | | | | | | | | | | | | | | | | | |
| 63 | 食品棚 | 2 | ○ | | | | 1,980×610×1,590 | | | | | | | | | | | | ステンレス製(可動棚2段) |
| | 配膳ホール | | | | | | | | | | | | | | | | | | |
| 64 | パン棚 | 2 | ○ | | | | 1,400～1,520×610×1,590 | | | | | | | | | | | | ステンレス製(可動棚3段) |
| 65 | パン・牛乳詰め替え台 | 1 | | | | ○ | 1,200×700×800 | | | | | | | | | | | | |
| 66 | サンプルケース | 1 | | | | ○ | | | | | | | | | | | | | 既製品 |
| 67 | 食器消毒保管庫（６） | 1 | | ○ | | | 2,180×1,000×2,150 | | 3φ200V | 19.2kW | | | | | C0A50 ワンタッチ式 | 1 | | | |
| 68 | 洗濯機 | 1 | | | | ○ | | | 1φ100V | 0.5kW | TW11R | | 1 | | ホース差込式洗濯機用 排水トラップ　50THS | 1 | | | |
| 69 | 乾燥機 | 1 | | | | ○ | | | 1φ100V | 1.2kW | | | | | | | | | |
| 70 | 手洗い（洗面器） | 1 | | | ● | | L210DM+TENA50A | | | | ● | 1 | ● | 1 | ● | 1 | | | 石けん液,アルコールディスペンサー ペーパータオル,爪ブラシ(化粧鏡なし) |
| | パン置き場 | | | | | | | | | | | | | | | | | | |
| 72 | 運搬台車 | 1 | | | | ○ | 740×480×850 | | | | | | | | | | | | |
| | 牛乳置き場 | | | | | | | | | | | | | | | | | | |
| 73 | カートイン牛乳保冷庫 | 1 | | | ● | | 1,800×1,000×2,350 | | 1φ100V | 0.69kW | | | | | T5A50 ホース差込口付 | 1 | | | カートイン式パススルータイプ(SUS403) ケース250×370×1700　200ml×24パック以上 カート32ケース以上×2台 |
| 74 | 可動牛乳棚 | 2 | | | ● | | 650×800×1,415 | | | | | | | | | | | | |
| | 休憩室・更衣室 | | | | | | | | | | | | | | | | | | |
| 75 | 流し台 | 1 | ○ | | | | 900×500×1,900 | | | | 混合栓(建築工事) | ● | 1 | | ● | 1 | ● | 1 | 冷蔵庫付 (コンロ、換気ファン無) |
| 76 | 更衣ロッカー（再利用） | 1 | | | | ○ | 900×520×1,800 | | | | | | | | | | | | 既製品　4人用（再利用） |
| 83 | 更衣ロッカー（再利用） | 1 | | | | 再利用 | 600×520×1,800 | | | | | | | | | | | | 再利用 |
| 79 | 吊戸棚 | 1 | ○ | | | | 800×300×600 | | | | | | | | | | | | 既製品 |
| 80 | エアコン | 1 | | | ● | | MSZ-JXV5620S-W | | | | | | | | | | | | |
| 81 | 手洗い（洗面器） | 1 | | | ● | | L250D+TENA50A | | | | ● | 1 | ● | 1 | ● | 1 | | | 石けん液,アルコールディスペンサー ペーパータオル,爪ブラシ(化粧鏡なし) |
| 78 | 座卓 | 1 | | | | ○ | | | | | | | | | | | | | 再利用 |
| | シャワー室・脱衣室 | | | | | | | | | | | | | | | | | | |
| 82 | シャワーユニット | 1 | ○ | | | | 800×1,200×2,030 | | | | ● | 1 | ● | 1 | ● | 1 | | | 既製品0812排水トラップ付 (建築工事) |
| 83 | 棚 | 1 | ○ | | | | | | | | | | | | | | | | 化粧合板 |
| | 便所・脱衣スペース | | | | | | | | | | | | | | | | | | |
| 84 | 洋便器 | 1 | | | ● | | CFS464MNNA+TES46UR TCF585S+YH650 | | | | ● | 1 | | | ● | 1 | | | 多機能便座(擬音装置付) |
| 85 | 手洗い（洗面器） | 1 | | | ● | | L210C+TENA41AJ | | | | ● | 1 | | | ● | 1 | | | 石けん液,アルコールディスペンサー ペーパータオル,爪ブラシ(化粧鏡なし) |
| 86 | 棚 | 1 | ○ | | | | | | | | | | | | | | | | |
| | その他 | | | | | | | | | | | | | | | | | | |
| | カウンター（下処理・調理室） | | | | | | | | | | | | | | ● | 1 | | | |
| | 返却カウンター（配膳・洗濯室） | | | | | | | | | | | | | | ● | 1 | | | |
| | 移動台洗場（洗浄室） | | | | ● | | | | | | シングルレバー混合栓(泡沫)TKS05311J | | | 1 | 排水ます(建築工事) 80T5A(本工事) | 1 | | | ホースアタッチメント付 |
| | 移動台洗場（検収室） | | | | ● | | | | | | シングルレバー混合栓(泡沫)TKS05311J | | | 1 | 排水ます(建築工事) 80T5A(本工事) | 1 | | | ホースアタッチメント付 |
| | 屋外ポリバケツ洗場 | | | | ● | | | | | | シングルレバー混合栓(泡沫)TKS05311J | | | 1 | 排水ます(建築工事) 80T5A(本工事) | 1 | | | ホースアタッチメント付 |
| 6 | 移動水槽（再利用） | 2 | 再利用 | | | | | | | | | | | | | | | | 再利用 |
| 7 | 移動台（再利用） | 2 | 再利用 | | | | | | | | | | | | | | | | 再利用 |
| 11 | 移動作業台（再利用） | 1 | 再利用 | | | | | | | | | | | | | | | | 再利用 |
| 29 | 移動作業台（再利用） | 1 | 再利用 | | | | | | | | | | | | | | | | 再利用 |
| 30 | 移動作業台（再利用） | 1 | 再利用 | | | | | | | | | | | | | | | | 再利用 |
| 48 | 食材冷蔵庫（再利用） | 1 | 再利用 | | | | | | | | | | | | T5A50 | | | | 再利用 |
| 49 | 運搬車（再利用） | 1 | 再利用 | | | | | | | | | | | | | | | | 再利用 |
| 50 | 運搬車(2段タイプ)(再利用) | 1 | 再利用 | | | | | | | | | | | | | | | | 再利用 |
| 77 | クリーンヒーター（再利用） | 1 | 再利用 | | | | | | | | | | | | | | | | 再利用 |
| 88 | 配膳ワゴン（再利用） | 1 | 再利用 | | | | | | | | | | | | | | | | 再利用 |
| 89 | 配膳ワゴン（再利用） | 1 | 再利用 | | | | | | | | | | | | | | | | 再利用 |
| 90 | 配膳ワゴン（再利用） | 1 | 再利用 | | | | | | | | | | | | | | | | 再利用 |
| 91 | 配膳ワゴン（再利用） | 1 | 再利用 | | | | | | | | | | | | | | | | 再利用 |
| 92 | 配膳ワゴン（再利用） | 1 | 再利用 | | | | | | | | | | | | | | | | 再利用 |
| 93 | 配膳ワゴン（再利用） | 1 | 再利用 | | | | | | | | | | | | | | | | 再利用 |
| 94 | 配膳ワゴン（再利用） | 1 | 再利用 | | | | | | | | | | | | | | | | 再利用 |
| 95 | 配膳ワゴン（再利用） | 1 | 再利用 | | | | | | | | | | | | | | | | 再利用 |
| 96 | 配膳ワゴン（再利用） | 1 | 再利用 | | | | | | | | | | | | | | | | 再利用 |
| 22 | ガスコンロ（再利用） | 1 | 再利用 | | | | | | | | | | | | | | | | 給食室以外での再利用 |
| 62 | スチール収納車（再利用） | 1 | 再利用 | | | | | | | | | | | | | | | | 給食室以外での再利用 |
| 65 | 配膳ワゴン（再利用） | 1 | 再利用 | | | | | | | | | | | | | | | | 再利用 |
| 66 | 配膳ワゴン（再利用） | 1 | 再利用 | | | | | | | | | | | | | | | | 再利用 |

備品番号凡例

○：建築工事　⬠：機械工事　◎：既存備品再利用
「自校再利用」の物品は、本工事で取外し指定場所にて保管すること。（運搬は今回工事範囲とする）
⬡：電気工事　□：教育工事

1.下処理室
冷凍庫、冷蔵庫は原則分離型とするが設置スペースにより一体型も可能
※ 冷凍庫、冷蔵庫等の寸法はメーカーの仕様に合わせる(建築工事と電気工事との調整を必ず行なう事)

完成図　令和３年２月

| 横浜市建築局 | | | |
|---|---|---|---|
| 年月日 R.2.2 | 縮尺 | N.S(A1) N.S(A3) | |
| 設計者 | | | |
| 株式会社 ｱｰｷﾃｸﾄ･ｱｿｼｴｲﾂ･ﾖｺﾊﾏ 一級建築士 第220766号 平山 正義 | | | |

| | |
|---|---|
| 工事名 | 新橋小学校給食室改修その他工事（衛生空調設備工事） |
| 図面名称 | 調理機器・家具備品リスト |
| 施設番号 | 棟番号 / 完成年度 / 図面種類 / 図面枚数 / 図面番号 M-06 |

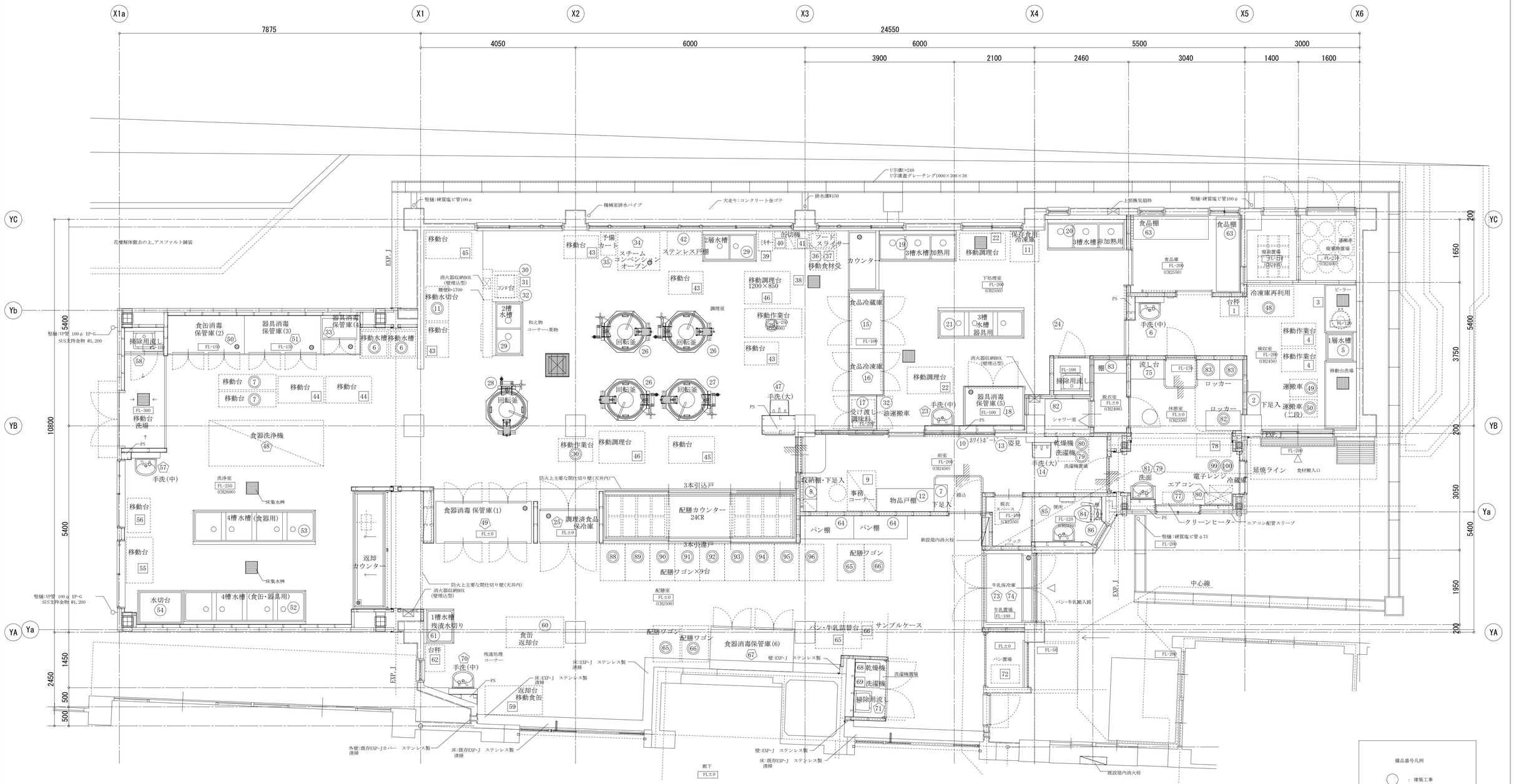


完成図 令和３年２月

| 横浜市建築局 | | | 工事名 | 新橋小学校給食室改修その他工事（衛生空調設備工事） |
|---|---|---|---|---|
| 年月日 R.2.2 | 縮尺 | 1:50(A1) 1:100(A3) | 図面名称 | 調理機器・家具備品リスト用平面図 |
| 設計 | | 査 | 施設番号 | 棟番号 / 完成年度 / 図種 / 面類 / 図面枚数 / 図面番号 |
| 株式会社 アーキテクト・アソシエイツ・ヨコハマ 一級建築士 第220766号 平山 正義 | | | | M-07 |

## 器具表

| 設置場所 | 名　称 | 記　号 | | 数量 | 仕　様 |
|---|---|---|---|---|---|
| 屋　上 | 瞬間給湯器（高効率潜熱回収型） | 屋外壁掛形　RUVC-SE5000MW、RUVC-5000ZW | | 1組 | ５０号以上（参考 最大ガス消費量１０８．０ｋW以下）　×　２（２連結）、配管カバー・リモコンスイッチ（コード共）・防水形プラグ付 |
| | | TOTO | ディスペンサー機種（サラヤ） | | |
| 検収室 | 壁掛洗面器 | L210D ＋ TENA50A | GUD-1000PHJ | 1 | 自動水栓（混合栓・高温出湯規制）、排水金具、ペーパータオルホルダー（樹脂製）、アルコールディスペンサー、ソープディスペンサー |
| 前室 | 自動消毒手洗器 | WF-3000BG | | 1 | 泡沫吐水口自動水栓（混合栓）、排水金具、ペーパータオルホルダー（樹脂製）、化粧鏡、爪ブラシホルダー、他付属品共 |
| | 横水栓（洗濯機用） | TW11R | | 1 | 緊急止水弁付水栓、他付属品 |
| 下処理室 | 壁掛洗面器 | L210DM ＋ TENA50A | GUD-1000PHJ | 1 | 自動水栓（混合栓・高温出湯規制）、排水金具、 |
| | | | | | ペーパータオルホルダー（樹脂製）、化粧棚、アルコールディスペンサー、オートソープ（自動） |
| | 掃除流し | SK322＋ TKS05315J | | 1 | リムカバー、Sトラップ、シングルレバー混合栓、共栓、取付金具 |
| 調理室 | 自動消毒手洗器 | WF-3000F | | 1 | 泡沫吐水口自動水栓（混合栓）、排水金具、ペーパータオルホルダー（樹脂製）、化粧鏡、爪ブラシホルダー、他付属品共 |
| 洗浄室 | 壁掛洗面器 | L210DM ＋ TENA50A | | 1 | 自動水栓（混合栓・高温出湯規制）、排水金具 |
| | | | | | ペーパータオルホルダー（樹脂製）、アルコールディスペンサー、オートソープ（自動）、化粧鏡 |
| | 掃除流し | SK322＋ TKS05315J | | 1 | リムカバー、Sトラップ、シングルレバー混合栓、共栓、取付金具 |
| 配膳ホール | 壁掛洗面器 | L210DM ＋ TENA50A | | 1 | 自動水栓(混合栓・高温出湯規制)、排水金具、ペーパータオルホルダー(樹脂製)、アルコールディスペンサー、ソープディスペンサー、化粧鏡共 |
| | 掃除流し | SK322＋ TKS05315J | | 1 | リムカバー、Sトラップ、シングルレバー混合栓、共栓、取付金具 |
| | 横水栓（洗濯機用） | TW11R | | 1 | 緊急止水弁付水栓、他付属品 |
| 休憩室・更衣室 | 壁掛洗面器 | L250D ＋ TENA50A | | 1 | 自動水栓（混合栓・高温出湯規制）、排水金具 |
| | | | | | ペーパータオルホルダー（樹脂製）、アルコールディスペンサー、ソープディスペンサー、化粧鏡、化粧棚共 |
| 便所 | 洋風大便器 | CFS464MNNA ＋ TES46UR | | 1 | 洗浄水量６Ｌ ＋ 洋風サイホン便器，節水自動フラッシュバルブ（ＡＣ１００Ｖ）、多機能便座（擬音装置付）、紙巻器（スペアー付）共 |
| | （グリーン購入適合品） | TCF585S ＋ YH650 | | | |
| | 壁掛洗面器 | L210C ＋ TENA41AJ | | 1 | 自動水栓、ペーパータオルホルダー（樹脂製）、アルコールディスペンサー、ソープディスペンサー、化粧棚共 |

## 換気量算定表

| 室　名 | 換気種別 | 面　積 Ａf (m2) | 天井高 h (m) | 容　積 ＶＲ (m3) | 換気回数（回／ｈ） 容積(m3)×回数(回／ｈ) 回数 (回／ｈ) | 換気量 (m3／ｈ) | フード面風速 ０．２ｏｒ０．３ｍ／ｓ 面寸法 ＬXW (m) | 面積 (m2) | 風速 (m／ｓ) | 換気量 (m3／ｈ) | グリスフィルター | 火気使用 換気 (回／ｈ) | 燃焼消費量 (kW) | 換気量 (m3／ｈ) | 決定風量 給気 (m3／ｈ) 機械 | 給気 自然 | 排気 (m3／ｈ) 機械 | 排気 自然 | 換気機器 記号 | 機種 | 風量 (m3／ｈ) | 台数 | (参考) 静圧 Ｐａ | 備　考 |
|---|---|---|---|---|---|---|---|---|---|---|---|---|---|---|---|---|---|---|---|---|---|---|---|---|
| 下処理室 | 3 | 33.60 | 2.55 | 93.33 | 10 | 940 | | | | | | | | | | 960 | 960 | | FE-4 | 天井扇 | 320 | 3 | 120 | 給気：配膳ホール→調理室（経由） |
| | | | | | | | | | | | | | | | | | | | | | | | | |
| 調理室 | 1+3 | 88.50 | 2.6 | 230.10 | (40) | (9,210) | | | | | | | | | <7,800> | <2,630> | <10,430> | | | | | | | |
| 回転釜（４基） | 1 | | | | | ※ | 1.2×1.2×4 | 5.76 | 0.3 | 6,220 | ○ | 40 | 148.8 | 5,535 | 6,240 | | 6,240 | | FS-1 | シロッコファン | 6,240 | 1 | 340 | |
| | | | | | | | 4台 | | | | | | | | | | | | FE-1 | シロッコファン | 6,240 | 1 | 340 | |
| 和え物用回転釜 | 1 | | | | | | 1.2×1.2 | 1.44 | 0.3 | 1,555 | × | 40 | 37.2 | 1,384 | 1,560 | | 1,560 | | FS-2 | 中間ファン | 1,560 | 1 | 310 | |
| | | | | | | | | | | | | | | | | | | | FE-2 | 中間ファン | 1,560 | 1 | 180 | |
| スチームコンベクションオーブン | 3 | | | | | | 1.5×1.5 | 2.25 | 0.3 | 2,430 | ○ | 30 | 75.6 | 2,109 | | 2,430 | 2,430 | | FE-17 | 中間ファン | 2,430 | 1 | 310 | |
| | | | | | | | | | | | | | | | | | | | | | | | | |
| コンロ | 3 | | | | | | | | | | | | | | | 200 | 200 | | FE-5 | 天井扇 | 200 | 1 | 120 | 給気：配膳ホール（経由） |
| | | | | | | | | | | | | | | | | | | | | | | | | |
| 洗浄室 | 3 | 61.90 | 2.6 | 160.94 | (40) | (6,440) | | | | | | | | | | <4,170> | <4,170> | | | | | | | |
| 食器洗浄機 | 3 | | | | | | 3.4×1.3 | 4.42 | 0.2 | 3,182 | × | 30 | 27.9 | 778 | | 3,190 | 3,190 | | FE-3 | シロッコファン | 3,190 | 1 | 260 | 給気：配膳ホール（経由） |
| 湯気換気 | 3 | 61.90 | 2.6 | 160.94 | 6 | 970 | | | | | | | | | | 980 | 980 | | FE-6 | 天井扇 | 245 | 4 | 140 | 給気：配膳ホール（経由） |
| 移動台車洗場 | 3 | 3.05 | 2.6 | 7.93 | 10 | 80 | | | | | | | | | | 100 | 100 | | FE-15 | 天井扇 | 100 | 1 | 120 | 給気：配膳ホール（経由） |
| 前室・事務コーナー | 3 | 15.60 | 2.5 | 38.22 | 3 | 120 | | | | | | | | | | 150 | 150 | | FE-7 | 天井扇 | 150 | 1 | 120 | 給気：配膳ホール（経由） |
| | | | | | | | | | | | | | | | | | | | | | | | | |
| 食品庫 | 3 | 6.60 | 2.6 | 16.83 | 5 | 90 | | | | | | | | | | 100 | 100 | | FE-8 | 天井扇 | 100 | 1 | 110 | 給気：配膳ホール→前室（経由） |
| | | | | | | | | | | | | | | | | | | | | | | | | |
| 検収室 | 3 | 16.90 | 2.5 | 41.41 | 5 | 210 | | | | | | | | | | 250 | 250 | | FE-9 | 天井扇 | 250 | 1 | 130 | 給気：配膳ホール→前室（経由） |
| | | | | | | | | | | | | | | | | | | | | | | | | |
| 便所・脱衣スペース | 3 | 4.40 | 2.37 | 10.43 | 10 | 110 | | | | | | | | | | 150 | 150 | | FE-10 | 天井扇 | 150 | 1 | 130 | 給気：配膳ホール→前室（経由） |
| | | | | | | | | | | | | | | | | | | | | | | | | |
| シャワー・脱衣室 | 3 | 3.62 | 2.4 | 8.69 | 10 | 90 | | | | | | | | | | 90 | 90 | | FE-11 | 天井扇 | 90 | 1 | 130 | 給気：配膳ホール→前室（経由） |
| | | | | | | | | | | | | | | | | | | | | （親子扇） | | | | |
| 休憩室 | 3 | 13.30 | 2.45 | 32.59 | 5 | 170 | | | | | | | | | | 250 | 250 | | FE-12 | 天井扇 | 250 | 1 | 140 | 給気：配膳ホール→前室（経由） |
| | | | | | | | | | | | | | | | | | | | | | | | | |
| 配膳ホール、残さ処理コーナー | 3 | 77.10 | 2.5 | 192.75 | 1 | 200 | 配膳ホール換気量(m3／ｈ)＝ $\frac{1000 \cdot Hr}{0.33(40-33.9)}$ ＝1192m3／ｈ | | | | | | | | | 1200 | 1200 | | FE-14 | 天井扇 | 400 | 3 | 150 | 給気：校舎棟廊下（経由） |
| | | | | | | | | | | | | | | | | <1,910> | <1,910> | | | | | | | |
| 計 | | | | | | | | | | | | | 289.8 | | 7,800 | 9,860 | 17,660 | 0 | | | | | | |

調理済み食品保冷庫、食器消毒保管庫、牛乳保冷庫放熱量：Ｈｒ（ｋW）

㉕　㊾　㉓

１．０ｋW　＋　０．５７６ｋW　＋　０．８ｋW　＝２．３７６ｋW→２．４ｋW

（１９．２ｋW×０．０３）

Ｈｒ（ｋW）＝２．４ｋW

## 機器表

| 記　号 | 名　称 | 数量 | 機　器　仕　様　仕　様 | 備　考 |
|---|---|---|---|---|
| FS－1 | 調理室回転釜（４釜用）　送風機 | 1 | 型　式　片吸込シロッコファン　床置型　（防振架台耐震ストッパー付）<br>#2・1/2　x　6，240CMH　×　340Pa　×　2．2kW　（3φ×200V） | CLF6-№2.5-TH-L-RS-ND-e<br>基礎（撤去・新設） |
| FE－1 | 調理室回転釜（４釜用）　排風機 | 1 | 型　式　片吸込シロッコファン　床置型　（防振架台耐震ストッパー付）<br>#2・1/2　x　6，240MH　×　340Pa　×　2．2kW　（3φ×200V） | CLF6-№2.5-TH-L-OB-ND-e<br>基礎（既存再利用） |
| FS－2 | 調理室　和え物用回転釜　送風機 | 1 | 型　式　軸流ファン　（防振吊金物付）<br>NO．4　×　1，560CMH　×　310Pa　×　0．35kW　（3φ×200V） | ALF-№4-535-NI |
| FE－2 | 調理室　和え物用回転釜　排風機 | 1 | 型　式　ストレートシロッコファン　厨房用（防振吊金物付）<br>#1・1/2　×　1，560CMH　×　180Pa　×　0．355kW　（3φ×200V） | BFS-150TXA |
| FE－3 | 洗浄室　食器洗浄機用　排風機 | 1 | 型　式　ストレートシロッコファン　厨房用（耐熱仕様・防振吊金物付）<br>#1・1/2　x　3，190CMH　×　260Pa　×　1．03kW　（3φ×200V） | BFS-450TXA |
| | | | | |
| FE－4 | 下処理室（湯気）　排風機 | 3 | 天井埋込形（耐湿仕様・低騒音形）　150φ×　320CMH×120Pa（1φ×100V） | VD-23ZB12 |
| FE－5 | 調理室ＩＨコンロ用　排風機 | 1 | 天井埋込形（低騒音形）　150φ×　200CMH×120Pa（1φ×100V） | VD-20Z12 |
| FE－6 | 洗浄室（湯気）　排風機 | 4 | 天井埋込形（耐湿仕様・低騒音形）　150φ×　245CMH×140Pa（1φ×100V） | VD-23ZB12 |
| FE－7 | 前室（事務コーナ）　排風機 | 1 | 天井埋込形（低騒音形）　150φ×　150CMH×120Pa（1φ×100V） | VD-20ZC12 |
| FE－8 | 食品庫　排風機 | 1 | 天井埋込形（低騒音形）　100φ×　100CMH×110Pa（1φ×100V） | VD-18ZC12 |
| FE－9 | 検収室　排風機 | 1 | 天井埋込形（低騒音形）　150φ×　250CMH×130Pa（1φ×100V） | VD-23ZB12 |
| FE－10 | 便所　排風機 | 1 | 天井埋込形（低騒音形）　150φ×　150CMH×130Pa（1φ×100V） | VD-20ZC12 |
| FE－11 | シャワー・脱衣室　排風機 | 1 | 中間ファン形（低騒音形）２室換気用（耐湿形）　100φx　90CMH×130Pa（1φ×100V） | VD-15ZMVC3　吸込グリル×２ |
| FE－12 | 休憩室　排風機 | 1 | 天井埋込形（低騒音形）　150φ×　250CMH×140Pa（1φ×100V） | VD-23ZB12 |
| FE－13 | 牛乳置場（牛乳保冷庫）　排風機 | 1 | ストレートシロッコファン　（防振吊金物付）　150φ×　300CMH×140Pa（1φ×100V） | BFS-50SUG<br>温度スイッチ（３０℃）<br>(FS-6TE1) |
| FE－14 | 配膳ホール・残さコーナー　排風機 | 3 | 天井埋込形（低騒音形）　150φ×　400CMH×150Pa（1φ×100V） | VD-23ZB12 |
| FE－15 | 洗浄室（移動台洗場）　排風機 | 1 | 天井埋込形（低騒音・耐湿形）　100φ×　100CMH×120Pa（1φ×100V） | VD-18ZLSC12-S |
| FS－3 | 配膳ホール　排風機 | 1 | 軸流ファン（防振吊金物付）　400φ×　700CMH×130Pa（1φ×100V） | ALF-№3-509S/615S |
| FE－16 | 下処理室（食品保冷庫）　排風機 | 2 | ストレートシロッコファン　（防振吊金物付）　200φ×　350CMH×150Pa（1φ×100V） | BFS-50SUG　温度スイッチ（３０℃）<br>(FS-6TE1) |
| FE－17 | 調理室<br>スチームコンベクションオーブン排風機 | 1 | 型　式　ストレートシロッコファン　厨房用（耐熱仕様・防振吊金具付）<br>#2　x　2，430CMH　×　310Pa　×　0．94kW　（3φ×200V） | BFS-300TX1 |
| AF－1 | エアフィルター | 1 | パネル形エアーフィルタ（ＰＳ／６００　ポリエステル相当品　重量法７５%以上）　５００×５００×　２５ｔ×６パネル（２段式３パネル連結型、端パネル側面把手付）パネルスプリング押エ兼着脱蓋付横取出しフランジ式フィルタケーシング（１，６００×１，１００（片面蓋付）×フランジ面間１５０～２５０）共　付属品：エアーフィルタエレメント１００% | |
| AF－2 | エアフィルター | 1 | パネル形エアーフィルタ（ＰＳ／６００　ポリエステル相当品　重量法７５%以上）　５００×５００×　２５ｔ×９パネル（直付型把手付）<br>正面取出し直付け上下板パネ６箇所／パネル押エ式<br>フィルタ受枠［ケーシング］別途（建築工事）　付属品：エアーフィルタエレメント１００% | |
| AF－3 | エアフィルター | 2 | パネル形エアーフィルタ（ＰＳ／６００　ポリエステル相当品　重量法７５%以上）　５００×５００×　２５ｔ×４パネル（直付型把手付）<br>正面取出し直付け上下板パネ６箇所／パネル押エ式<br>フィルタ受枠［ケーシング］別途（建築工事）　付属品：エアーフィルタエレメント１００% | |
| AC－1 | 休憩室<br>電気ヒートポンプ式エアコン<br>壁掛形 | 1 | 冷房能力　：　５．６ｋW　圧縮機：　１．５ｋW　内ファン：　４６W　外ファン：　５０W　電源：１Φ－２００Ｖ　消費電力：　２．８ｋW<br>暖房能力　：　６．７ｋW　付属品：コンクリート基礎１００□×５００Ｌ×２、転倒防止金具、他付属品共<br>グリーン購入法調達基準適合商品、新冷媒使用　MSZ-JXV5620S-W | |

※印のファン静圧，電気容量及び各寸法は，参考値とし、実施設計対応とする。
※ダクト口径は接続口径を示す。

## フード一覧表（ステンレス板　ＳＵＳ３０４　ヘアーライン仕上）

| 記　号 | 器　具　名 | 数　量 | 寸　法 | 風　量（CMH） | ダンパー寸法 | グリスフィルター 寸法（参考寸法） | 数量 | 面　風　速 |
|---|---|---|---|---|---|---|---|---|
| f－1 | 食器洗浄機 | 1 | ３，４００×１，３００（箱形） | ３，１９０ | ３００×３００×２ヶ | | | ０．２m／ｓ |
| f－2 | 回転釜 | 4 | １，２００×１，２００（箱形） | １，５６０ | ３００×３００ | ５００×５００×３０ｔ | 4 | ０．３m／ｓ |
| f－3 | 回転釜（和え物用） | 1 | １，２００ｘ１，２００（箱形） | １，５６０ | ３００×３００ | ５００×５００×３０ｔ | 1 | ０．３m／ｓ |
| f－4 | スチームコンベクションオーブン | 1 | １，５００×１，５００（箱形） | ２，４３０ | ４００×５００ | ５００×５００×３０ｔ | 1 | ０．３m／ｓ |

☆下処理室・調理室・洗浄室の給・排気量は同一になるようにエアーバランスを考慮する。

完成図　令和３年２月

| 横浜市建築局 | | 工事名 | 新橋小学校給食室改修その他工事（衛生空調設備工事） |
|---|---|---|---|
| 年月日 R.2.2 | 縮尺 N.S(A1) N.S(A3) | 図面名称 | 機器表・器具表（１）・換気量算定書 |
| 設計者 | | 施設番号 | 棟番号 完成年度 図面種類 図面枚数 図面番号 M-08 |
| 株式会社 アーキテクト・アソシエイツ・ヨコハマ 一級建築士 第22O766号 平山 正義 | | | |

## 食品冷蔵庫　仕様（分離型）541CD-CK

| | |
|---|---|
| 有効内容量 | 冷蔵部分　１．３４０L |
| 電気容量 | 冷蔵部分　単相１００Ｖ　３９０Ｗ |
| 材　　質 | ＳＵＳ４３０　＃４研磨クリアー塗装 |
| 外形寸法 | １．５００×８５０×２．００５ |
| 温度調整 | 冷蔵部分　２～１０℃ |
| 摘　　要 | １．断熱材は硬質発泡ポリウレタン注入方式とする。<br>２．両方向から取出し可能なパススルー方式とする。<br>扉は片面４枚、計８枚とし、マグネットパッキング方式とする。<br>３．冷却機及びファンは上部または側面組込み方式とする。<br>４．棚は着脱容易な構造とする。<br>５．自動温度調節装置、自動霜取装置及び外部より見える温度計が装備されているものとする。<br>６．特定フロン規制対応とする。<br>７．排水パイプは本体に固定する。（ＳＵＳ又は塩ビフレキホース付）<br>８．庫内排水及びドレンは１か所で集約する。<br>９．冷蔵部分、冷凍部分はそれぞれ別コンセントとする。 |

## 食品冷凍庫　仕様（分離型）483SS-CK

| | |
|---|---|
| 有効内容量 | 冷凍部分　１．０７８Ｌ |
| 電気容量 | 冷凍部分　三相２００Ｖ　９１０Ｗ |
| 材　　質 | ＳＵＳ４３０　＃４研磨クリアー塗装 |
| 外形寸法 | １．２００×８５０×２．００５ |
| 温度調整 | 冷凍部分　－２０℃以下 |
| 摘　　要 | １．断熱材は硬質発泡ポリウレタン注入方式とする。<br>２．両方向から取出し可能なパススルー方式とする。<br>扉は片面２枚、計４枚とし、マグネットパッキング方式とする。<br>３．冷却機及びファンは上部または側面組込み方式とする。<br>４．棚は着脱容易な構造とする。<br>５．自動温度調節装置、自動霜取装置及び外部より見える温度計が装備されているものとする。<br>６．特定フロン規制対応とする。<br>７．排水パイプは本体に固定する。（ＳＵＳ又は塩ビフレキホース付）<br>８．庫内排水及びドレンは１か所で集約する。<br>９．冷蔵部分、冷凍部分はそれぞれ別コンセントとする。 |

※　給食室改修工事の場合スペースなどの状況により、冷凍冷蔵庫一体型または分離型とする。(教育、建築、電気との協議により決定する)

## 調理済み食品保冷庫　仕様 541CD-CK

| | |
|---|---|
| 外形寸法 | １．５００×８５０×２．００５ |
| 材　　質 | 本体　ＳＵＳ４３０　０．５ｔ |
| | アジャスター及び囲い縁　ＳＵＳ３０４ |
| 電気容量 | 単相１００Ｖ　３９０Ｗ |
| 収納能力 | 食缶（３０５φ×２９０㎜）が２４缶以上収納可能なもの。 |
| 摘　　要 | １．断熱材は硬質発泡ポリウレタン注入方式とする。<br>２．両方向から取出し可能なパススルー方式とする。<br>扉は片面４枚、配膳室側扉施錠、マグネットパッキング方式とする。<br>３．冷却機及びファンは上部または側面組込み方式とする。<br>４．操作盤＝スイッチ・温度計（マイコン制御　デジタル表示）<br>・温度調節機<br>５．温度調節＝０℃～１０℃、マイコン制御<br>６．除湿装置＝全自動オフサイクルデフロスト<br>７．棚は鋼線樹脂コーティングで取外し可能とする。<br>８．特定フロン規制対応とする。<br>９．庫内排水及びドレンは１か所に集約する。<br>１０．排水パイプは本体に固定する（ＳＵＳ又は塩ビフレキホース付）。<br>１１．排気については前面排気が可能なもの（フロントエア）とする。 |

## スチ-ムコンベクションオ-ブン仕様（２０段）　CSWH-GW201-1(特)

| | |
|---|---|
| 仕様概要 | 調理能力目安:２５０人,収納能力:１／１ホテルパン２０枚 |
| 機　能 | プログラム調理,ク-ルダウン,二重扉ガラス,風量･温度調整機能付　　水道直結部分は水道局基準,ガス機器防火性能評定品 |
| 附属機器 | 軟水器,カ-ト２台,１／１ホテルパン(深さ２５mm×２０枚,６５mm×２０枚,１／１穴あきホテルパン深さ４０mm×２０枚,焼き網×２０枚)付 |
| 電気容量 | ＡＣ１００Ｖ　　電気消費量　１．８ｋＷ以下 |
| ガス消費量 | ４８．８ｋＷ |
| 外形寸法 | ９８０×８５５×１．８６０ |

## カートイン式パススルー牛乳保冷庫　仕様（カート２台用、間口１８００mmタイプ）　72M5-CK 100V

| | |
|---|---|
| 外形寸法 | １．８００×１．０００×２．３５０ |
| 内形寸法 | １．６９４×７９８×１．７７３ |
| 材　　質 | 外装、内装／ＳＵＳ４３０　０．５ｔ |
| 断 熱 材 | 硬質発泡ポリウレタン注入方式 |
| 電気容量 | 単相１００Ｖ　６９０Ｗ |
| 冷却装置 | 全密閉式 |
| 除霜装置 | オフサイクル自動除霜 |
| 温度調節 | ０℃～１０℃　自動温度調節機付 |
| 温 度 計 | デジタル式 |
| 扉 | ４枚扉（片面２枚　両方向で計４枚）　マグネットパッキング方式 |
| 摘　　要 | １．アース線は電源コードと同軸とする。<br>２．モーター及びコンプレッサーは信頼性の高いメーカーのものを使用する。<br>３．上部機械部の背面もカバーする。<br>４．排水については適切な処理を行う。<br>５．特定フロン規制対応とする。<br>６．運転時間タイマーを設置する。<br>７．設置場所の段差について対応する。<br>８．カートは牛乳ケースが１段につき４箱、６段以上載せることが可能（２４ケース以上）で、耐久性が高く保冷庫内の出入れが容易なものを２台付属する。（牛乳ケースの大きさは２５０×３７０×１７０、１ケースにつき２００ｍＬの牛乳、２４パック入り）<br>９．換気については前面排気が可能なもの（フロントエア）とする。 |

## 食器洗浄機　仕様　BIT-600特殊タイプ

| | |
|---|---|
| 機種 | ボイラー内蔵型水圧式食器洗浄機（２槽式）　　※ドライ仕様　　自動ストップ機能付き |
| 給湯方式 | 洗浄機専用内蔵ボイラーにより昇温　　※排気温度２６０℃以下 |
| 洗浄能力 | １時間当り　６，０００個以上の処理が可能なものとする（直径１４０mmの食器洗浄時） |
| 電機容量 | ３Ｐ－２００Ｖ、コンベアモーア、ポンプモーア　他　４．７ｋＷ |
| ガス消費量 | ２７．９ｋＷ |
| 外形寸法 | ３，０００×１，２２０×１，５００ |
| 摘　　要 | １　材質はＳＵＳ４３０とする。<br>２　スイッチボックス及びモーター等は水のかからない構造とする。<br>３　側面はすべてステンレスで覆い、保守を要する場合は着脱式とする。<br>４　内蔵ボイラーの排気筒は直径１５０φとし、材質はＳＵＳ３０４とする。<br>５　ボイラー上部の排気筒は床面より１，８００Ｈまでの部分には、カバー（網等）をする。<br>６　水道直結部は水道局基準とする。<br>７　内蔵ボイラーにはボールタップを使用する。<br>８　スイッチボックス内部はマグネット式安全装置付とする。<br>９　洗浄室内（コンベア左右）に消音用カーテンを取り付ける。<br>１０　コンベアの有効幅は７５０以上とし、高さは８５０程度とする。<br>１１　コンベアの速度は可変とする。<br>１２　ノズルパイプは容易に取り外し可能な構造とする。<br>１３　仕上げ用給湯シャワー付とする。<br>１４　自動点火（圧電着火）とする。<br>１５　湯栓取付（ＹＴ２００ＳＮＲ１３相当を附属）。<br>１６　動力制御盤は手元開閉器（漏電遮断器）を組込む。<br>尚、下記の安全装置を内蔵するものとする。<br>１．立ち消え安全装置。２．空焚き防止装置。３．非常停止装置。 |

### ガス消費量

| | 設置場所 | 器具名 | 数量 | ガス消費量（ｋＷ）１台あたり | ガス消費量（ｋＷ）計 | |
|---|---|---|---|---|---|---|
| | 屋外 | 瞬間給湯機 | ２ | １０８．０ | ２１６．０ | |
| | | | | | | |
| | | （室外計） | | | ２１６．０ | |
| Ｑ１ | 洗浄室 | 食器洗浄機 | １ | ２７．９ | ２７．９ | ３０ｋＱ |
| Ｑ２ | 調理室 | 回転釜 | ４ | ３７．２ | １４８．８ | ４０ｋＱ |
| Ｑ３ | | 回転釜 | １ | ３７．２ | ３７．２ | ４０ｋＱ |
| Ｑ５ | | スチームコンベクションオーブン | １ | ７５．６ | ７５．６ | ３０ｋＱ |
| | | | | | | |
| | 洗浄室<br>調理室 | （計） | | | （２８９．５） | |
| | | 合計 | | | ５０５．５ | |
| | | （室内計） | | | ＊１（２８９．５） | |

● 給食室の最大消費熱量のチェック（参考計算例）

ガス器具の消費熱量　＊１２８９．５ｋＷ

電気機器（ヒーター等）　３８．９ｋＷ

＊（保管庫交互運転）

計　３２８．４ｋＷ　＜　３５０．０ｋＷ

＊１・最大消費熱量が３５０ｋＷ以上で、床面積が２００ｍ２以上の場合には、不活性ガス消火設備、ハロゲン化合物消火設備又は粉末消火設備が必要となる。（消防法施行令第１３条）

・最大消費熱量の合計が３５０ｋＷ以上の場合には、火炎伝送防止装置として自動消火装置が必要となる場合がある。（横浜市火災予防条例第４条の４）

### 電気機器　発熱量

| 設置場所 | 器具名 | ヒーター電気容量（ｋＷ）保管庫交互運転 | | |
|---|---|---|---|---|
| 洗浄室 | 食器消毒保管庫 | １９．２（最大値） | | |
| 〃 | 食缶消毒保管庫 | | | |
| 調理室 | 器具消毒保管庫２台 | | | |
| 下処理室 | 器具消毒保管庫１台 | １０．４ | | |
| 調理室 | ＩＨコンロ | ９．３ | | |
| 計 | | ３８．９ ＊１ | | |

＊　電気容量（ヒーター）の算定は、保管庫交互運転を標準とする。
上表の数値は参考値とする。実施設計に於いては、空欄部を含め電気担当者に確認する。

● 火を使用する室に設置する換気設備（建設省告示１８２６号）

（調理室・洗浄室系統）　（食器洗浄機・スチームコンベクションオーブン）

Ｖ＝４０・Ｋ・Ｑ　、　Ｖ＝３０・Ｋ・Ｑ

Ｋ＝都市ガス：０．９３ｍ３／ｈ

（参考計算例）Ｑ１＝　２７．９ｋＷ　，　Ｑ２＝　１４８．８ｋＷ

Ｑ３＝　３７．２ｋＷ

Ｑ５＝　７５．６ｋＷ

Ｖ１＝３０　×　０．９３ｍ３／ｈ　×　２７．９ｋＷ　＝　７７８ｍ３／ｈ

Ｖ２＝４０　×　０．９３ｍ３／ｈ　×　１４８．８ｋＷ　＝　５５３５ｍ３／ｈ

Ｖ３＝４０　×　０．９３ｍ３／ｈ　×　３７．２ｋＷ　＝　１３８４ｍ３／ｈ

Ｖ５＝３０　×　０．９３ｍ３／ｈ　×　７５．６ｋＷ　＝　２１０９ｍ３／ｈ

完成図　令和３年２月

| 横浜市建築局 | | | 工事名 | 新橋小学校給食室改修その他工事（衛生空調設備工事） |
|---|---|---|---|---|
| 年月日 R.2.2 | 縮尺 | N.S(A1) N.S(A3) | 図面名称 | 器具表（２） |
| 設計者 | | | 施設番号 | 棟番号 / 完成年度 / 図種 / 面積 / 図面枚数 / 図面番号 |
| 株式会社 アーキテクト・アソシエイク・ヨコハマ 一級建築士　第220766号　平山 正義 | | | | M-09 |

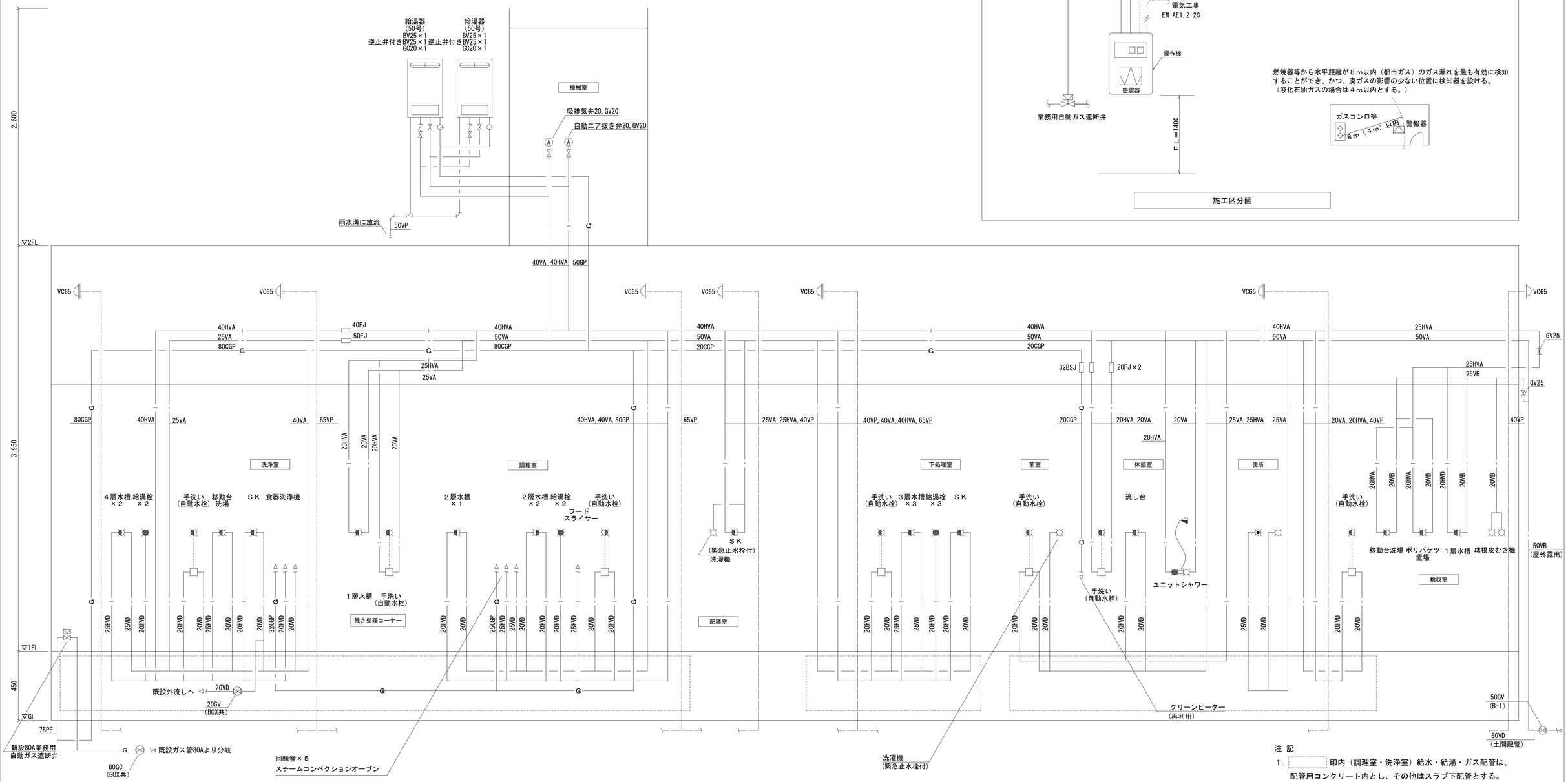


系統図（給水・給湯・ガス） Ｓ＝Ｎ．Ｓ

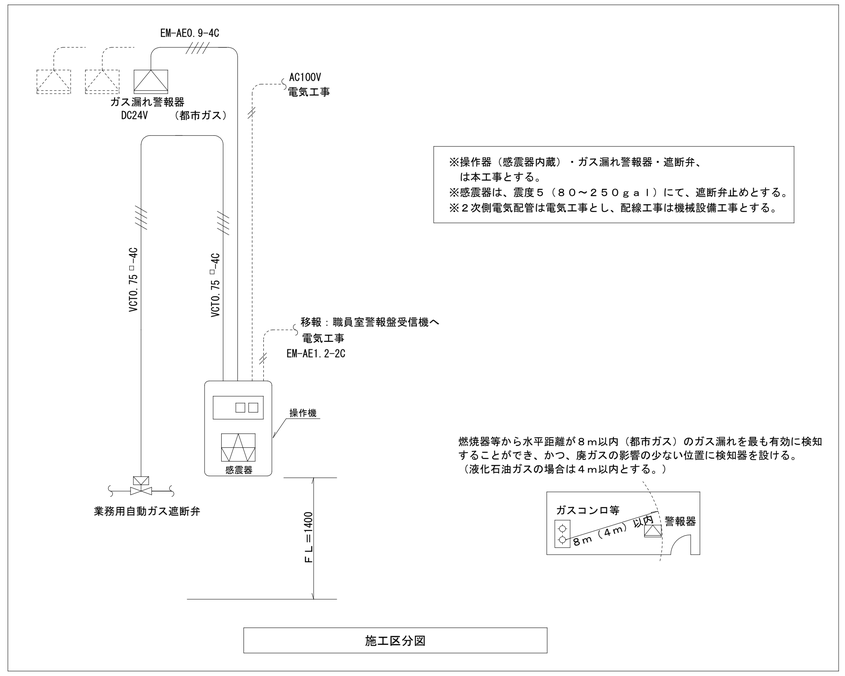


施工区分図

注 記

1．［　　］印内（調理室・洗浄室）給水・給湯・ガス配管は、配管用コンクリート内とし、その他はスラブ下配管とする。

2．［　　］印内（休憩室）給水・給湯・ガス配管は、スラブ上配管とする。

完成図 令和３年２月

| | | | |
|---|---|---|---|
| 横浜市建築局 | | 工事名 | 新橋小学校給食室改修その他工事（衛生空調設備工事） |
| 年月日 R.2.2 | 縮尺 N.S(A1) N.S(A3) | 図面名称 | 系統図（給水・給湯・ガス）・施工区分図 |
| 設計者 株式会社 アーキテクト・アソシエイク・ヨコハマ 一級建築士 第220766号 平山 正義 | | 施設番号 / 棟番号 / 完成年度 / 図種 / 図面枚数 | 図面番号 M-10 |

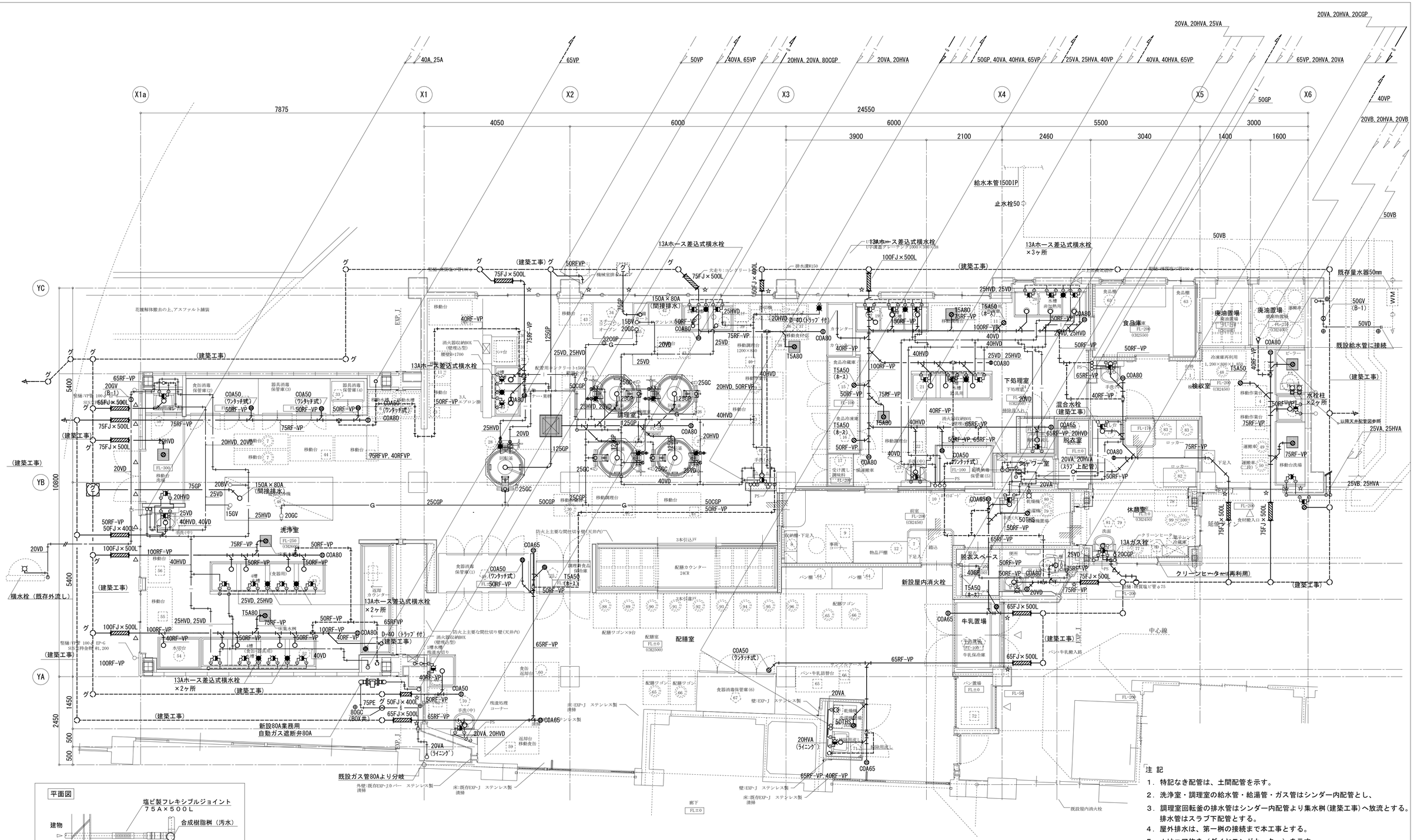


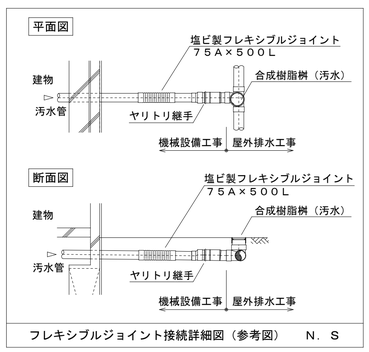


フレキシブルジョイント接続詳細図（参考図）　N. S

1階平面図（衛生）　1/50

注 記

1. 特記なき配管は、土間配管を示す。
2. 洗浄室・調理室の給水管・給湯管・ガス管はシンダー内配管とし、
3. 調理室回転釜の排水管はシンダー内配管より集水桝(建築工事)へ放流とする。排水管はスラブ下配管とする。
4. 屋外排水は、第一桝の接続まで本工事とする。
5. ☆はコア抜き（ダイヤモンドカッター）を示す。
6. △はスリーブを示す。
7. (グ) (グ) はグリストラップ(建築工事)で処理される系統の桝を示し、以降屋外排水設備工事(建築工事)にて処理する。
8. (T) はトラップ桝(建築工事)を示し、以降屋外排水設備工事(建築工事)にて処理する。
9. ⊕ は埋設表示標（鉄製）を示す。

完成図　令和３年２月

| | | | |
|---|---|---|---|
| 東京ガス見積番号 | E1−9127100 | | |
| 横浜市建築局 | | 工事名 | 新橋小学校給食室改修その他工事（衛生空調設備工事） |
| 年月日 R.2.2 | 縮尺 1:50(A1) 1:100(A3) | 図面名称 | 1階平面図（衛生） |
| 設計者 | | 施設番号 | 棟番号 完成年度 図面種類 図面枚数 図面番号 |
| 株式会社 アーキテクト・アソシエイツ・ヨコハマ 一級建築士 第220766号 平山 正義 | | | M-11 |

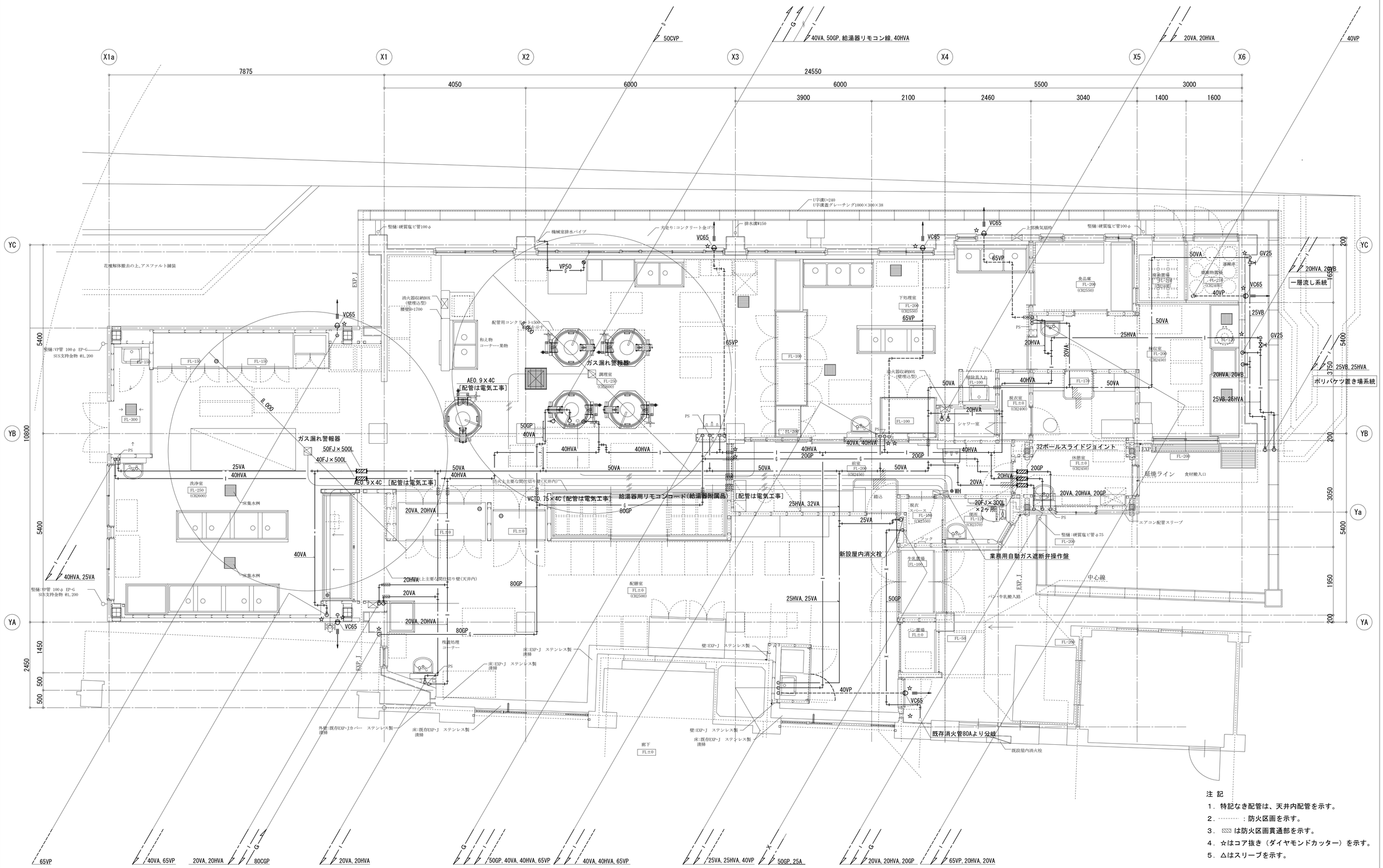


注 記

1．特記なき配管は、天井内配管を示す。

2．┈┈┈：防火区画を示す。

3．▨ は防火区画貫通部を示す。

4．☆はコア抜き（ダイヤモンドカッター）を示す。

5．△はスリーブを示す。

完成図　令和3年2月

1階平面図（天井内配管・配線図）　1/50

| 東京ガス見積番号 |
|---|
| E1－9127100 |

| 横浜市建築局 | | 工事名 | 新橋小学校給食室改修その他工事（衛生空調設備工事） |
|---|---|---|---|
| 年月日 R.2.2 | 縮尺 1:50(A1) 1:100(A3) | 図面名称 | 1階平面図（天井内配管・配線図） |
| 設計者 | | 施設番号 / 棟番号 / 完成年度 / 図種 / 図類 / 図面枚数 / 図面番号 | M-12 |
| 株式会社 アーキテクト・アソシエイツ・ヨコハマ<br>一級建築士 第220766号 平山 正義 | | | |

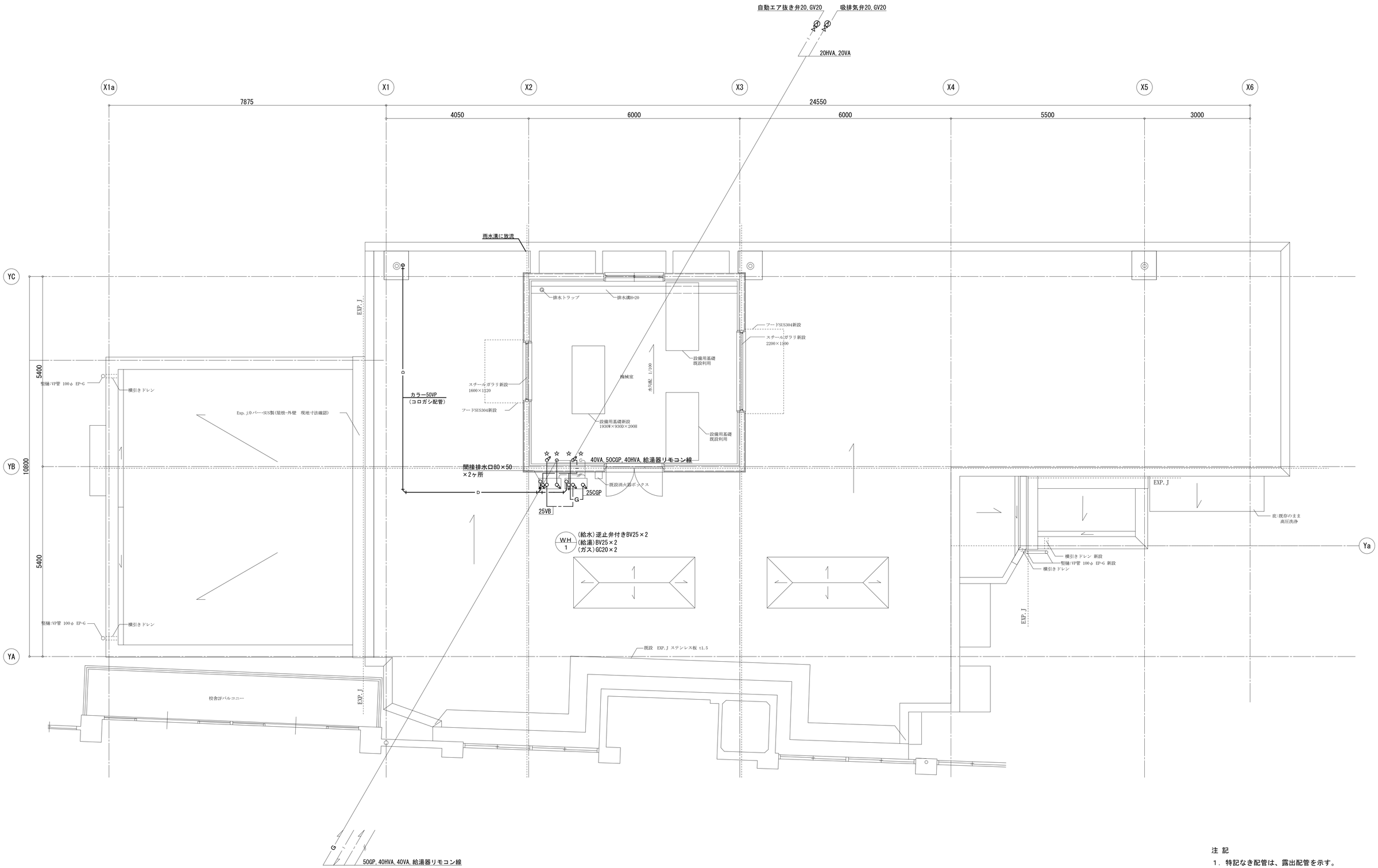


注 記

1．特記なき配管は、露出配管を示す。

2．☆はコア抜き（ダイヤモンドカッター）を示す。

２階平面図（衛生） 1/50

完成図 令和３年２月

| 東京ガス見積番号 |
|---|
| E1－9127100 |

| 横浜市建築局 | | | 工事名 | 新橋小学校給食室改修その他工事（衛生空調設備工事） |
|---|---|---|---|---|
| 年月日 | R. 2. 2 | 縮尺 | 1:50(A1) 1:100(A3) | 図面名称 | ２階平面図（衛生） |
| 設計者 | | | 施設番号 | 棟番号 | 完成年度 | 図種 | 図類 | 図面枚数 | 図面番号 |
| 株式会社 アーキテクト・アソシエイツ・ヨコハマ 一級建築士 第220766号 平山 正義 | | | | | | | | | M-13 |

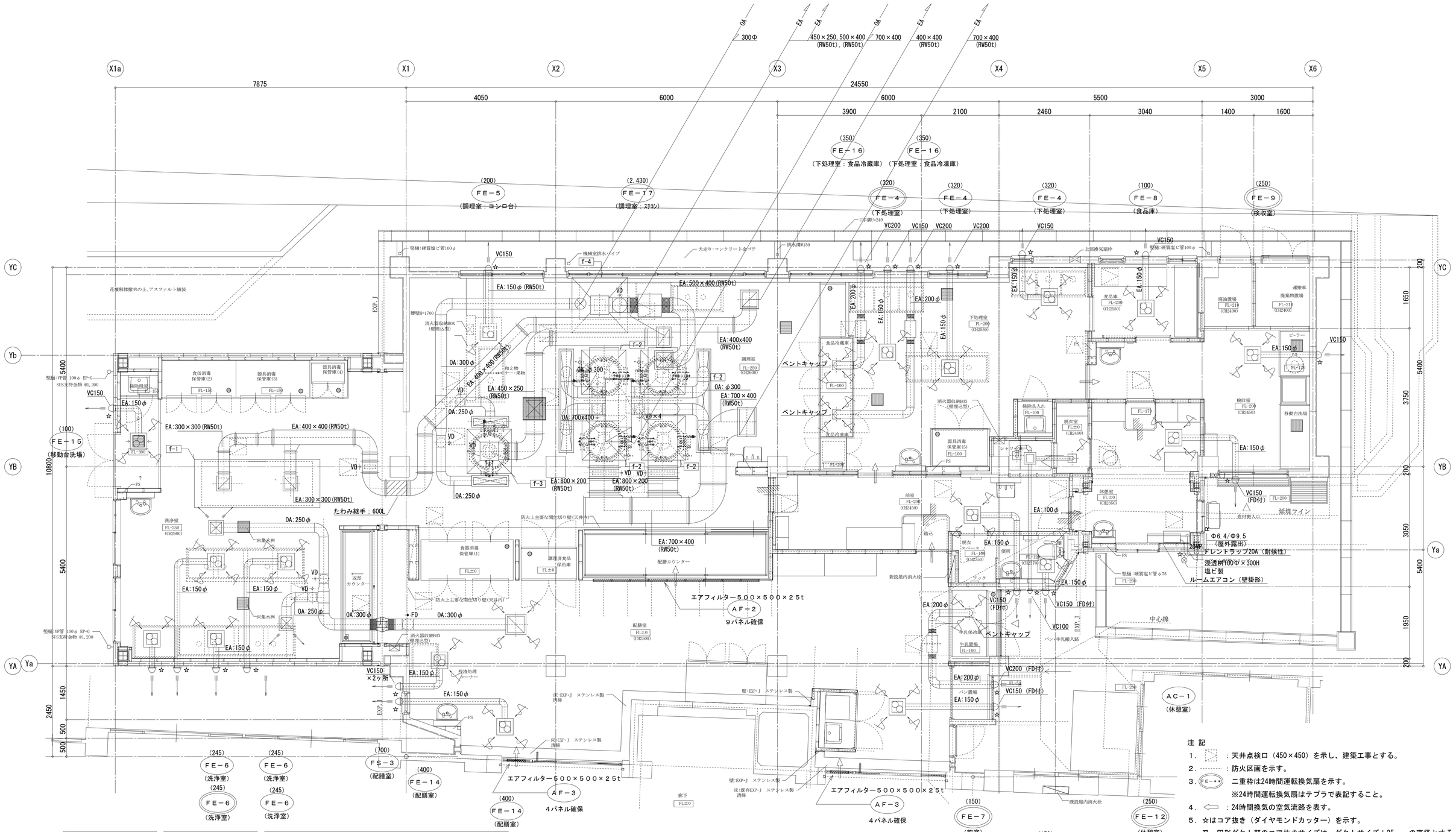


1階平面図（換気）　1/50

注 記

1．：天井点検口（450×450）を示し、建築工事とする。
2．：防火区画を示す。
3．FE－＊＊ 二重枠は24時間運転換気扇を示す。
　※24時間運転換気扇はテプラで表記すること。
4．⇦：24時間換気の空気流路を表す。
5．☆はコア抜き（ダイヤモンドカッター）を示す。
　又、円形ダクト部のコア抜きサイズは、ダクトサイズ＋25mmの直径とする。
6．★は区画貫通部を示す。
7．排気フード天井内部分は断熱材ＲＷ５０ｔ取付とする。
8．火気使用ダクトはＲＷ５０ｔ巻きとし、その他の用途のダクト等には
　接続しないこととする。
9．屋内外機渡り配線（ＥＭ－ＣＥＥ２．０－３Ｃ）は、冷媒管共巻とする。

| 調理室 | (FS-2) |
|---|---|
| 制気口 | 2 |
| 種　類：VHS | |
| 換気量：780 m3/h | |
| 寸　法：900×200 | |
| BOX：1,100×400×450H | |
| 結露防止型 | |

| 配膳室 | (FS-3) |
|---|---|
| 制気口 | 1 |
| 種　類：HS | |
| 換気量：700 m3/h | |
| 寸　法：450×450 | |
| BOX：650×650×500H | |

| 調理室 | (FS-1) |
|---|---|
| 制気口 | 2 |
| 種　類：VHS | |
| 換気量：3,120 m3/h | |
| 寸　法：2,700×300 | |
| BOX：2,900×500×350H | |
| 結露防止型 | |

| 配膳室 | (FS-3) |
|---|---|
| 制気口 | 2 |
| 種　類：VHS | |
| 換気量：350 m3/h | |
| 寸　法：300×300 | |
| BOX：500×500×400H | |
| 結露防止型 | |

給食室と校舎側とのエアーバランスの確認

□調理室

給気ファン：FS-1＋FS-2　6,240 m3/h＋1,560 m3/h＝7,800 m3/h
排気ファン：FE-1＋FE-2　6,240 m3/h＋1,560 m3/h＋2,430 m3/h＝10,430 m3/h
　給気　7,800 m3/h　＞　10,430 m3/h
　よって配膳室よりフィルター経由で流入

□洗浄室

給気ファン：FS-3　700 m3/h
排気ファン：FE-3　3,190 m3/h
　給気　700 m3/h　＞　3,190 m3/h
　よって配膳室よりフィルター経由で流入

□その他の室

天井扇等により排気し、給気は配膳室よりフィルター経由で流入

完成図　令和３年２月

| 横浜市建築局 | | 工事名 | 新橋小学校給食室改修その他工事（衛生空調設備工事） |
|---|---|---|---|
| 年月日 R.2.2 | 縮尺 1:50(A1) 1:100(A3) | 図面名称 | 1階平面図（換気） |
| 設計者 | | 施設番号 | 棟番号 / 完成年度 / 図種 / 図面類 / 図面枚数 / 図面番号 |
| 株式会社 アーキテクト・アソシエイツ・ヨコハマ 一級建築士 第220766号 平山 正義 | | | M-14 |

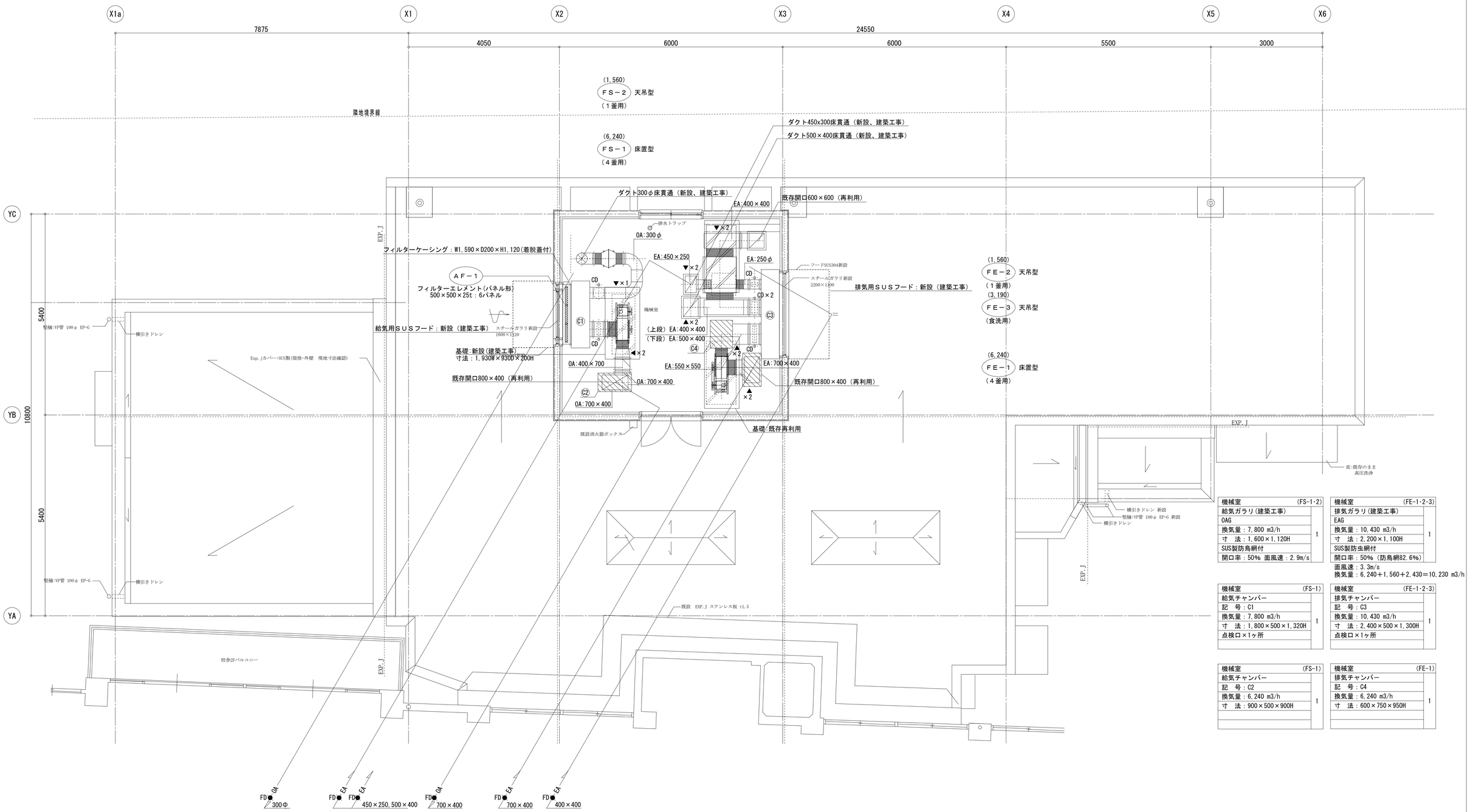


| 機械室 | (FS-1･2) | |
|---|---|---|
| 給気ガラリ（建築工事） | | 1 |
| OAG | | |
| 換気量：7,800 m3/h | | |
| 寸　法：1,600×1,120H | | |
| SUS製防鳥網付 | | |
| 開口率：50% 面風速：2.9m/s | | |

| 機械室 | (FE-1･2･3) | |
|---|---|---|
| 排気ガラリ（建築工事） | | 1 |
| EAG | | |
| 換気量：10,430 m3/h | | |
| 寸　法：2,200×1,100H | | |
| SUS製防虫網付 | | |
| 開口率：50%（防鳥網82.6%） | | |

面風速：3.3m/s
換気量：6,240+1,560+2,430＝10,230 m3/h

| 機械室 | (FS-1) | |
|---|---|---|
| 給気チャンバー | | 1 |
| 記　号：C1 | | |
| 換気量：7,800 m3/h | | |
| 寸　法：1,800×500×1,320H | | |
| 点検口×1ヶ所 | | |
| | | |

| 機械室 | (FE-1･2･3) | |
|---|---|---|
| 排気チャンバー | | 1 |
| 記　号：C3 | | |
| 換気量：10,430 m3/h | | |
| 寸　法：2,400×500×1,300H | | |
| 点検口×1ヶ所 | | |
| | | |

| 機械室 | (FS-1) | |
|---|---|---|
| 給気チャンバー | | 1 |
| 記　号：C2 | | |
| 換気量：6,240 m3/h | | |
| 寸　法：900×500×900H | | |
| | | |
| | | |

| 機械室 | (FE-1) | |
|---|---|---|
| 排気チャンバー | | 1 |
| 記　号：C4 | | |
| 換気量：6,240 m3/h | | |
| 寸　法：600×750×950H | | |
| | | |
| | | |

注 記

1．▼：風量測定口を示す。

2．既存ガラリ撤去及び壁改修工事は建築工事とする。

3．ダクト用床開口及び補強工事は建築工事とする。

２階平面図（換気）　1/50

完成図　令和３年２月

| 横浜市建築局 | | | 工事名 | 新橋小学校給食室改修その他工事（衛生空調設備工事） |
|---|---|---|---|---|
| 年月日 R.2.2 | 縮尺 | 1:50(A1) 1:100(A3) | 図面名称 | ２階機械室平面図（換気） |
| 設計者 | | | 施設番号 | 棟番号 / 完成年度 / 図種 / 図面 / 図面枚数 / 図面番号 |
| 株式会社 アーキテクト・アソシエイツ・ヨコハマ 一級建築士 第220766号 平山 正義 | | | | M-15 |

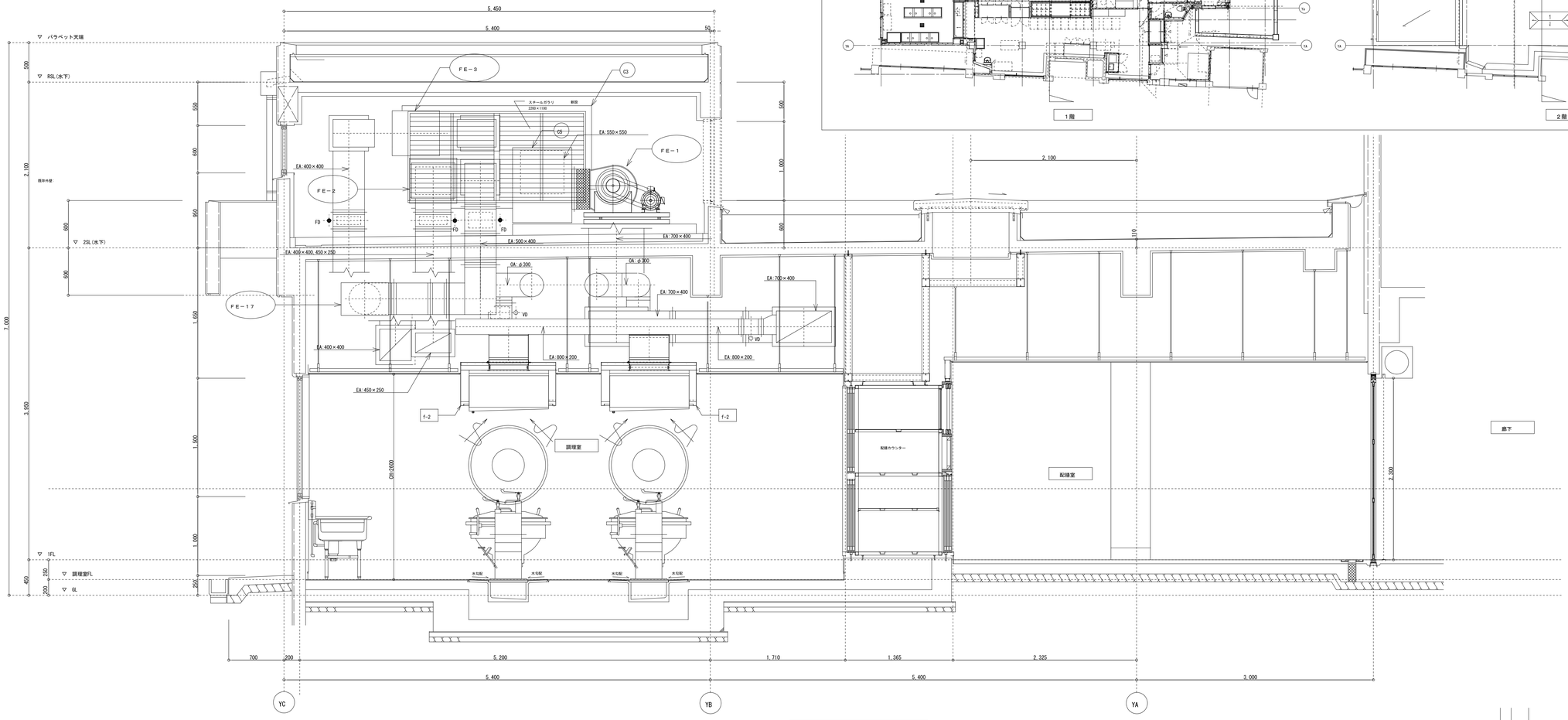


給食室断面図（換気）　1/30

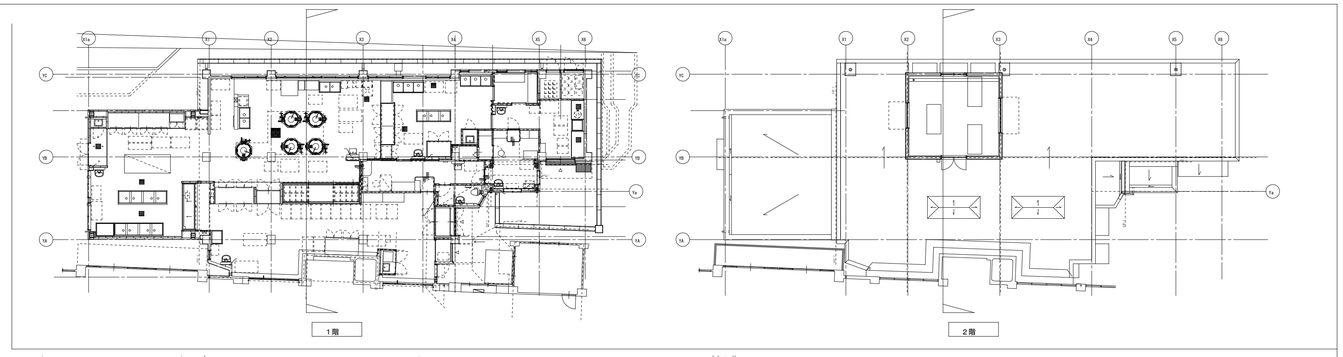


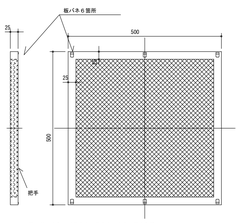


エアーフィルター（５００×５００×２５ｔアルミ枠、
エレメント押え共）
３連組×３　計９パネル

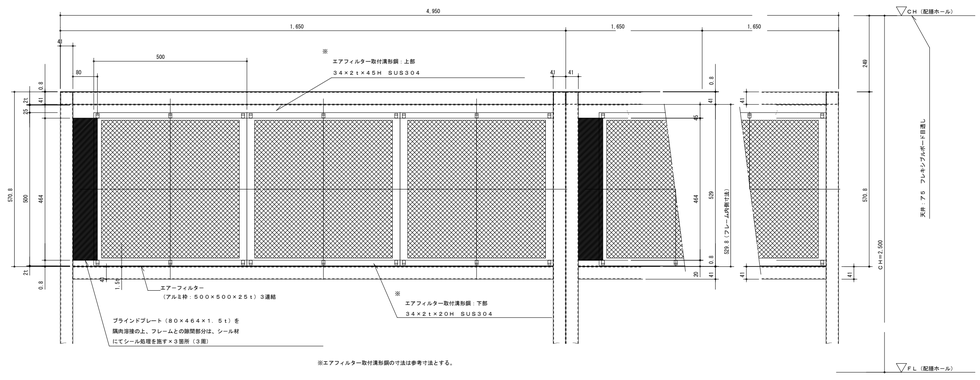


※エアフィルター取付溝形鋼の寸法は参考寸法とする。

ＡＦ－２　取付詳細図　1/10

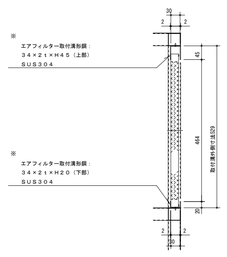


ＡＦ－２　取付詳細図　1/10

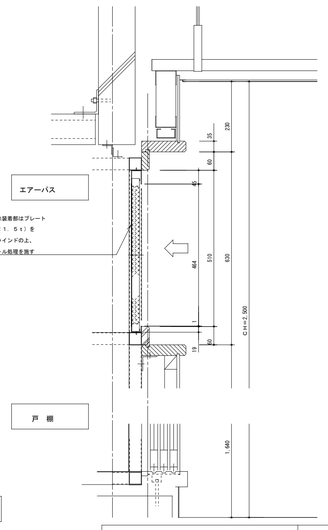


注記：１．エアフィルター以外は全て建築工事にて、各寸法は建築工事と調整の上で決定すること。

２．フレームとフィルター取付溝形鋼の接合にビスを行う場合は、サラビスを使用し、
　　溝内側にビスが突起しないものとする。

３．ＡＦ－３は構造及び取り付け方法はＡＦ－２に倣ずる。

完成図　令和３年２月

| | | | |
|---|---|---|---|
| 横浜市建築局 | | 工事名 | 新横小学校給食室改修その他工事（衛生空調設備工事） |
| 年月日 | 令２.２ | 縮尺 | 1:10, 1:30(A1) 1:20, 1:60(A3) |
| 図面名称 | 給食室断面図（換気）・ＡＦ－２取付詳細図 | | |
| 設計者 | 株式会社 アーキテクト・アソシエイト・ネットワーク 一級建築士 第220766号 平山 正義 | 当設番号 | 構番号 / 完成年度 / 図面種類 / 図面枚数 / 図面番号 M-16 |

衛生器具等の型番は参考とする。

調理室

ガス回転釜（建築工事）

（参考図）

２６　２７

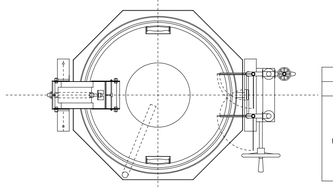

平　面　図

| | |
|---|---|
| 番　号 | 26,27,28　数量　２＋２＝４ |
| 器具名 | 回転釜 |
| 付属器具（１台当り） | 給水用２０首長自在水栓（レバーハンドル付）（２０－Ｆ５）<br>給湯用２０首長自在水栓（レバーハンドル付）（２０－Ｆ５）<br>給湯用（清掃用）１３Ａホース差込式横水栓（ＹＴ２８ＡＵＮＨ１３） |

・ガス消費量３７．２ｋＷ

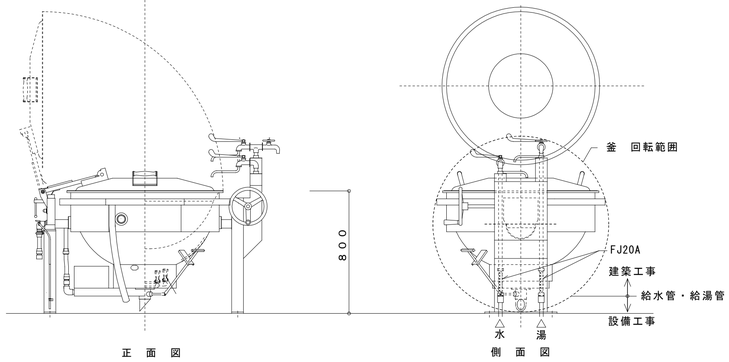


正　面　図　　側　面　図

・回転釜の設置位置及び給水、給湯、ガス、排水の立ち上げ位置については、建築工事及び回転釜機器承諾図承諾前に十分に確認し調整の上、施工する。

ガス回転釜詳細図　１／２０

食器洗浄機

洗浄室

４８

| | | | |
|---|---|---|---|
| 番　号 | 48 | 数量 | 1 |
| 器具名 | 食器洗浄機 | | |
| 付属器具 | １３横水栓（参考型番ＹＴ２００ＳＮＲ１３）<br>動力制御盤［手元開閉器（漏電遮断器）組込］ | | |
| 取付器具 | ２０ＢＡＶ（逆止メ機構付）「給水用」<br>２０ＧＶ「給湯用」，２０ネジコック | | |

製作手配上の留意点

１．食器洗浄機内の清掃が容易に出来るように作製する。
　清掃用点検口を両側に設置（両側点検口）
２．飛散防止用カーテンの取付ビス等は鎖ひない物とする。
３．排水口端部は、水寄せ斜きりとする。（下図参照）
４．仕様寸法等は下記の通りとする。

※メーカーにより給水、給湯、排水、ガス排気、電気のタッピング位置が異なる為、配管の立ち上げ位置には充分注意する。

ガス（給水、給湯、排水、電気等）配管と自動洗浄機の接続位置は、洗浄機使用作業者等の歩行の邪魔にならないように機器側面（周囲）より機器内側に位置する。かつ、バルブ操作、排水口清掃等の保守点検スペースを確保する。

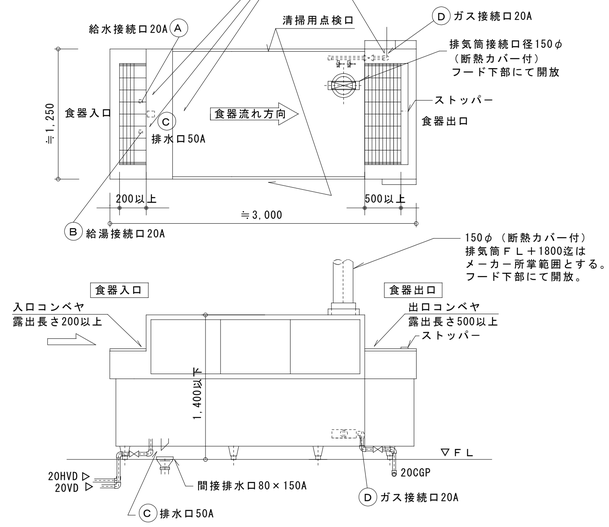


※機器承諾図により、食器の流れ方向、給水、給湯、ガス、排水の接続位置等を十分に確認し調整の上、洗浄作業等の使用時に支障のないよう施工する。

食器洗浄機詳細図　１／３０

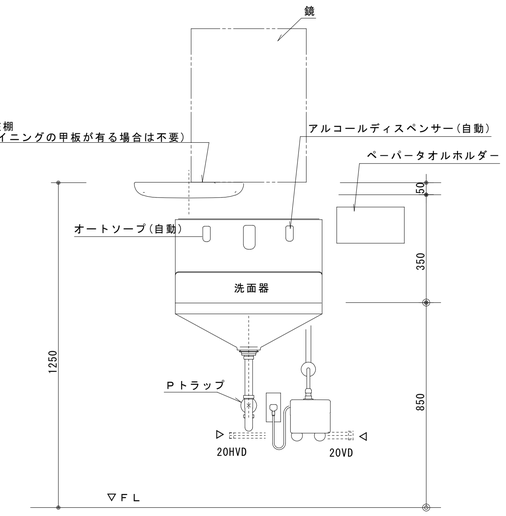


調理室　４７

前室　１４

自動消毒手洗器取付詳細

※　ペーパータオルホルダーの取付位置は、学校側と調整する。

調理室

ガス回転釜（和え物用）（建築工事）

（参考図）

２８

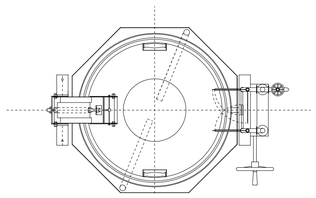

平　面　図

| | |
|---|---|
| 番　号 | 26,27,28　数量　1 |
| 器具名 | 回転釜 |
| 付属器具（１台当り） | 給水用２０首長自在水栓（レバーハンドル付）（２０－Ｆ５）<br>給湯用２０首長自在水栓（レバーハンドル付）（２０－Ｆ５）<br>給湯用（清掃用）１３Ａホース差込式横水栓（ＹＴ２８ＡＵＮＨ１３） |

・ガス消費量３７．２ｋＷ

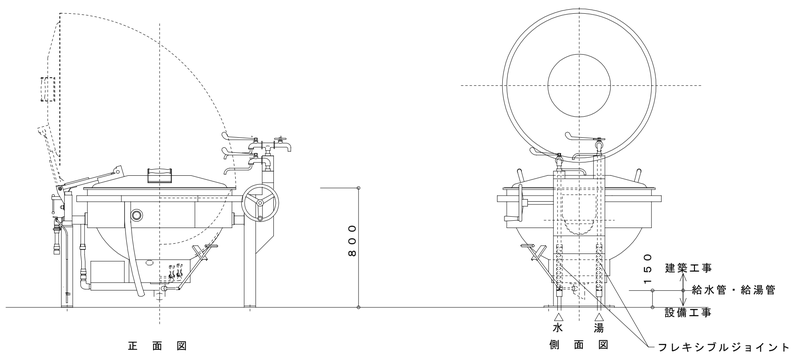


正　面　図　　側　面　図

ガス回転釜（和え物用）詳細図　１／２０

検収室

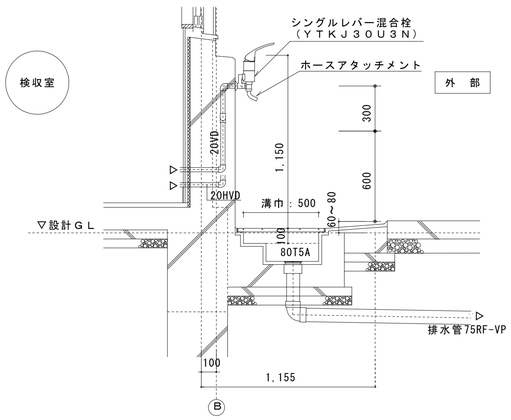


外部ポリバケツ洗い場廻り　詳細図　１／２０

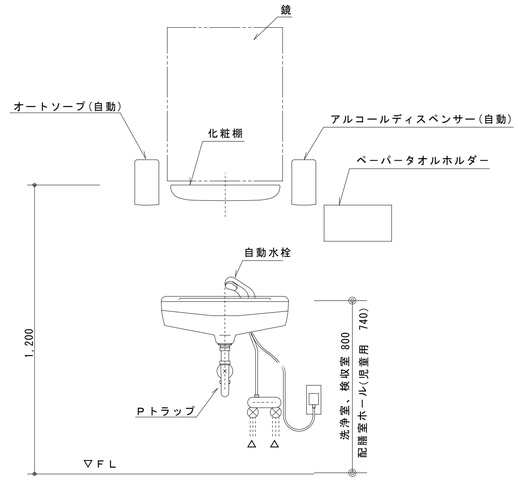


洗浄室　５７

検収室　６

下処理室　２３

残さコーナー　７０

便所
※便所は給湯なし　８４

休憩室　８１

洗面器取付詳細

※　ペーパータオルホルダーの取付位置は、学校側と調整する。

完成図　令和３年２月

| | | | |
|---|---|---|---|
| 横浜市建築局 | | 工事名 | 新橋小学校給食室改修その他工事（衛生空調設備工事） |
| 年月日 R.2.2 | 縮尺 1:20,1:30(A1) 1:40,1:60(A3) | 図面名称 | 厨房器具詳細図（１） |
| 設計者 | | 施設番号 / 棟番号 / 完成年度 / 図種 / 図面枚数 | 図面番号 |
| 株式会社 アーキテクト・アソシエイツ・ヨコハマ<br>一級建築士　第220766号　平山 正義 | | | M-17 |

## 検収室 ⑤

| 番　号 | 5 | 数量 | 1槽×1 |
|---|---|---|---|
| 器具名 | 一槽水槽 | | |
| 取付器具 | 13湯水混合栓（TKS05311J）×1ヶ<br>（ホースアタッチメント付） | | |

※　排水管（屋内露出）は塗装不用

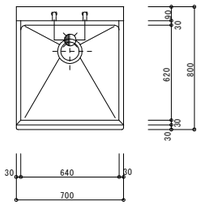


平　面　図

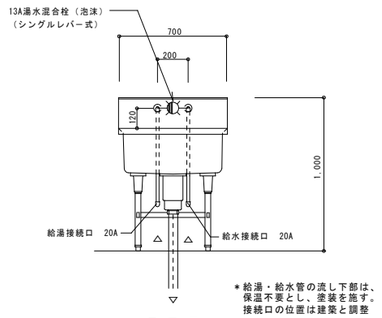


正　面　図

## 下処理室 ⑲ 3槽水槽（加熱用） ⑳ 3槽水槽（非加熱用）

| 番　号 | 19，20 | 数量 | 3槽×2 |
|---|---|---|---|
| 器具名 | 流し台（トラップ付き） | | |
| 取付器具 | 13湯水混合栓（泡沫）（TKS05311J）×3ヶ<br>13ホース差込式横水栓（T28AUNH13）×1ヶ | | |

※　排水管（屋内露出）は塗装不用

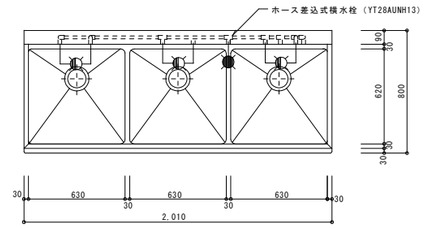


平　面　図

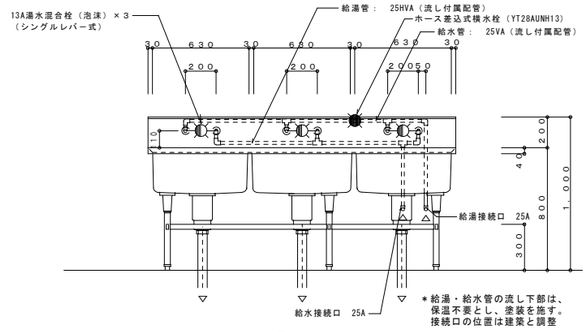


正　面　図

## 残さ処理コーナー ⑥1

| 番　号 | 61 | 数量 | 1槽×1 |
|---|---|---|---|
| 器具名 | 残渣水切り流し | | |
| 取付器具 | 13湯水混合栓（TKS05311J）×1ヶ<br>（ホースアタッチメント付） | | |

※　排水管（屋内露出）は塗装不用

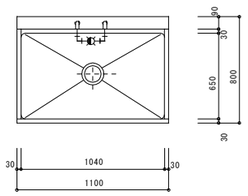


平　面　図

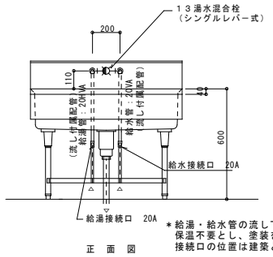


正　面　図

## 調理室 ㉙

| 番　号 | 29 | 数量 | 2槽×1 |
|---|---|---|---|
| 器具名 | 流し台（トラップ付き） | | |
| 取付器具 | 13湯水混合栓（泡沫）（TKS05311J）×2<br>13ホース差込式横水栓（T28AUNH13）×1ヶ | | |

※　排水管（屋内露出）は塗装不用

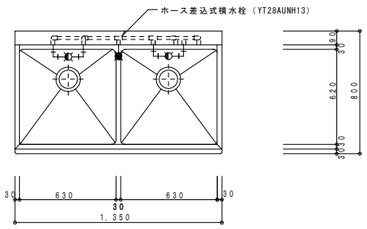


平　面　図

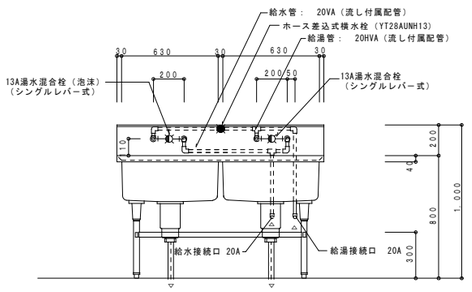


正　面　図

## 下処理室 ㉑

| 番　号 | 21 | 数量 | 3槽×1 |
|---|---|---|---|
| 器具名 | 流し台（トラップ付き） | | |
| 取付器具 | 13湯水混合栓（泡沫）（TKS05311J）×3ヶ<br>13ホース差込式横水栓（T28AUNH13）×1ヶ | | |

※　排水管（屋内露出）は塗装不用

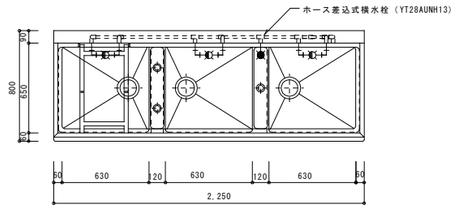


平　面　図

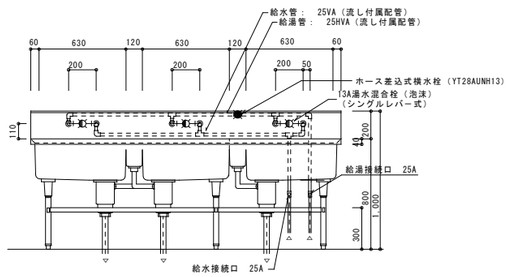


正　面　図

## 洗浄室 ⑤2 ⑤3

| 番　号 | 52，53 | 数量 | 4槽×2 |
|---|---|---|---|
| 器具名 | 流し台（トラップ付き） | | |
| 取付器具 | 13湯水混合栓（泡沫）（TKS05311J）×4ヶ<br>13ホース差込式横水栓（T28AUNH13）×2ヶ | | |

※　排水管（屋内露出）は塗装不用

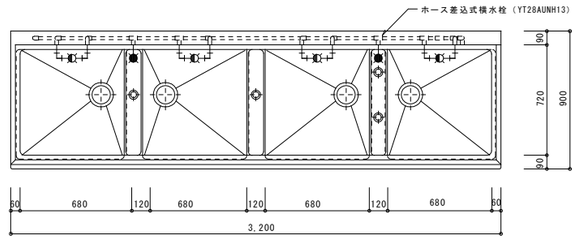


平　面　図

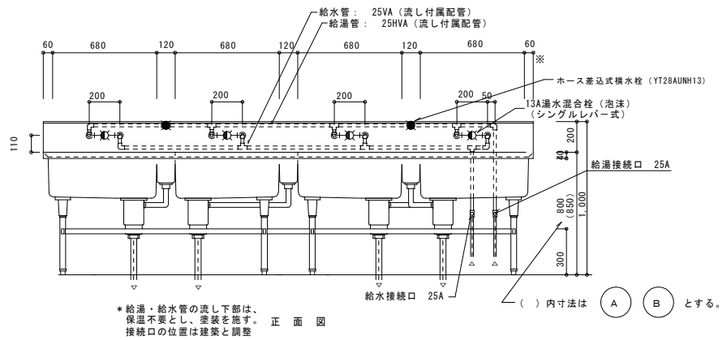


正　面　図

（　）内寸法は Ⓐ Ⓑ とする。

流し（建築工事）配管詳細図

※立て配管支持金物付（建築工事）

※ 流しの湯栓位置及び給水、給湯、排水接続口位置の取合いについては建築工事の流し製作承諾図承諾前に十分確認し調整の上、施工する。
※ ステンレス製流しの納入時には必ず立会い、湯栓等の取付け状況を確認すること。

完成図　令和３年２月

| 横浜市建築局 | | 工事名 | 新橋小学校給食室改修その他工事（衛生空調設備工事） | | | | | | | |
|---|---|---|---|---|---|---|---|---|---|---|
| 年月日 R.2.2 | 縮尺 | 1:20(A1)<br>1:40(A3) | 図面名称 | 厨房器具詳細図（2） | | | | | | |
| 設計者 | | | 施設番号 | 棟番号 | 完成年度 | 図種 | 図類 | 図面枚数 | 図面番号 | |
| 株式会社 アーキテクト・アソシエイツ・ヨコハマ<br>一級建築士　第220766号　平山 正義 | | | | | | | | | M-18 | |

＊排気フード
材質は、ステンレス鋼板製（ＳＵＳ３０４）とし、板圧は１．０ｍｍ以上とする。
なお、ステンレス鋼板の表面仕上げの種類は、ヘアーライン仕上げとする。

ｆ－２　１２００×１２００×５５０Ｈ
回転釜用　箱形フード（フード板取は継ぎ目無しとする。）

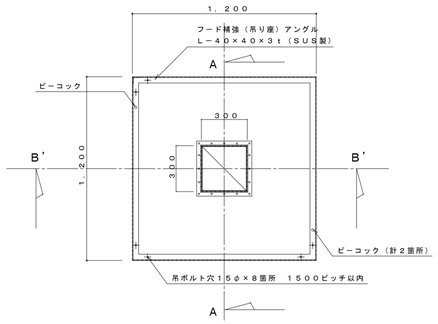


平面図

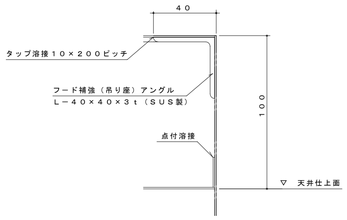


天端部詳細図
全フード共通
（参考尺度　１／２）

ｆ－４　１５００×１５００×５５０Ｈ
スチームコンベクションオーブン用　箱形フード
グリスフィルター両面型５００×５００×３０ｔ－２連
ＦＶＳ付

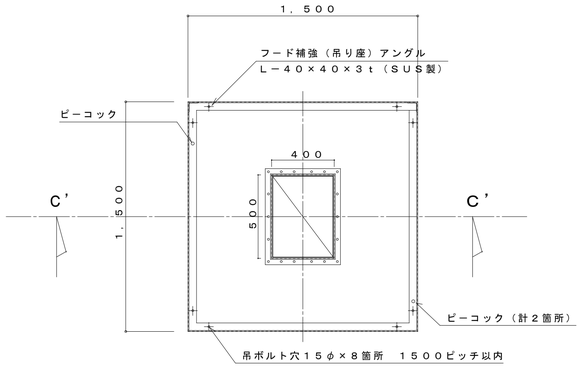


平面図

ｆ－３　１２００×１２００×５５０Ｈ
回転釜（和え物）用　箱形フード（フード板取は継ぎ目無しとする。）

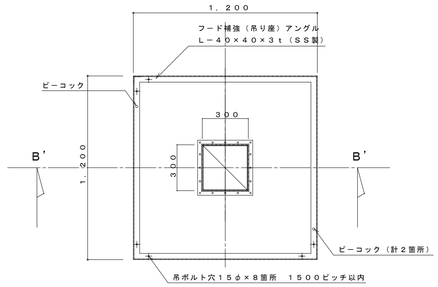


平面図

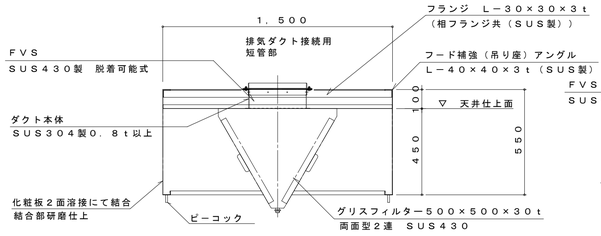


Ｃ’－Ｃ’断面図

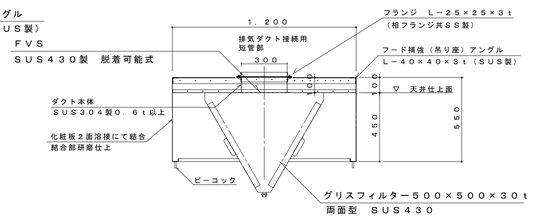


Ｂ’－Ｂ’断面図

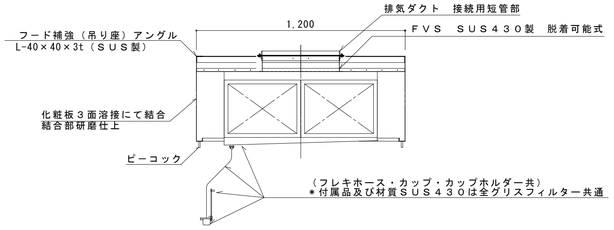


Ａ－Ａ断面図

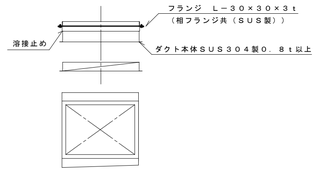


ｆ－１　３４００×１３００×５５０Ｈ
食器洗浄機用　箱形フード（フード板取は継ぎ目無しとする。）

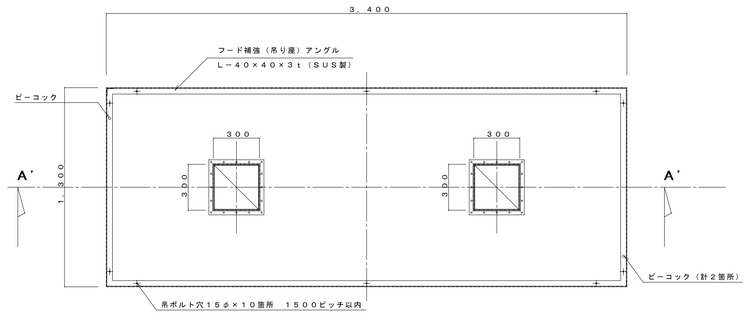


平面図

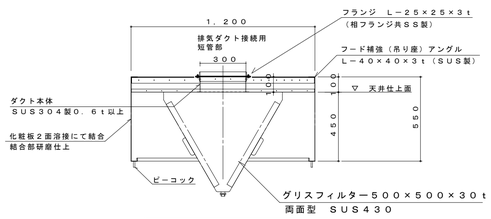


Ｂ’－Ｂ’断面図

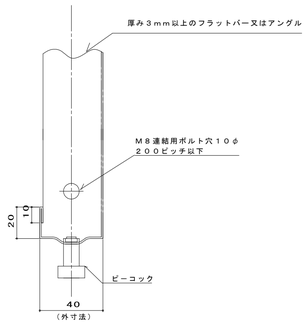


ⓐ連結部　断面図
（参考尺度　１／２）

Ａ’－Ａ’断面図

完成図　令和３年２月

| | | | |
|---|---|---|---|
| 横浜市建築局 | | 工事名 | 新橋小学校給食室改修その他工事（衛生空調設備工事） |
| 年月日 R.2.2 | 縮尺 | 1:20(A1) 1:40(A3) | 図面名称　フードの製作・部分詳細図 |
| 設計者 | | | 施設番号 / 棟番号 / 完成年度 / 図種 / 図面類 / 図面枚数 / 図面番号 |
| 株式会社 アーキテクト・アソシエイツ・ヨコハマ 一級建築士 第220766号 平山 正義 | | | M-19 |

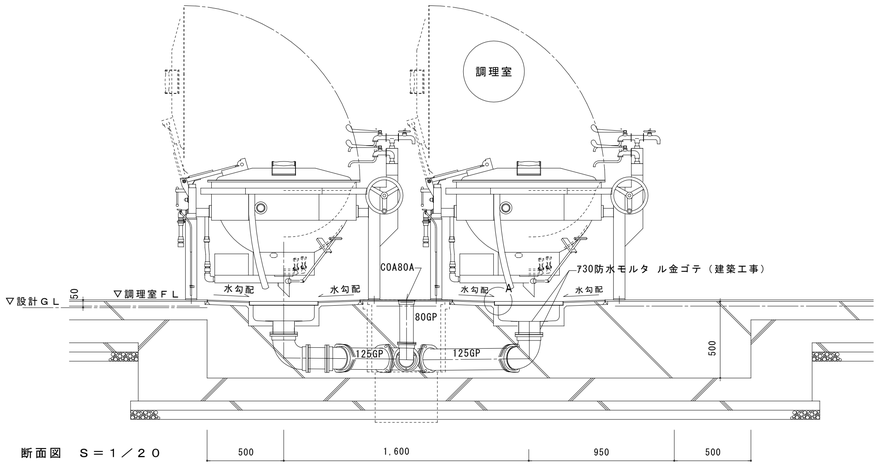


断面図　Ｓ＝１／２０

※ 回転釜の中心と排水口１２５Ａの中心が同心になるよう建築工事と位置を調整する。

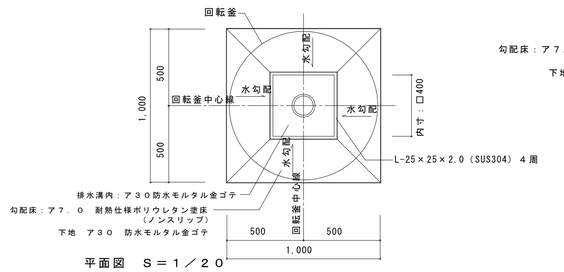


平面図　Ｓ＝１／２０

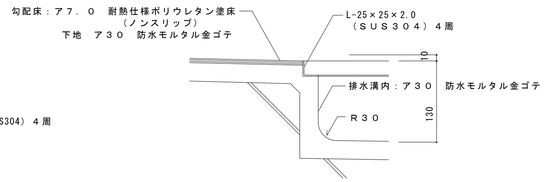


Ａ部詳細図　Ｓ＝１／５

回転釜・回転釜用集水ます廻り　詳細図　S=1/5,10,20

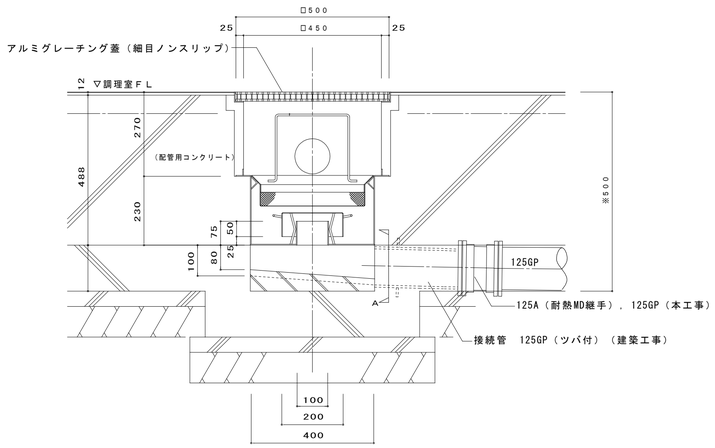


トラップ仕様　　※水封深さは５０ｍｍ以上とする

本体（ＳＵＳ３０４）４００Ｌ×４００Ｗ×２５０Ｈ×３．０Ｔ

トラップ（ＳＵＳ３０４）２００Ｌ×２００Ｗ×７５Ｈ×１．５Ｔ

受篭（ＳＵＳ３０４）３４０Ｌ×３４０Ｗ×１００Ｈ

・金網　　５メッシュ　線径０．９５（ＳＵＳ３０４）

・骨材　　５φ（ＳＵＳ３０４）

・取手　　６φ　Ｈ３５０（ＳＵＳ３０４）

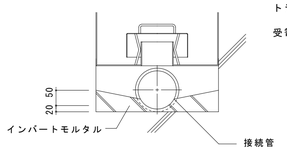


Ａ　断面図

集水桝（回転釜用）　詳細図　Ｓ＝１／１０

※　屋外排水設備（建築工事）の接続ます及び配管深さを確認し、屋内配管ルートやスリーブ深さを調整する。

なお、屋外排水設備（建築工事）範囲についても事前に建築と調整し、排水に支障なく流沫迄流れる事を確認する。

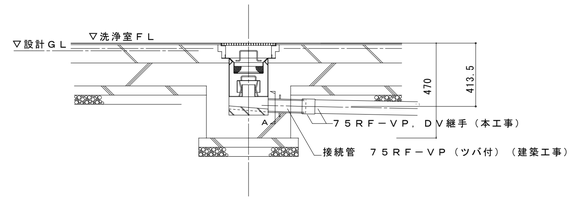

Ａ　断面図

トラップ仕様 ※水封深さは５０ｍｍ以上とする

本体（ＳＵＳ３０４）２５０Ｌ×２５０Ｗ×２５０Ｈ×３．０Ｔ

トラップ（ＳＵＳ３０４）１５０Ｌ×１５０Ｗ×７５Ｈ×１．５Ｔ

受篭（ＳＵＳ３０４）１９０Ｌ×１９０Ｗ×１００Ｈ

・金網　　５メッシュ　線径０．９５（ＳＵＳ３０４）

・骨材　　５φ（ＳＵＳ３０４）

・取手　　６φ　Ｈ５０（ＳＵＳ３０４）

集水ます廻り　詳細図　S=1/20

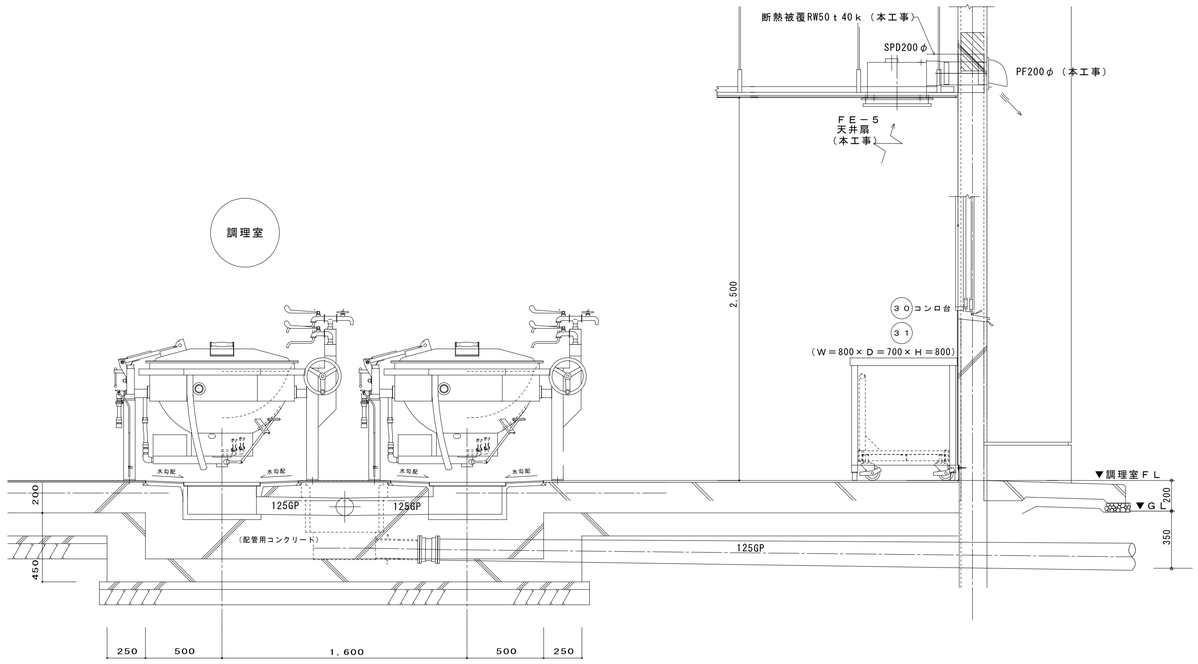


レンジフード（ＦＥ－５）取付詳細図　S=1/20

注 記

1．ＧＰ管には、防食用プライマー、ペトロラタム系防食テープ、プラスチックテープによる防食処理を行う。

完成図　令和３年２月

| | | | |
|---|---|---|---|
| 横浜市建築局 | | 工事名 | 新橋小学校給食室改修その他工事（衛生空調設備工事） |
| 年月日 R.2.2 | 縮尺 1:5,1:10,1:20(A1) 1:10,1:20,1:40(A3) | 図面名称 | 集水ます配管接続詳細図・天井扇（ＦＥ－５）取付詳細図 |
| 設計者 | | 施設番号 | 棟番号 / 完成年度 / 図面種類 / 図面枚数 / 図面番号 |
| 株式会社 ｱｰｷﾃｸﾄ・ｱｿｼｴｲﾂ・ﾖｺﾊﾏ 一級建築士 第220766号 平山 正義 | | | M-20 |

| 工事種別 | 月途番号 | 建物種別番号 | 建物個有番号 | | | 施設番号 | | 図面種別番号 | 図面個有番号 | | | 特殊記号 |
|---|---|---|---|---|---|---|---|---|---|---|---|---|
| H | 1 | 4 | 1 | 5 | 2 | 0 | 1 | 1 | 4 | 0 | 0 | 1 |

# 中田小学校給食室改築工事 （電気設備工事）

工事名称　中田小学校給食室改築工事　（電気設備工事）

工事場所　横浜市泉区中田南4-4-1　TEL045（802）1901

工事概要
1，給食室改築工事
2，給食室接続部分既存廊下改修工事
3，外構（学習菜園）整備工事
4，既存倉庫解体，新設工事
5，道路後退工事
上記建築工事 に伴う電気設備工事

工事項目
1．受変電設備改修工事
2．幹線・動力設備工事
3．電灯コンセント設備工事
4．弱電設備工事
5．自動火災報知設備工事
6．構内電線路工事

特記事項
1．本工事は横浜市建築局建築部電気設備課 学校システム標準図（最新版）及び、学校改造標準図（最新版）横浜市建築局 電気設備工事特則仕様書（最新版）分電盤等機器の取付は横浜市建築設備耐震マニュアル （平成９年版）横浜市建築局監修電気設備工事施工マニュアル（最新版）により施工する。
2．工事に際して事前に充分な調査を行い 設計内容を充分に理解確認の上 施工する。また不明 事項については施工前に必ず監督員に連絡し指示を受けて 施工する。
3．別途発注の各工事業者とは着工に当たって 充分な打ち合わせを行い取合工事区分等の確認を行う。
4．着工に当たって各工事業者、監督員と 協議の上 実施工程表を作成し監督員の 承諾を受ける。
5．工事中は、学校運営に支障なきよう 安全対策に 留意する。
6．照明器具取外取付に当たっては 器具清掃、管球取替とする。
7．器具、機器の取替については施工まえに 監督員の承諾を得て施工すること。
8．請負人は工事完成時に本市保管用完成図 のマイクロフィルム作成に関し 監督員の指示する作業を行うこと。

## 図面リスト

| 図面番号 | 図面名称 | 縮尺 |
|---|---|---|
| E－ 1 | 特記仕様書・案内図・配置図 | 1/500 |
| E－ 2 | 改修前・改修後受変電設備単線結線図・姿図 | |
| E－ 3 | 改修後１階電気設備平面図 | 1/200 |
| E－ 4 | 給食室１階電灯設備平面図 | 1/50 |
| E－ 5 | 給食室１階動力・コンセント設備平面図 | 1/50 |
| E－ 6 | 給食室１階弱電・自動火災報知設備平面図 | 1/50 |
| E－ 7 | ２階機械室電気設備平面図 | 1/50 |
| E－ 8 | ＳＰ－０給食室分電盤結線図 | |
| E－ 9 | ＳＰ－０・ＳＰ－１～４分電盤姿図・弱電機器姿図 | |

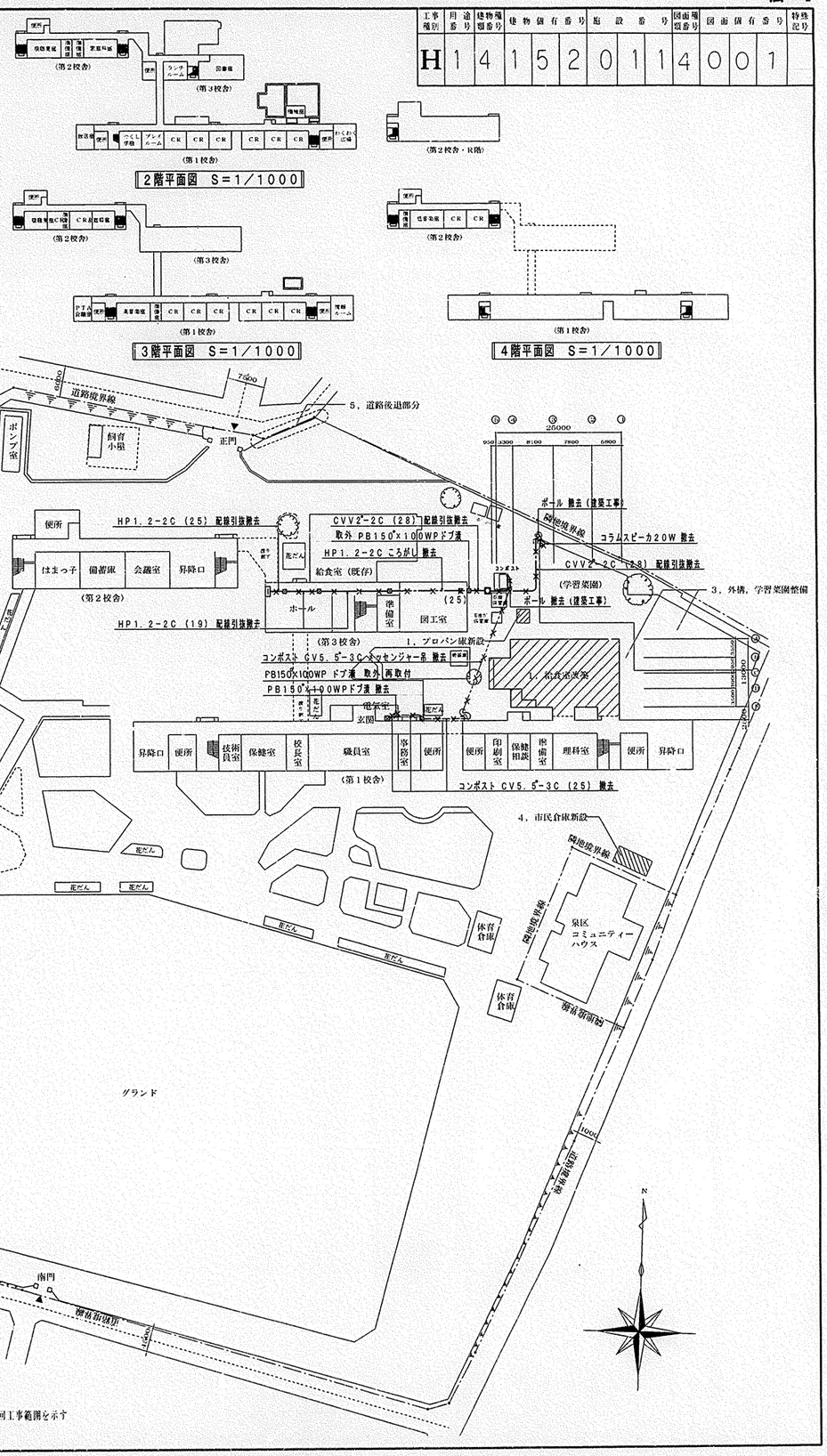


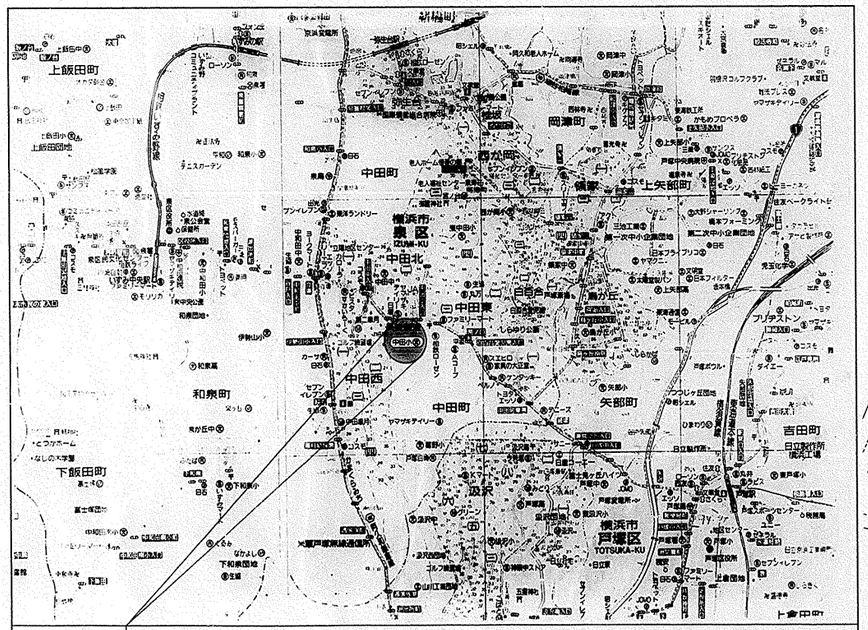


案内図　横浜市泉区中田南4-4-1　TEL：045－802－1901

| 工事名 | 中田小学校給食室改築工事（電気設備工事） | 年月日 | H13．5 |
|---|---|---|---|
| 図番 | E-1 | 特記仕様書・案内図・配置図 | 縮尺 1/500 |

| 局長 | 部長 | 建長 | 係長 | 係員 | 設計者 |
|---|---|---|---|---|---|
| | | | | | |

横浜市建築局　（株）神奈川建築事務所

| 工事種別 | 用途番号 | 建物種類番号 | 建物個有番号 | | 施設番号 | | | 図面種類番号 | 図面個有番号 | | 特殊記号 |
|---|---|---|---|---|---|---|---|---|---|---|---|
| H | 1 | 4 | 1 | 5 | 2 | 0 | 1 | 1 | 4 | 0 | 0 | 2 |

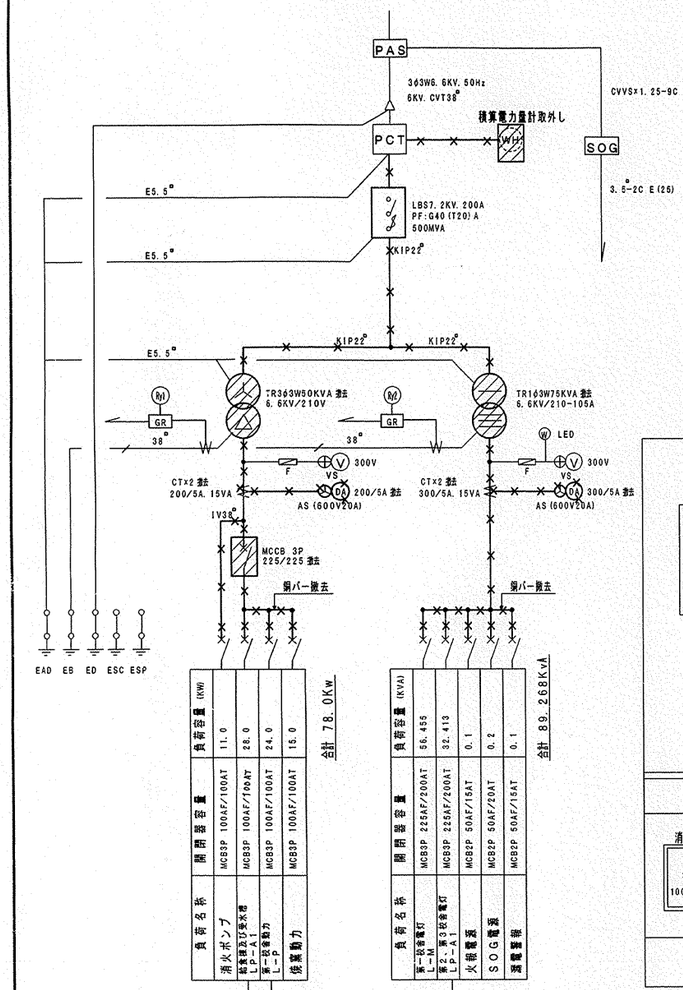


改修前 受変電設備単線結線図

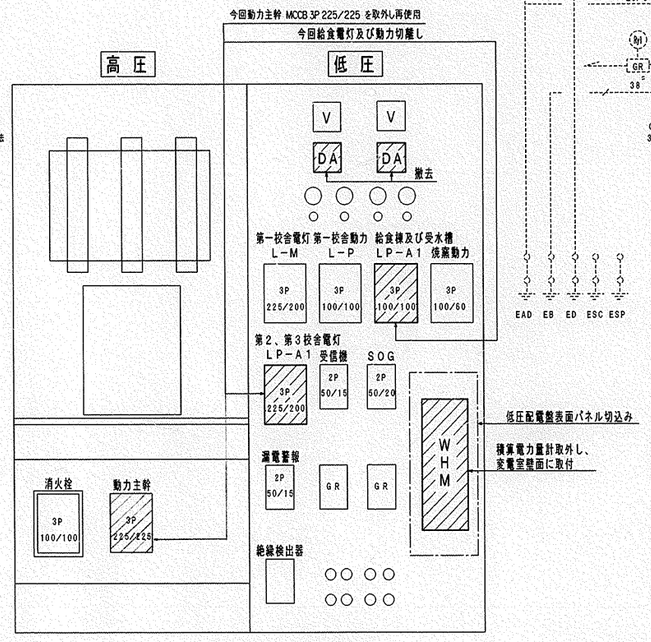


改修前 低圧配電盤姿図

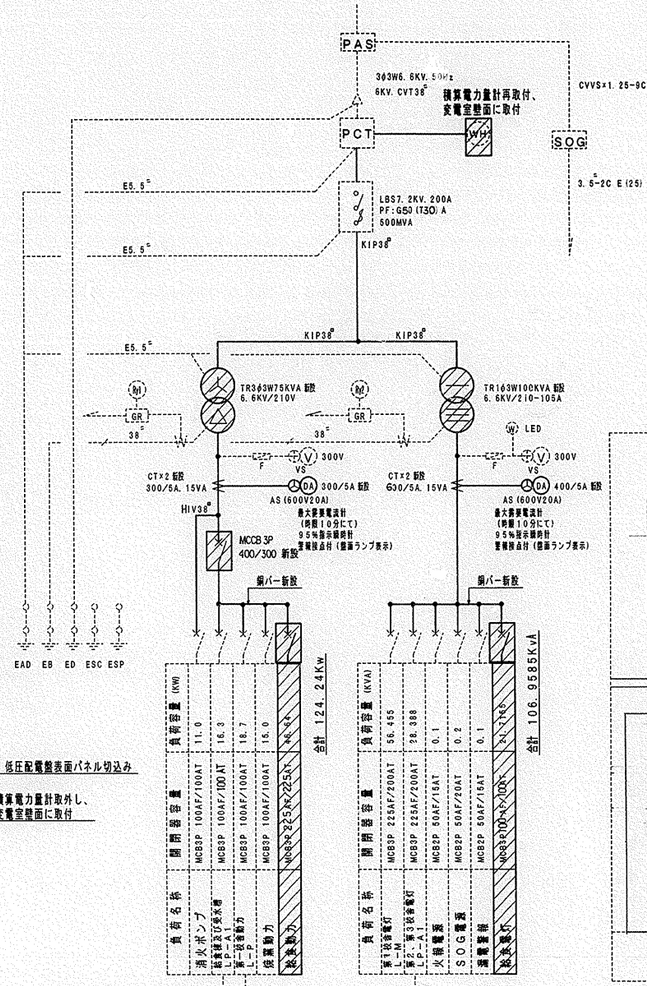


改修後 受変電設備単線結線図

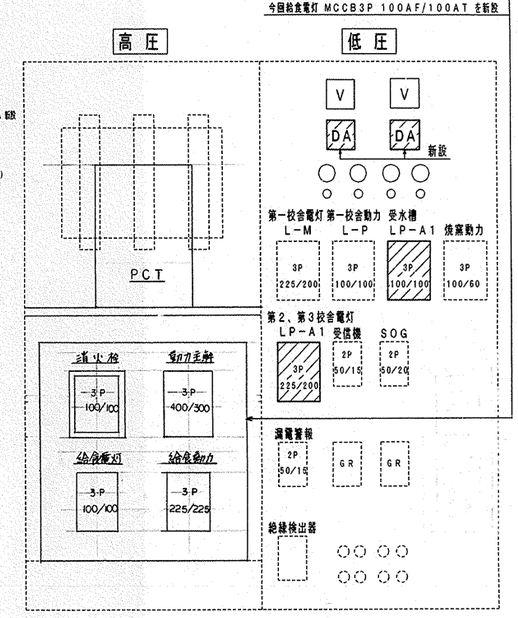


改修後 低圧配電盤姿図

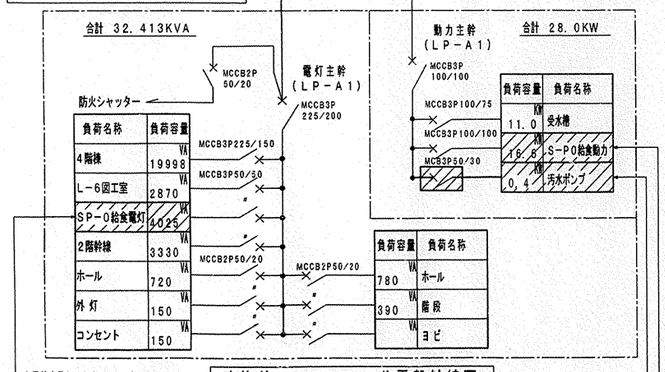


改修前 LP-A1分電盤結線図

今回給食電灯を切離し、ヨビとする

今回汚水ポンプ用 MCB3P50/30を撤去

今回給食動力を切離し、ヨビとする

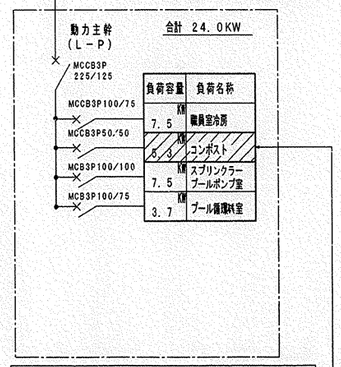


改修前 電気室内L-P分電盤結線図

今回コンポストを切離し、ヨビとする

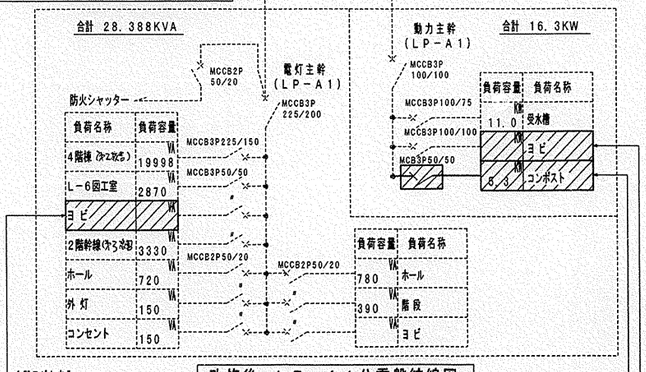


今回ヨビとする

改修後 LP-A1分電盤結線図

今回コンポスト用 MCB3P50/50を撤去

今回ヨビとする

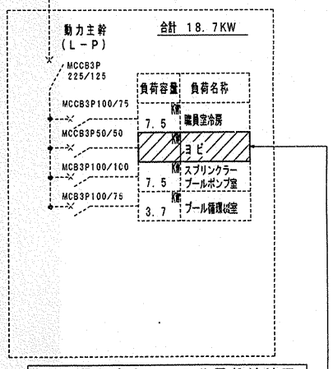


既設 電気室内L-P分電盤結線図

今回ヨビとする

| 工事名 | 中田小学校給食室改築工事(電気設備工事) | 年月日 | H13.5 |
|---|---|---|---|
| 図番 | E-2 | 改修前・改修後受変電設備単線結線図・姿図 | 縮尺 |

局長 副局長 建築課長 係長 係員 設計者

横浜市建築局 (株)神奈川建築事務所

| 工事種別 | 用途番号 | 建物種類番号 | 建物個有番号 | 施設番号 | 図面種類番号 | 図面個有番号 | 特殊記号 |
|---|---|---|---|---|---|---|---|
| H | 1 | 4 | 1 5 2 | 0 1 1 | 4 | 0 0 3 | |

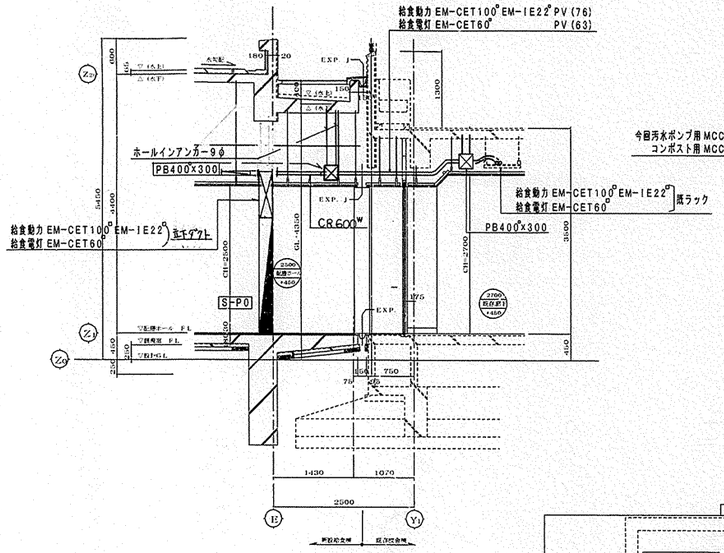


A部配管布設参考図

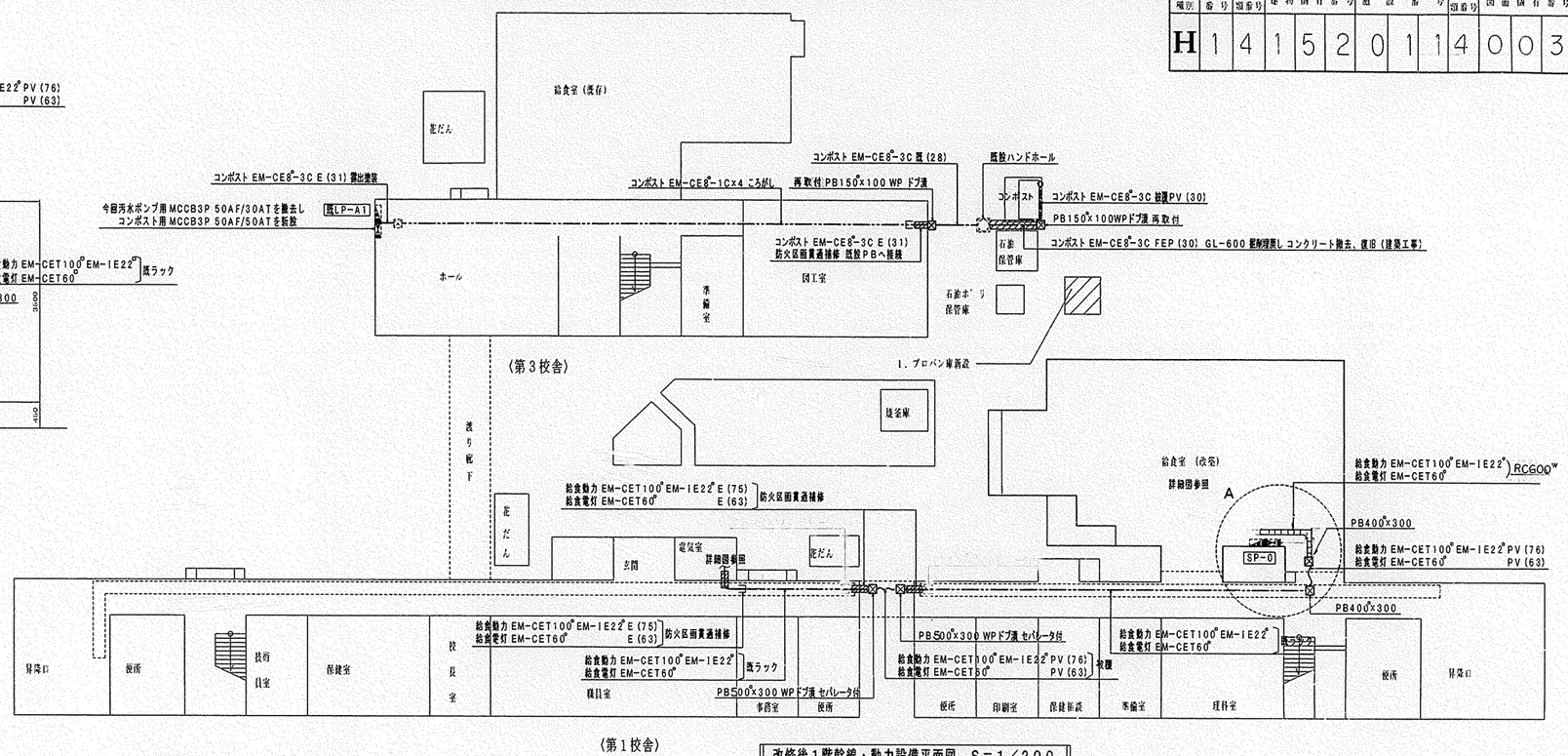


（第1校舎）

改修後1階幹線・動力設備平面図 S＝1／200

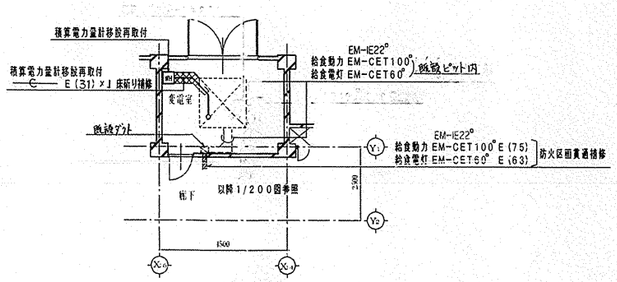


改修後1階電気室平面図 S＝1／100

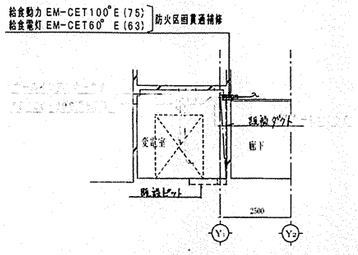


改修後1階電気室断面図 S＝1／100

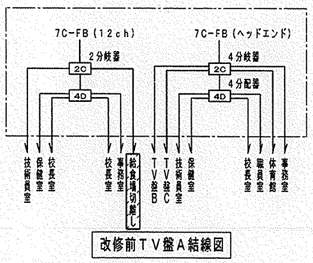


改修前TV盤A結線図




改修後TV盤A結線図

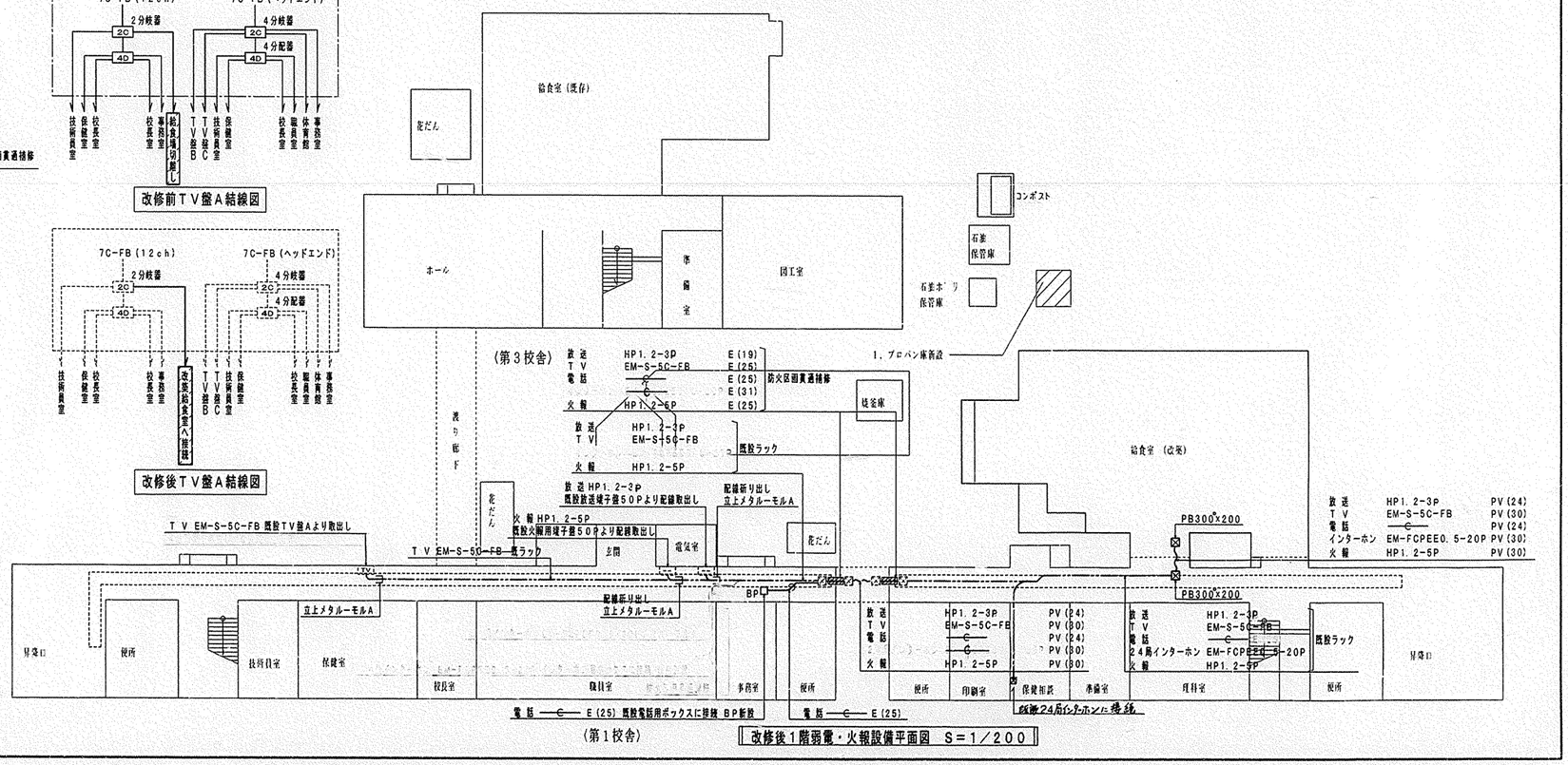


（第1校舎）

改修後1階弱電・火報設備平面図 S＝1／200

| 工事名 | 中田小学校給食室改築工事（電気設備工事） | | 年月日 | H13. 5 |
|---|---|---|---|---|
| 図番 | E-3 | 改修後1階電気設備平面図 | 縮尺 | 1/200 |

| 局長 | 部長 | 課長 | 係長 | 係員 | 設計者 |
|---|---|---|---|---|---|
| | | | | | |

横浜市建築局　（株）神奈川建築事務所

| 工事種別 | 用途番号 | 建物種類番号 | 建物個有番号 | | | 施設番号 | | | 図面種類番号 | 図面個有番号 | | | 特殊記号 |
|---|---|---|---|---|---|---|---|---|---|---|---|---|---|
| H | 1 | 4 | 1 | 5 | 2 | 0 | 1 | 1 | 4 | 0 | 0 | 4 | |

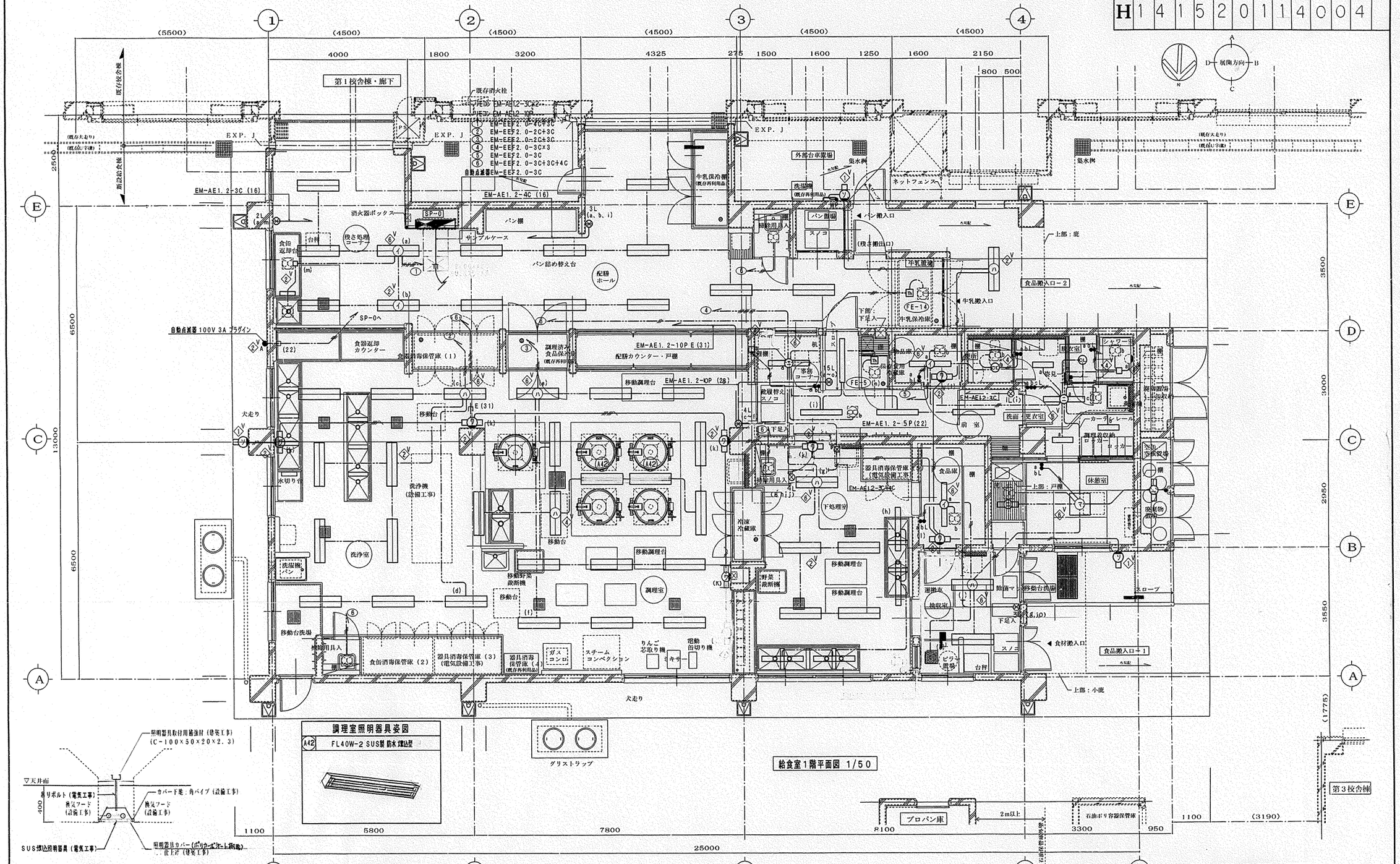


| 工事名 | 中田小学校給食室改築工事（電気設備工事） | 年月日 | H13. 5 |
|---|---|---|---|
| 図番 | E-4 給食室1階電灯設備平面図 | 縮尺 | 1/50 |

| 局長 | 部長 | 課長 | 係長 | 係員 | 設計者 |
|---|---|---|---|---|---|
| | | | | | |

横浜市建築局　（株）神奈川建築事務所

**新設給食室照明器具表**

| | | | |
|---|---|---|---|
| 配膳室 | イ | FL40W-2 埋込型 | 14台 |
| 洗浄室 | ハ | FL40W-2 直付型 | 10台 |
| | ワ | 殺菌灯 15W-1 壁付型 | 2台 |
| 調理室 | ハ | FL40W-2 直付型 | 14台 |
| | A42 | FL40W-2SUS製 防水 埋込型 | 2台 |
| | ワ | 殺菌灯 15W-1 壁付型 | 2台 |

**新設給食室照明器具表**

| | | | |
|---|---|---|---|
| 下処理室 | ハ | FL40W-1 直付型 | 4台 |
| | ハ | FL40W-2 直付型 | 5台 |
| | ワ | 殺菌灯 15W-1 壁付型 | 3台 |
| 事務コーナー | ニ | FL40W-1 直付型 | 1台 |
| 前室 | ニ | FL40W-1 直付型 | 4台 |

**新設給食室照明器具表**

| | | | |
|---|---|---|---|
| 物品庫 | イ | FL40W-1 埋込型 | 1台 |
| | ワ | 殺菌灯 15W-1 壁付型 | 1台 |
| 食品庫 | イ | FL40W-1 埋込型 | 1台 |
| | ワ | 殺菌灯 15W-1 壁付型 | 1台 |
| 検収室 | ハ | FL40W-2 直付型 | 2台 |

**新設給食室照明器具表**

| | | | |
|---|---|---|---|
| 便所 | ラ | IL60W-1 直付型 | 1台 |
| 洗面・更衣室 | ニ | FL20W-1 直付型 | 3台 |
| | ニ | FL40W-1 直付型 | 1台 |
| 脱衣室 | タ | IL60W-1 直付型 | 1台 |
| 廃棄物置場 | ニ | FL20W-1 直付型 | 1台 |

**新設給食室照明器具表**

| | | | |
|---|---|---|---|
| 休憩室 | マ | FCL30W+40W 吊下型 | 1台 |
| | ニ | FL20W-1 直付型 | 1台 |
| 屋外 | ハ | FL40W-2 直付型 | 1台 |
| | ソ | FL20W-1 外壁灯 | 3台 |

特記なき配管配線器具は下記による

| | |
|---|---|
| EM-IE1. 6×2 | (16) |
| EM-IE1. 6×3 | (16) |
| EM-IE1. 6×4 | (16) |
| EM-IE2. 0×3 | (16) |
| EM-IE2. 0×7 | E (31) |
| EM-EEF1. 6-3C | ころがし |
| EM-EEF2. 0-3C | ころがし |
| EM-EEF2. 0-2C+3C | ころがし |
| EM-EEF2. 0-3C×3 | ころがし |
| EM-EEF2.0-4C+3C | ころがし |
| EM-IE2.0×5 | (22) |

| 工事種別 | 用途番号 | 建物種類番号 | 建物個有番号 | | | 施設番号 | | | 図面種類番号 | 図面個有番号 | | | 特殊記号 |
|---|---|---|---|---|---|---|---|---|---|---|---|---|---|
| H | 1 | 4 | 1 | 5 | 2 | 0 | 1 | 1 | 4 | 0 | 0 | 5 | |

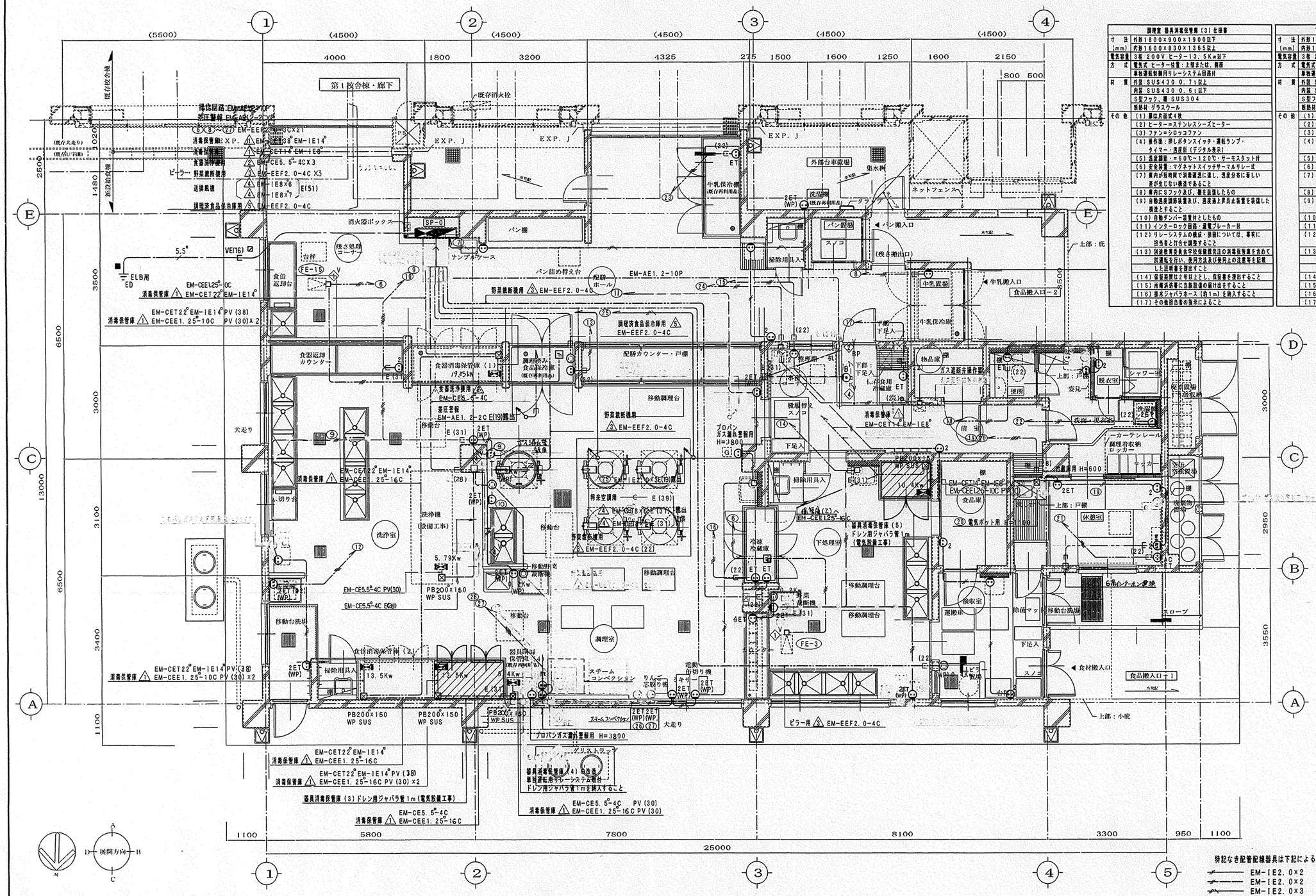


| 調理室 器具消毒保管庫（3）仕様書 | |
|---|---|
| 寸法 (mm) | 外形1800×900×1900以下 |
| | 内形1600×830×1365以上 |
| 電気容量 | 3相 200V ヒーター13.5Kw以下 |
| 方式 | 電気式 ヒーター位置：上部または、側面 |
| | 単独運転駆動用リレーシステム回路付 |
| 材質 | 外装 SUS430 0.7t以上 |
| | 内装 SUS430 0.6t以下 |
| | S型フック、棚 SUS304 |
| | 断熱材 グラスウール |
| その他 | (1) 扉は片面式4枚 |
| | (2) ヒーター＝ステンレスシーズヒーター |
| | (3) ファン＝シロッコファン |
| | (4) 操作面：押しボタンスイッチ・運転ランプ・タイマー・温度計（デジタル表示） |
| | (5) 温度調節器：＝60℃～120℃・サーモスタット付 |
| | (6) 安全装置：マグネットスイッチサーマルリレー式 |
| | (7) 庫内が短時間で消毒温度に達し、温度分布に著しい差が生じない構造であること |
| | (8) 庫内にSフック及び、棚を設置したもの |
| | (9) 自動温度調節装置及び、温度過上昇防止装置を設備した構造とすること |
| | (10) 自動ダンパー装置付としたもの |
| | (11) インターロック回路・漏電ブレーカー付 |
| | (12) リレーシステムの構成・接続については、事前に担当者と打合せ調整すること |
| | (13) 消毒教育委員会学校保健課完注の消毒保管庫を含めて試運転を行い、使用方法及び使用上の注意等を記載した説明書を提出すること |
| | (14) 保証期間は2年以上とし、保証書を提出すること |
| | (15) 所轄消防署に当該設備の届け出をすること |
| | (16) 排水ジャバラホース（約1m）を納入すること |
| | (17) その他担当者の指示によること |

| 下処理室 器具消毒保管庫（5）仕様書 | |
|---|---|
| 寸法 (mm) | 外形1200×900×1900以下 |
| | 内形1000×830×1365以上 |
| 電気容量 | 3相 200V ヒーター10.5Kw以下 |
| 方式 | 電気式 ヒーター位置：上部または、側面 |
| | 単独運転駆動用リレーシステム回路付 |
| 材質 | 外装 SUS430 0.7t以上 |
| | 内装 SUS430 0.6t以下 |
| | S型フック、棚 SUS304 |
| | 断熱材 グラスウール |
| その他 | (1) 扉は片面式2枚 |
| | (2) ヒーター＝ステンレスシーズヒーター |
| | (3) ファン＝シロッコファン |
| | (4) 操作面：押しボタンスイッチ・運転ランプ・タイマー・温度計（デジタル表示） |
| | (5) 温度調節器：＝60℃～120℃・サーモスタット付 |
| | (6) 安全装置：マグネットスイッチサーマルリレー式 |
| | (7) 庫内が短時間で消毒温度に達し、温度分布に著しい差が生じない構造であること |
| | (8) 庫内にSフック及び、棚を設置したもの |
| | (9) 自動温度調節装置及び、温度過上昇防止装置を設備した構造とすること |
| | (10) 自動ダンパー装置付としたもの |
| | (11) インターロック回路・漏電ブレーカー付 |
| | (12) リレーシステムの構成・接続については、事前に担当者と打合せ調整すること |
| | (13) 消毒教育委員会学校保健課完注の消毒保管庫を含めて試運転を行い、使用方法及び使用上の注意等を記載した説明書を提出すること |
| | (14) 保証期間は2年以上とし、保証書を提出すること |
| | (15) 所轄消防署に当該設備の届け出をすること |
| | (16) 排水ジャバラホース（約1m）を納入すること |
| | (17) その他担当者の指示によること |

| 器具消毒保管庫（3）（5）参考メーカーリスト |
|---|
| （株）中西製作所 |
| 七沢産業（株） |
| 日本調理機（株） |
| 新日本厨機（株） |
| イ.ホ. ※上記同等メーカー |

特記なき配管配線器具は下記による

| | | |
|---|---|---|
| ——— | EM-IE2.0×2 | (16) |
| ——— | EM-IE2.0×2 | (16) |
| ——— | EM-IE2.0×3 | (16) |
| ——— | EM-IE2.0×3 | (16) |
| ——— | EM-EEF2.0-3C | ころがし |
| ——— | EM-EEF2.0-4C | ころがし |
| ——— | EM-EEF2.0-2C+3C | ころがし |
| ——— | EM-IE2.0×5 (22) | |
| ▨ | ケーブル埋設標(コンクリート製) | |
| ■ | 接地埋設標(コンクリート製) | |

給食室1階平面図 1/50

| 工事名 | 中田小学校給食室改築工事（電気設備工事） | | 年月日 | H13.5 |
|---|---|---|---|---|
| 図番 | E-5 | 給食室1階動力・コンセント設備平面図 | 縮尺 | 1/50 |
| 局長 | 部長 | 建築課長 | 係長 | 係員 | 設計者 |
| 横浜市建築局 | | | | (株)神奈川建築事務所 |

| 工事種別 | 月途番号 | 建物種類番号 | 建物固有番号 | 施設番号 | 図面種類番号 | 図面固有番号 | 特殊記号 |
|---|---|---|---|---|---|---|---|
| H | 14 | 15 | 20 | 11 | 4 | 006 | |

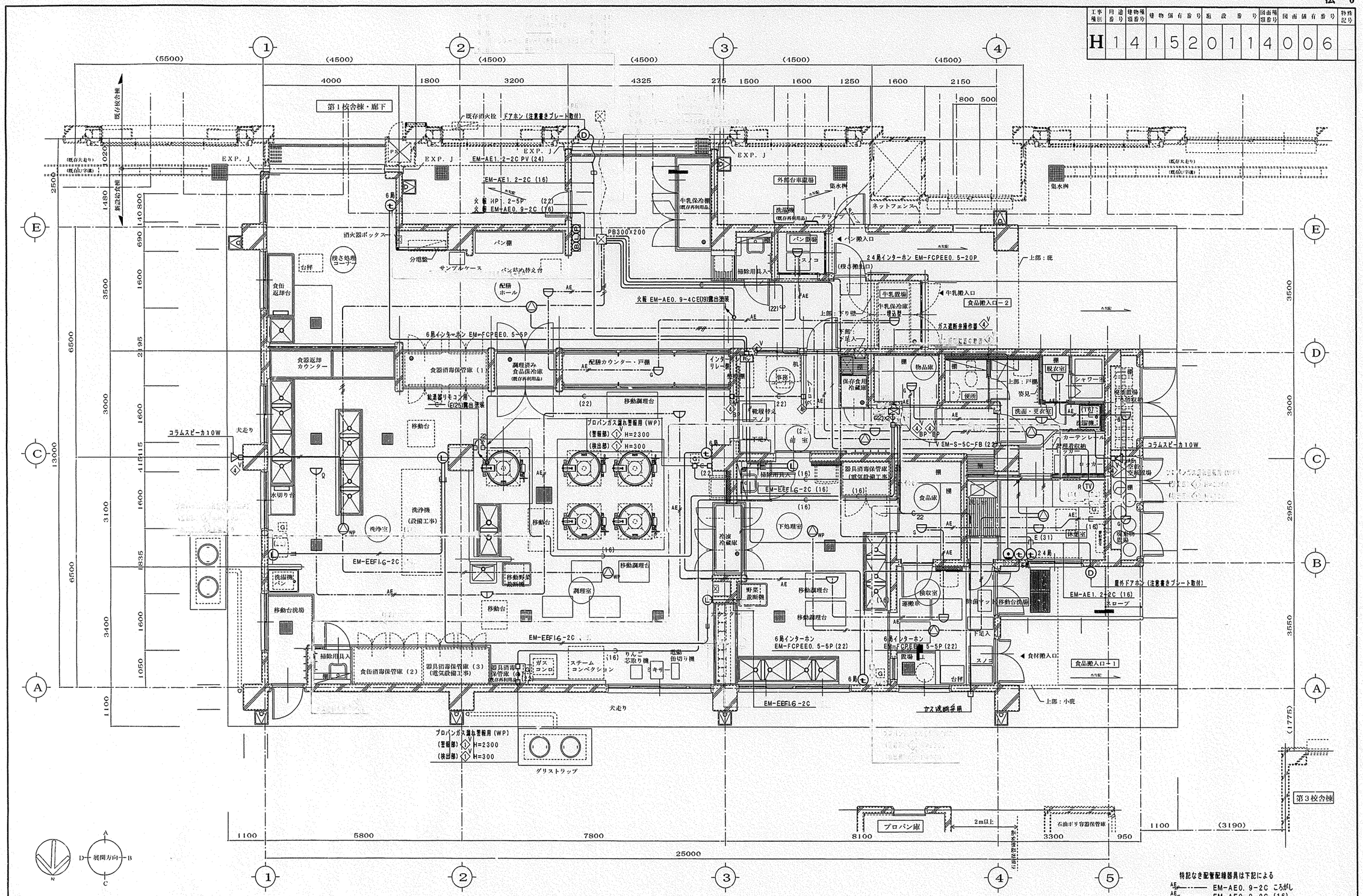


給食室1階平面図 1/50

| 工事名 | 中田小学校給食室改築工事（電気設備工事） | 年月日 | H13. 5 |
|---|---|---|---|
| 図番 | E-6 | 給食室1階弱電・自動火災報知設備平面図 | 縮尺 1/50 |

| 局長 | 部長 | 建築課長 | 係長 | 係員 | 設計者 |
|---|---|---|---|---|---|
| | | | | | |

横浜市建築局　（株）神奈川建築事務所

| 工事種別 | 用途番号 | 建物種類番号 | 建物個有番号 | | | 施設番号 | | | 図面種類番号 | 図面個有番号 | | | 特殊記号 |
|---|---|---|---|---|---|---|---|---|---|---|---|---|---|
| H | 1 | 4 | 1 | 5 | 2 | 0 | 1 | 1 | 4 | 0 | 0 | 7 | |

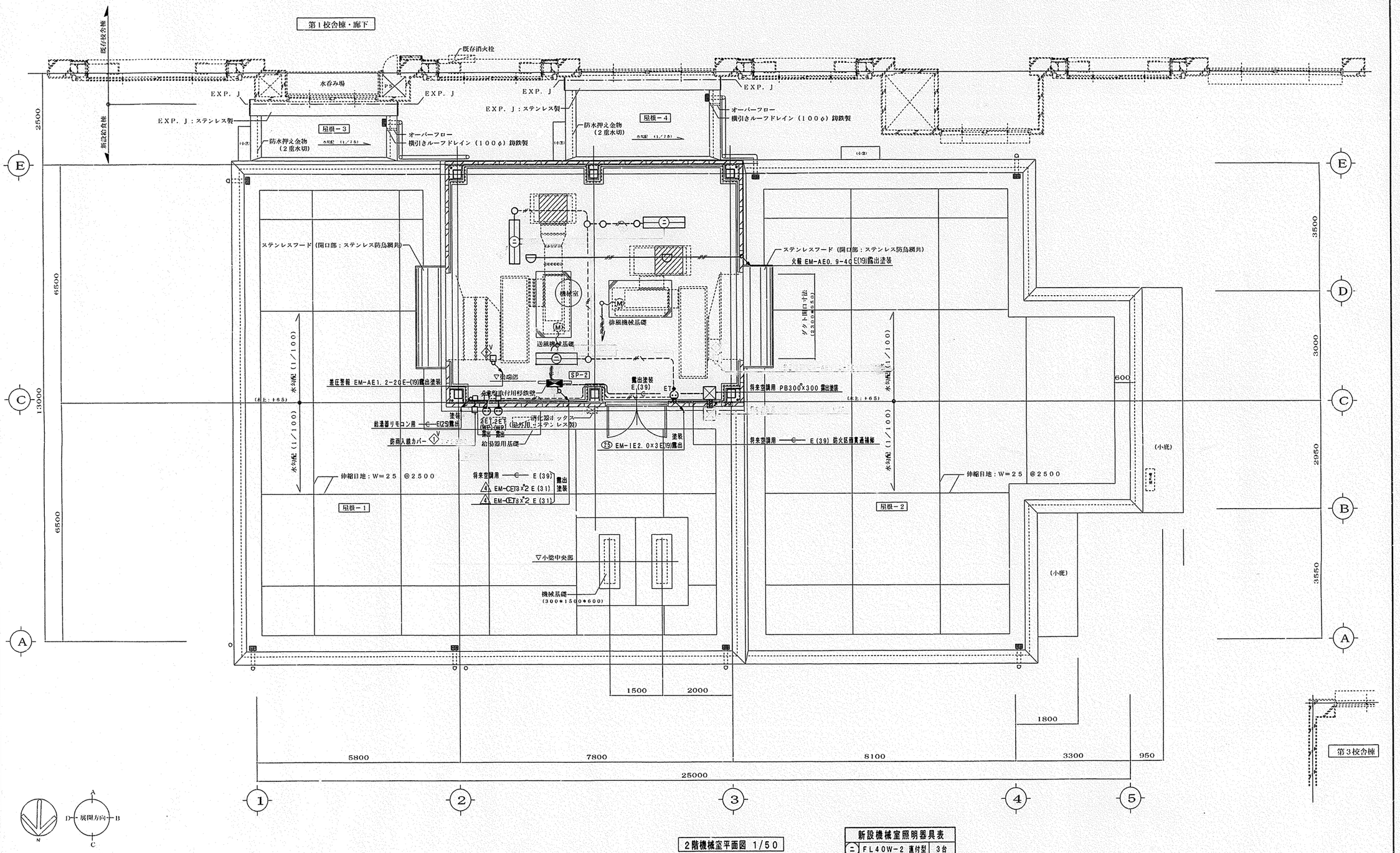


2階機械室平面図 1/50

**新設機械室照明器具表**

| | | | |
|---|---|---|---|
| (=) | FL40W-2 直付型 | 3台 | |

特記なき配管配線器具は下記による

- EM-AE0. 9-4C E(19)露出塗装
- EM-1E2. 0×3 E(19)露出塗装
- EM-1E5. 5×7 E(31) 床配管

| | | | |
|---|---|---|---|
| 工事名 | 中田小学校給食室改築工事（電気設備工事） | 年月日 | H13. 5 |
| 図番 | E-7 | 2階機械室電気設備平面図 | 縮尺 1/50 |

| 局長 | 部長 | 課長 | 係長 | 係員 | 設計者 |
|---|---|---|---|---|---|
| | | | | | |

横浜市建築局　(株) 神奈川建築事務所

| 工事種別 | 用途番号 | 建物種類番号 | 建物個有番号 | 施設番号 | 図面種類番号 | 図面個有番号 | 特殊記号 |
|---|---|---|---|---|---|---|---|
| H | 1 | 4 | 1 5 2 | 0 1 | 1 4 | 0 0 8 | |

# SP－0盤結線図

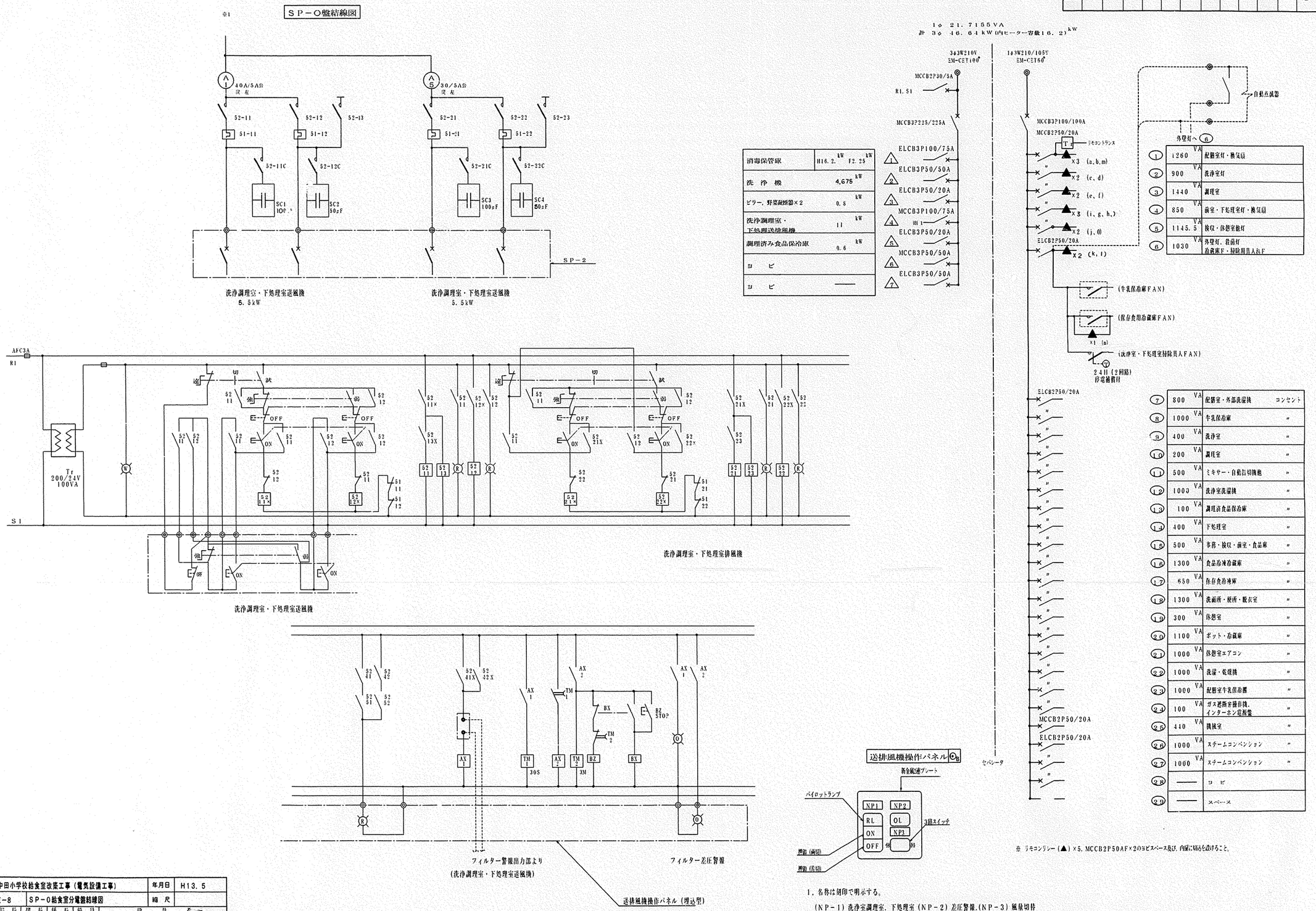


| | | |
|---|---|---|
| 消毒保管庫 | H16.2. kW F2.25 kW | |
| 洗浄機 | 4.675 kW | |
| ピラー, 野菜殺菌器×2 | 0.8 kW | |
| 洗浄調理室・下処理送埋殺機 | 11 kW | |
| 調理済み食品保冷庫 | 0.6 kW | |
| ヨビ | | |
| ヨビ | —— | |

| | | |
|---|---|---|
| ① | 1260 VA | 配膳室灯・換気扇 |
| ② | 900 VA | 洗浄室灯 |
| ③ | 1440 VA | 調理室 |
| ④ | 850 VA | 前室・下処理室灯・換気扇 |
| ⑤ | 1145.5 VA | 換気・休憩室他灯 |
| ⑥ | 1030 VA | 外壁灯, 食面灯 冷蔵庫F・掃除用具入れF |

| | | | |
|---|---|---|---|
| ⑦ | 800 VA | 配膳室・外部洗濯機 | コンセント |
| ⑧ | 1000 VA | 牛乳保冷庫 | 〃 |
| ⑨ | 400 VA | 洗浄室 | 〃 |
| ⑩ | 200 VA | 調理室 | 〃 |
| ⑪ | 500 VA | ミキサー・自動信号切換他 | 〃 |
| ⑫ | 1000 VA | 洗浄室洗濯機 | 〃 |
| ⑬ | 100 VA | 調理済食品保冷庫 | 〃 |
| ⑭ | 400 VA | 下処理室 | 〃 |
| ⑮ | 500 VA | 事務・換気・前室・食品庫 | 〃 |
| ⑯ | 1300 VA | 食品冷凍冷蔵庫 | 〃 |
| ⑰ | 650 VA | 保存食冷凍庫 | 〃 |
| ⑱ | 1300 VA | 洗面所・便所・脱衣室 | 〃 |
| ⑲ | 300 VA | 休憩室 | 〃 |
| ⑳ | 1100 VA | ポット・冷蔵庫 | 〃 |
| ㉑ | 1000 VA | 休憩室エアコン | 〃 |
| ㉒ | 1000 VA | 洗濯・乾燥機 | 〃 |
| ㉓ | 1000 VA | 配膳室牛乳保冷庫 | 〃 |
| ㉔ | 100 VA | ガス遮断弁操作機, インターホン電源盤 | 〃 |
| ㉕ | 440 VA | 機械室 | 〃 |
| ㉖ | 1000 VA | スチームコンベンション | 〃 |
| ㉗ | 1000 VA | スチームコンベンション | 〃 |
| ㉘ | —— | ヨビ | |
| ㉙ | —— | スペース | |

※ リモコンリレー(▲)×5, MCCB2P50AF×2のヨビスペース及び, 内面に切込を設けること。

1. 名称は刻印で明示する。
   (NP－1) 洗浄室調理室, 下処理室 (NP－2) 差圧警報, (NP－3) 風量切替
2. 差圧警報ランプ付近には, 「ランプが点灯したらフイルター清掃してください」及び「**警報**切替スイッチにかず送排風機を一旦停止し, 切替をする」の注意書アクリルプレートを取付ける。

| | | | |
|---|---|---|---|
| 工事名 | 中田小学校給食室改築工事(電気設備工事) | 年月日 | H13. 5 |
| 図番 | E－8 SP－0給食室分電盤結線図 | 縮尺 | |
| 局長 | 前長 建長 建長 係長 係員 | 設計者 | |
| 横浜市建築局 | | (株)神奈川建築事務所 | |

| 工事種別 | 用途番号 | 建物種類番号 | 建物個有番号 | 施設番号 | 図面種類番号 | 図面個有番号 | 特殊記号 |
|---|---|---|---|---|---|---|---|
| H | 1 | 4 | 1 5 2 | 0 1 | 1 4 | 0 0 9 | |

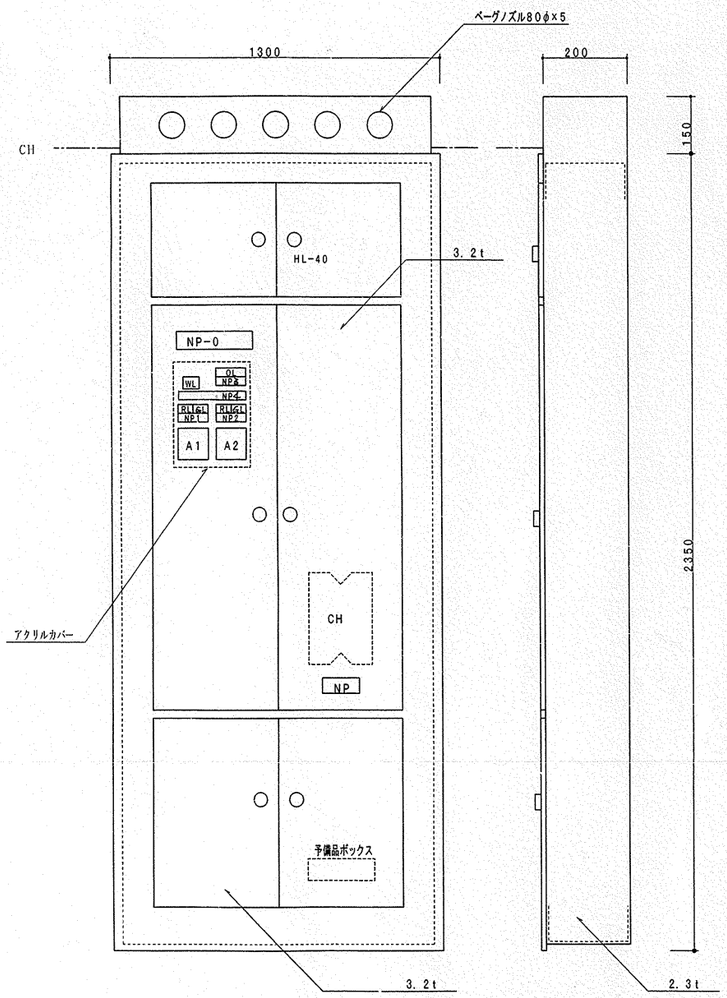


SP－0電灯動力盤参考姿図　自立埋込形

（耐震補強金具付き）

NP－0　電灯動力盤
NP1　洗浄調理室・下処理室送風機　5.5 kW
NP2　洗浄調理室・下処理室排風機　5.5 kW
NP3　フィルター差圧警報
NP4　調理室・下処理室送・排風機

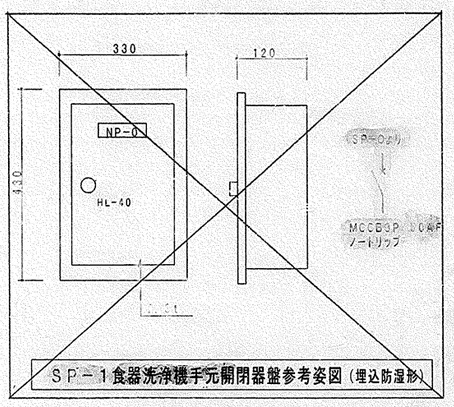


SP－1食器洗浄機手元開閉器盤参考姿図（埋込防湿形）

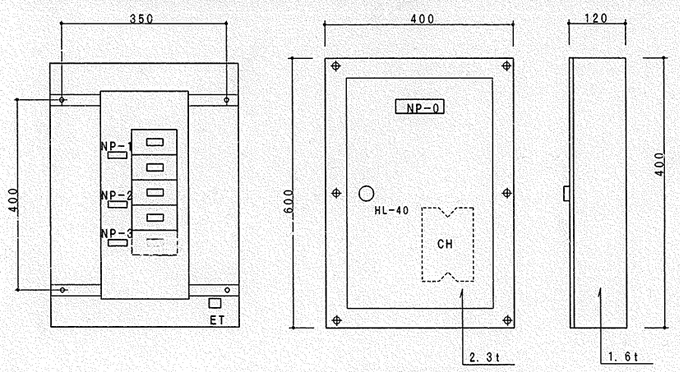


SP－2送排風機手元開閉器盤参考姿図（露出形）

SP－0より

MCCB3P 100AFノートリップ×4

NP－0　送排風機手元開閉器盤
NP－1　洗浄調理室・下処理送風機
NP－2　洗浄調理室・下処理排風機
NP－3　将来空調用ヨビ（スペース）

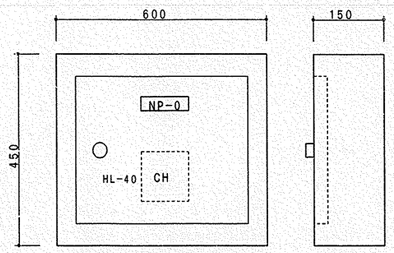


インターホンリレー盤参考姿図　（露出形）

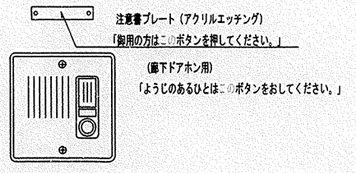


屋外ドアホン参考姿図

（防雨形，SUS製）

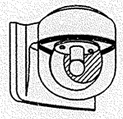

AC100V0.07A

点滅式着信表示ランプ

（防滴形，青色ポリカボネート　ブザー付）

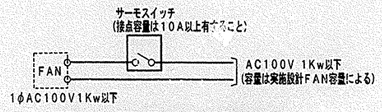


（FE－3，14，15）換気扇サーモ制御方式参考図

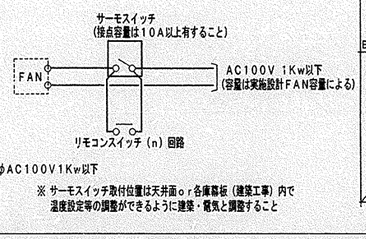


（FE－5）換気扇サーモ制御＋リモコンスイッチ方式参考図

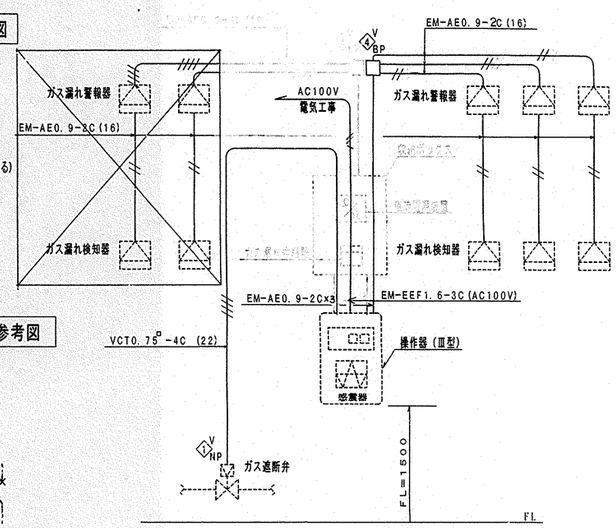


ガス漏れ警報設備系統図（参考）

※1．電気配管は電気設備工事とし，配線及び操作器（感震器内蔵）・ガス漏れ警報器・遮断弁は機械設備工事とする。

※2．感震器は，震度5（80～250gal）にて，遮断弁止めとする。

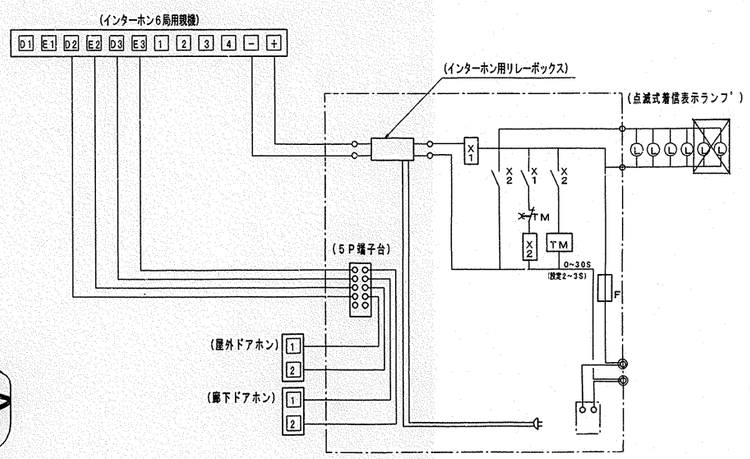


インターホンリレー盤結線図

| 工事名 | 中田小学校給食室改築工事（電気設備工事） | | | 年月日 | H13.5 |
|---|---|---|---|---|---|
| 図番 | E－9 | SP－0・SP－1～2分電盤姿図・弱電機器姿図 | | 縮尺 | |
| 局長 | 部長 | 課長 | 係長 | 係員 | 設計 |

横浜市建築局　（株）神奈川建築事務所

| 工事種別 | 用途番号 | 附属棟順番号 | 建築固有番号 | 施設番号 | 図面種類番号 | 図面固有番号 | 特記番号 |
|---|---|---|---|---|---|---|---|
| H | 14 | 15 | 20 | 115 | 0 | 001 | |

# 中田小学校給食室改築工事 （衛生設備工事）

図 面 リ ス ト

| 図 番 | 図 面 名 称 | 縮 尺 |
|---|---|---|
| P－0 /20 | 図面リスト | ―― |
| P－1 /20 | 特記仕様書・工事区分表 | ―― |
| P－2 /20 | 案内図・配置図 | 1/600, 1/1000 |
| P－3 /20 | 衛生凡例・換気凡例 | ―― |
| P－4 /20 | 備品リスト用平面図 | 1/50 |
| P－5 /20 | 備品リスト | ―― |
| P－6 /20 | 衛生器具表・機器表・フード一覧表 | ―― |
| P－7 /20 | 系統図・ガス遮断弁システム系統図 | ―― |
| P－8 /20 | 改修前屋外平面図 | 1/200 |
| P－9 /20 | 改修後屋外平面図 | 1/100 |
| P－10/20 | 1階衛生平面図 | 1/50 |
| P－11/20 | 1階天井配管平面図、3階天井配管平面図 | 1/100 |
| P－12/20 | 2階機械室衛生平面図 | 1/50 |
| P－13/20 | ガス漏れ警報配線図 | 1/50 |
| P－14/20 | 1階換気平面図 | 1/50 |
| P－15/20 | 2階機械室換気平面図 | 1/50 |
| P－16/20 | 給食室換気断面図 | 1/20 |
| P－17/20 | プロパン庫平面、断面図・プロパンガス集合装置 | 1/20 |
| P－18/20 | 厨房器具詳細図 | 1/30 |
| P－19/20 | 風道の制作・部分詳細図 | 1/5, 1/6, 1/20 |
| P－20/20 | 集水桝接続部分詳細図 | 1/10, 1/30 |
| | | |
| | | |

| 工事名 | 中田小学校給食室改築工事 （衛生設備工事） | 年月日 | 平成13年6月 |
|---|---|---|---|
| 図 番 | P－0 /20 | 図面リスト | 縮 尺 ―― |

| 局 長 | 部 長 | 課 長 | 係 長 | 係 員 | 所 長 | 設 計 者 |
|---|---|---|---|---|---|---|
| | | | | 宮 | | |

横 浜 市 建 築 局 （株）神奈川建築事務所

| 工事種別 | 用途番号 | 建築種類番号 | 建築固有番号 | 施設番号 | 図面種類番号 | 図面固有番号 | 特記 |
|---|---|---|---|---|---|---|---|
| H | 1 | 4 | 15 | 20 | 1 | 15 | 002 |

# 特記仕様書

| | |
|---|---|
| 1. 工事名称 | 中田小学校給食室改築工事（衛生設備工事） |
| 2. 工事場所 | 横浜市 泉区 中田南 4－4－1　　TEL:045-802-1901 |
| 3. 建物概要 | 構造：RC造　地上2階　　用途地域：1種低層地域 |
| | 敷地面積：29,305.000㎡　　防火指定：準防火地域 |
| | 建築面積：（合計）3,624.416㎡　　排水地域：分流方式 |
| | 延床面積：（合計）7,772.859㎡（今回改築部分 379.36㎡） |
| 4. 一般共通事項 | 本工事の仕様書及び適用順位は次のとおりとする。 |
| | 1. 現場説明書及び現場説明に対する質問回答書 |
| | 2. 特記仕様書（図面記載のもの及び別冊含む） |
| | 3. 横浜市建築局「横浜市小・中学校標準図 95～98型」機械設備工事 |
| | 4. 「横浜市建築局機械設備工事特別仕様書」（平成12年8月）、及び横浜市建築局監修「機械設備工事施工マニュアル」（平成10年版） |
| | 5. 建設大臣官房官庁営繕部監修「機械設備工事共通仕様書・同標準図」（平成9年版） |
| 5. 工事種目 | A 衛生設備工事　　B 換気設備工事 |
| | （1）衛生器具設備　（5）消火設備　　（1）機器設備 |
| | （2）給水設備　（6）厨房器具設備　　（2）ダクト設備 |
| | （3）給湯設備　（7）プロパンガス設備 |
| | （4）排水設備　（8）冷暖房設備 |
| 6. 工事概要 | 1. 衛生器具設備 |
| | 図示の位置に衛生器具を確実に設置する。 |
| | 2. 給水設備 |
| | 既設直結給水系統より分岐し、各器具迄の配管工事を行う。 |
| | 1階の床配管は配管用増打ちコンクリート（シンダーコンクリート）内配管とする。　又屋外から建築物導入部の受位吸収配管は |
| | スリークッションとする。　厨房器廻り（流し台の下部等）給水管は塗装仕上のみとする。 |
| | 3. 給湯設備 |
| | 1. 給湯は瞬間給湯器（50～55号2連式）による直結給水加熱方式とし、1階屋上に設置する。 |
| | 2. 休憩室廻り、前室、検収室、配膳室への給湯横引主管は、原則として天井内配管とする。 |
| | 3. 調理、洗浄及び下処理関係の給湯横引主管は配管用増打ちコンクリート（シンダーコンクリート）内配管とする。 |
| | 4. 給湯器の能力が60,000Kcal/hr以上になる為、横浜市火災条例74条1項の規定により、火を使用する設備等の設置届出書を提出する。 |
| | 厨房器廻り（流し台の下部等）給湯管は塗装仕上のみとする。 |
| | 4. 排水設備 |
| | 1. 食器洗浄機・回転釜・スチームコンベクションオーブン等の排水は、間接排水とし、使用する配管材料はGP（ドレネージ継手）とする。 |
| | 尚その他はVPとする。　※ 埋設排水管GPはペトロラタム系防食テープ（ハーフラップ1回）+プラチックテープ（ハーフラップ1回）とする。 |
| | 2. 排水溝下部に配管を施工の場合は、溝深さ等に注意し、施工のこと。 |
| | 3. 屋内排水設備は汚水、雑排水分流方式にて屋外第一桝（建築工事）までの配管工事を行う。 |
| | 厨房器廻り（流し台の下部等）排水管は塗装不要とする。 |
| | 5. プロパンガス設備 |
| | 1. プロパンガス集合装置を設置し、ガス遮断弁経由にて、各器具及び給湯器に供給する。 |
| | 又、ガス遮断弁操作器（感震器内蔵）、及びガス漏れ警報器（3ヶ所）を設置する。 |
| | 6. 消火設備 |
| | 1. 既設埋設消火管を外壁配管にて延長し3階（天井内）既設消火管に接続工事を行う。 |
| | 7. 厨房機器設備 |
| | 図示の位置に機器（食器洗浄機等）を確実に設置する。 |
| | 8. 冷暖房設備 |
| | 休憩室にルームクーラーを図示の位置に取付ける。 |
| | 9. 換気設備 |
| | 1. 調理・洗浄室及び下処理室は、第1種換気を行う。 |
| | 2. 調理・洗浄室・下処理室用送排風機モータは4極、6極の切替方式とする。 |
| | 3. 油種の発生する恐れのある器具用の排気フードにはグリスフィルターを取付ける。 |
| | 4. ダクトは亜鉛鉄板製、但し、食器洗浄機・和え物用回転釜のフード接続部はステンレス製ダクト（SUS・B）とする。 |
| | フードはステンレス鋼板製（SUS304）とする。 |
| | 5. グリスフィルター取付フードには火煙伝送防止シャッター（FS）を取付ける。 |
| | 6. 火気を伴う排気ダクト及び排気フードは、有効に断熱処理をすること。（機械室は除く） |
| | 材料及び施工順序　ホイルペーパーロックウール化粧保温板（50mm） |
| | 1. 鋲　　3. アルミガラスクロス粘着テープ |
| | 2. アルミ化粧保温板　　4. きっ甲金網 |
| | 7. 2階機械室の換気ダクトは塗装工事を行う。 |

| | |
|---|---|
| 7. 一般事項 | （1）工事に際しては関係各位との充分な協議、確認の上安全対策及び工事に支障無き様留意する。 |
| | （2）工事に際しては事前に充分な調査を行い工事中及び完成後学校運営に支障無き様留意する。 |
| | （3）本工事施工着手前には主要機材選定、メーカーリスト、施工図、機器承諾図等を提出し、監督員の承諾を得た上、施工着手及び発注するものとする。 |
| | （4）本工事請負業者は本工事に関連する法令・条例規則等はよくこれを遵守し、必要な申請、届出等は、遅滞なく代行し、工事の進捗に支障を来さない様にする。 |
| | （5）工事に使用する機器及び材料はJIS規格等、規格品に無いものは監督員の承諾を受けるものとする。 |
| | （6）本工事に使用する機材について、監督員の指示するものについては見本品の提出の事。 |
| | （7）本工事は建築工事の進行に伴い施工するもので電気工事、又はその他の工事との取合いのある場合はあらかじめ工事者相互間での協議のうえ施工図を作成し、各工事の進捗に支障をきたさぬよう考慮する。 |
| | （8）機能上疑義が生じた場合は、検討図書を添えて監督員と協議する。 |
| | （9）液化石油ガス配管は都市ガス併用配管とし、都市ガス技術基準に準じて施工する。 |
| | （10）工事完成後は監督員立会いの上、全設備の試運転、調整を行い、関係官庁の検査合格後、市検査課の完成検査に合格した後、必要書類などを提出し引渡しを行う。 |
| 8. 特記事項 | （1）機器据付アンカーボルトは、原則として施工マニュアルに示す埋込アンカーとする。 |
| | （2）屋外に使用する支持金物及びアンカーボルトはすべてステンレス製（SUS304）とする。 |
| | （3）給食室天井内の排気ダクト及びフード（厨房系統）は、すべてRW50mmにて断熱を施す事。 |

## 工事区分表

下記一覧表により区分する。

| NO | 工事内容 | 工事区分 衛生工事 | 建築工事 | 電気工事 | 備考 |
|---|---|---|---|---|---|
| 1 | 躯体貫通スリーブ及び開口部の箱入れ | ○ | ※ | ○ | |
| 2 | 上記の補強 | 場所指示 | ○ | 場所指示 | |
| 3 | 機器類の基礎 | 位置指示 | ○ | | アンカーボルト取り付けは本工事 |
| 4 | 貫通個所の穴埋め | ○ | 仕上げ | ○ | |
| 5 | 天井点検口及び埋込器具の切り込み及び補強 | 場所指示 | ○ | 場所指示 | |
| 6 | 外壁取付のガラリ | 位置指示 | ○ | | |
| 7 | 外壁取付の給排気用ウエザーカバー | ○ | 仕上げ | | |
| 8 | 瞬間給湯器配線工事 | ○ | | | |
| 9 | 瞬間給湯器配線用配管 | | | ○ | |
| 10 | ガス漏れ警報遮断システム配線配管 | 施工区分図参照 | | 施工区分図参照 | |
| 11 | ルームエアコンの屋内・外機渡り配線 | ○ | | | |
| 12 | 各機器類の一次側電源供給 | 位置，電気容量指示 | | ○ | |
| 13 | 配管用外部足場 | 場所指示 | ○ | | |
| 14 | | | | | |
| 15 | | | | | |

※ルーフドレン用等は建築工事

| | | | |
|---|---|---|---|
| 工事名 | 中田小学校給食室改築工事（衛生設備工事） | 年月日 | 平成13年6月 |
| 図番 | P-1/20 特記仕様書・工事区分表 | 縮尺 | ―― |
| 局長 | 部長 | 課長 | 係長 | 係員 | 所長 | 設計者 |
| 横浜市建築局 | | | | | | （株）神奈川建築事務所 |

| 工事種別 | 用途番号 | 建築種類番号 | 建築固有番号 | 地域番号 | 図面種類番号 | 図面固有番号 | 特殊記号 |
|---|---|---|---|---|---|---|---|
| H | 1 | 4 | 15 | 20115 | | 003 | |

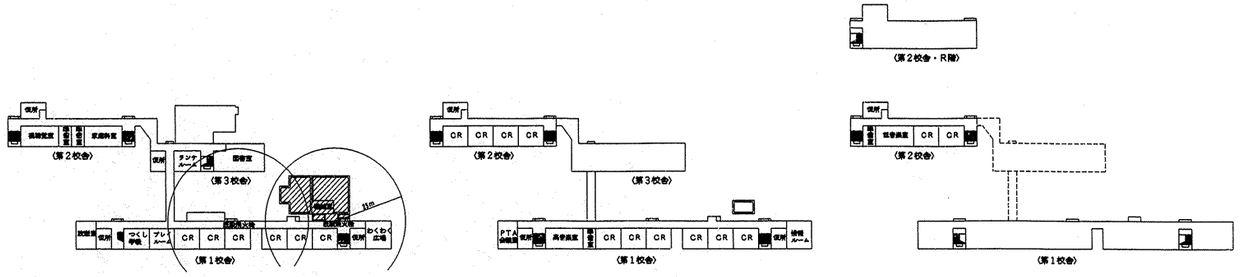


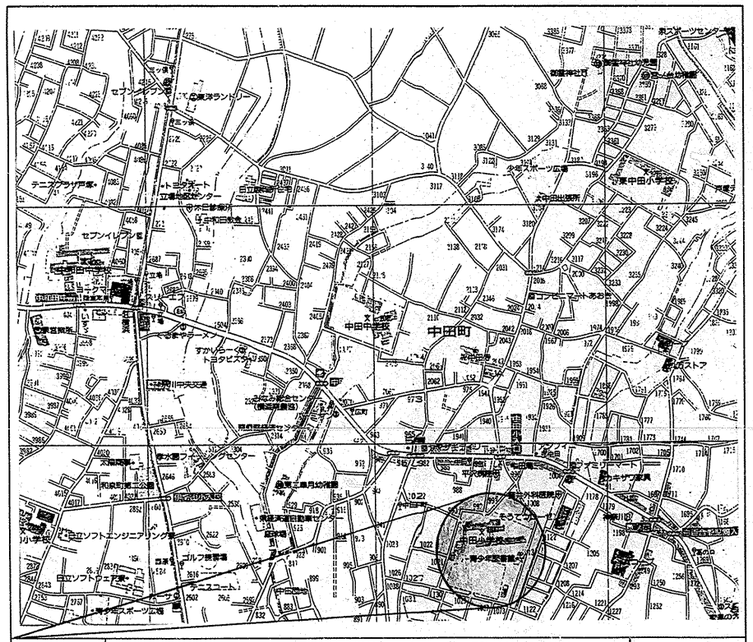


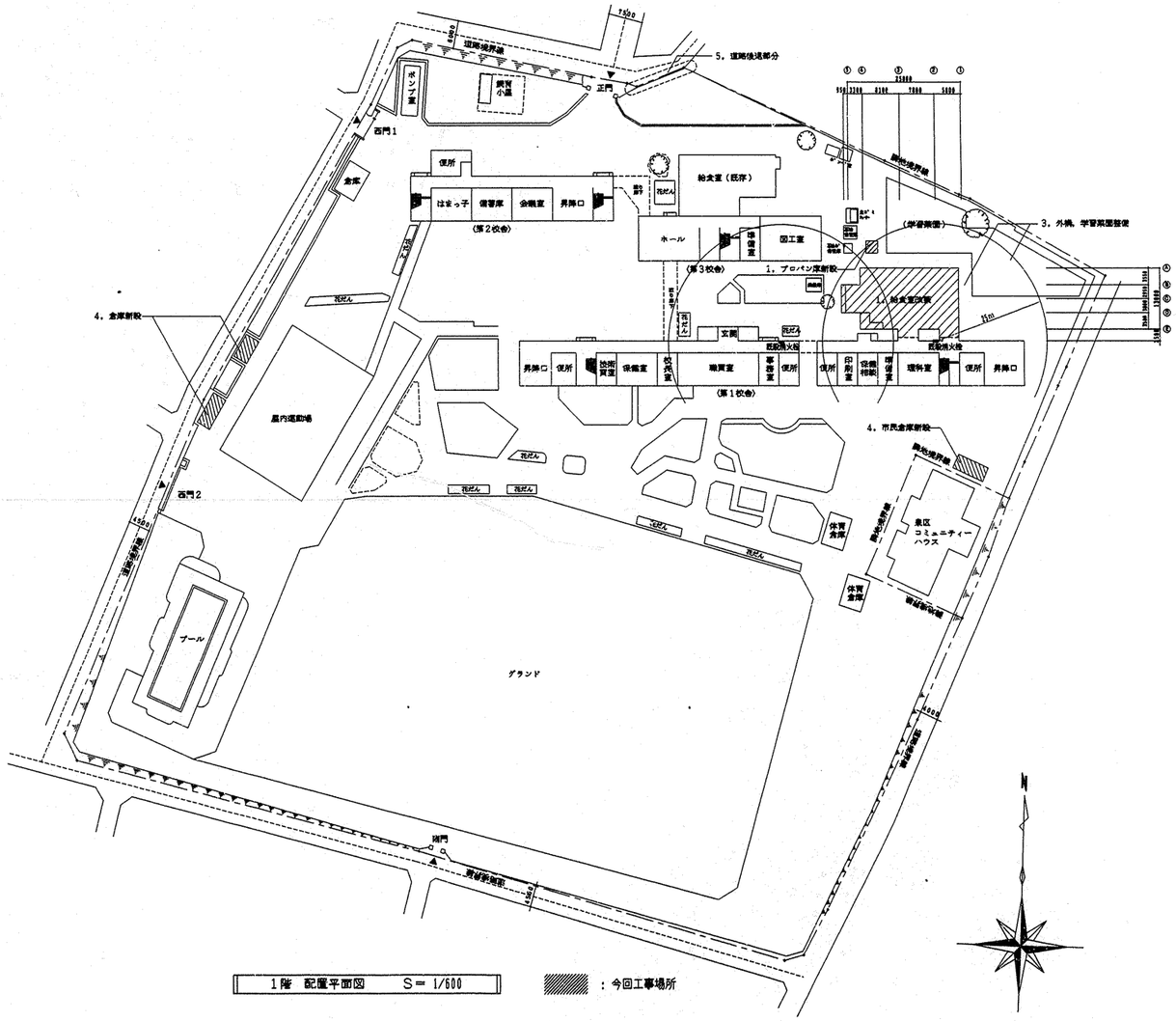


| 工事名 | 中田小学校給食室改築工事 （衛生設備工事） | 年月日 | 平成13年 6月 |
|---|---|---|---|
| 図 番 | P-2/20 配置図・案内図 | 縮 尺 | 1/600 1/1000 |
| 局 長 | 部 長 | 課 長 | 係 長 | 係 員 | 所 長 | 設 計 者 |
| | | | | | | |
| 横 浜 市 建 築 局 | | | | | | （株）神奈川建築事務所 |

| 工事種別 | 月次番号 | 建築種別番号 | 建築図有番号 | 施設番号 | 図面種別番号 | 図面図有番号 | 特殊記号 |
|---|---|---|---|---|---|---|---|
| H | 14 | 15 | 20 | 11 | 5 | 004 | |

## 衛　生　凡　例

| 記号 | 名称 | 材質 | 規格 |
|---|---|---|---|
| | 給水管（上水） | PA, PB : ポリエチレン粉体ライニング鋼管<br>PD : 同上 （外面被覆） | JWWA K132(SGP-PA, PB)<br>〃 (SGP-PD) |
| —X— | 消火管 | GP : 配管用炭素鋼鋼管（白管）<br>PS : 消火用ポリエチレン外面被覆鋼管 | JIS G 3452(白)<br>WSP044(SGP-PS) |
| —G— | ガス管 | GP : 配管用炭素鋼鋼管（白管）<br>PLP : ポリエチレン被覆鋼管<br>CGP : カラー鋼管<br>PE : ポリエチレン管 | JIS G 3452(白)<br>JIS G 3469<br>JIS G 3452(ポリエチレン被覆)<br>JIS K 6774 |
| | | | |
| | 排水管 | GP : 配管用炭素鋼鋼管（白管）<br>VP : 硬質塩化ビニル管 | JIS G 3452(白)<br>JIS K 6741 |
| | 通気管 | VP : 硬質塩化ビニル管 | JIS K 6741 |
| | 給湯管 | CVA : 給湯用硬質塩化ビニルライニング鋼管<br>CVD : 同上 （外面被覆） | WSP 043<br>WSP 043 |
| | 弁 | GV : ゲートバルブ<br>BV : ボールバルブ（逆止め機構付） | JIS B(2013、2023、2031、2044)<br>JIS B(2011、2021、2026、2041) |
| | チャッキ弁 | CV : JIS 10Kg/㎠ | JIS B(2025、2045) |
| (水)(湯)(混合) | 水栓 | | |
| | フラッシュ弁 | | |
| | ボールタップ | BT | |
| | 床排水トラップ | T5A、T5B | |
| | | JT-5 | |
| | 排水金物 | D金物、SNC | |
| | 逃し排水トラップ | T14A、T14B | |
| | 洗濯機用排水トラップ | 洗濯機パン共建築工事 | |
| | 床上掃除口 | COA、COD（ワンタッチ式） | |
| | 通気口 | VC（アルミ製） | |
| | フレキシブル継手 | FJ(SUS) | |
| | 屋内消火栓 | | |
| | ガスコック（ネジコック） | GC | |
| | ガスカラン | | |
| WH | リモコンスイッチ | WH : 給湯器 | |
| | ガス漏れ警報器 | LPG:AC100V | |

## 換　気　凡　例

| 記号 | 名称 | 材質 | 規格 |
|---|---|---|---|
| —OA— | 外気又は換気送気 | 溶融亜鉛めっき鋼板 | JIS G 3302 |
| | 同上断面 | 溶融亜鉛めっき鋼板 | JIS G 3302 |
| —EA— | 排気 | 溶融亜鉛めっき鋼板 | JIS G 3302 |
| | 同上断面 | 溶融亜鉛めっき鋼板 | JIS G 3302 |
| | 吹出口 （天井付） | アルミ製 | |
| | 吸込口 （天井付） | アルミ製 | |
| | ダンパー | VD : 風量調整ダンパー<br>FD : 防火ダンパー（温度ヒューズ 72℃）<br>FVD : 防火・風量調整ダンパー | |
| | パイプフード | PF : アルミ製 | |
| | たわみ継手 | | |
| | 風量測定口 | | |
| | 点検口 | | |
| | フレキシブルダクト | 網被製 FJD | |
| | 消音チャンバー | 消音内貼 GW25・GW50 | |
| | 中間ダクトファン | | |
| | 天井埋込換気扇 | | |
| | | | |
| | | | |

※1 下処理室、調理・洗浄室の吹出口は結露対策品とする。

ダクトの工法

| | |
|---|---|
| 一般換気 | 共板工法（コーナーボルトフランジ） Nシール |
| 機械室内 | アングルフランジ工法 Nシール |
| 厨房排気 | アングルフランジ工法 A+B+Nシール |
| | |

ダクトの区分　　単位 Pa

| ダクト区分 | 常用圧力 正圧 | 常用圧力 負圧 |
|---|---|---|
| 低圧ダクト | +500以下 | −500以内 |
| 高圧1ダクト | +500を越え +1,000以下 | −500を越え −1,000以内 |
| 高圧2ダクト | +1,000を越え +2,500以下 | −1,000を越え −2,500以内 |

注1. 常用圧力とは、通常の運転時におけるダクト内圧をいう。

ダクトの板厚　　(mm)

| ダクト区分 | 矩形ダクト ダクトの長辺 | 矩形ダクト 板厚 | 円形ダクト ダクトの長辺 | 円形ダクト 板厚 |
|---|---|---|---|---|
| 低圧ダクト<br>（一般換気・調理・洗浄室給気ダクト） | 450以下 | 0.5 | 450以下 | 0.5 |
| | 450を越え 750以下 | 0.6 | 450を越え 710以下 | 0.6 |
| | 750を越え1,500以下 | 0.8 | 710を越え1,000以下 | 0.8 |
| | 1,500を越え2,200以下 | 1.0 | 1,000を越え1,250以下 | 1.0 |
| | 2,200を越えるもの | 1.2 | ―― | 1.2 |
| 厨房排気ダクト<br>（下処理・調理・洗浄室系統） | 450以下 | 0.6 | 300以下 | 0.5 |
| | 450を越え1,200以下 | 0.8 | 300を越え 750以下 | 0.6 |
| | 1,200を越え1,800以下 | 1.0 | 750を越え1,000以下 | 0.8 |
| | 1,800を越えるもの | 1.2 | 1,000を越え1,250以下 | 1.0 |
| | | | 1,250を越えるもの | 1.2 |
| 高圧1,2ダクト | 450以下 | 0.8 | 200以下 | 0.5 |
| | 450を越え1,200以下 | 1.0 | 200を越え 560以下 | 0.6 |
| | 1,200を越えるもの | 1.2 | 560を越え 800以下 | 0.8 |
| | | | 800を越え1,000以下 | 1.0 |
| | | | 1,000を越えるもの | 1.2 |

| | | | |
|---|---|---|---|
| 工事名 | 中田小学校給食室改築工事 （衛生設備工事） | 年月日 | 平成13年6月 |
| 図番 | P-3/28 衛生凡例・換気凡例 | 縮尺 | ―― |

| 局長 | 部長 | 課長 | 係長 | 係員 | 所長 | 設計者 |
|---|---|---|---|---|---|---|
| | | | | | | |

横浜市建築局　　（株）神奈川建築事務所

法　5

| 工事種別 | 用途番号 | 施設種類番号 | 建築物固有番号 | 施設番号 | 図面種類番号 | 図面固有番号 | 特殊記号 |
|---|---|---|---|---|---|---|---|
| H | 1 | 4 | 1 5 2 0 1 | 1 5 0 0 | 5 | | |

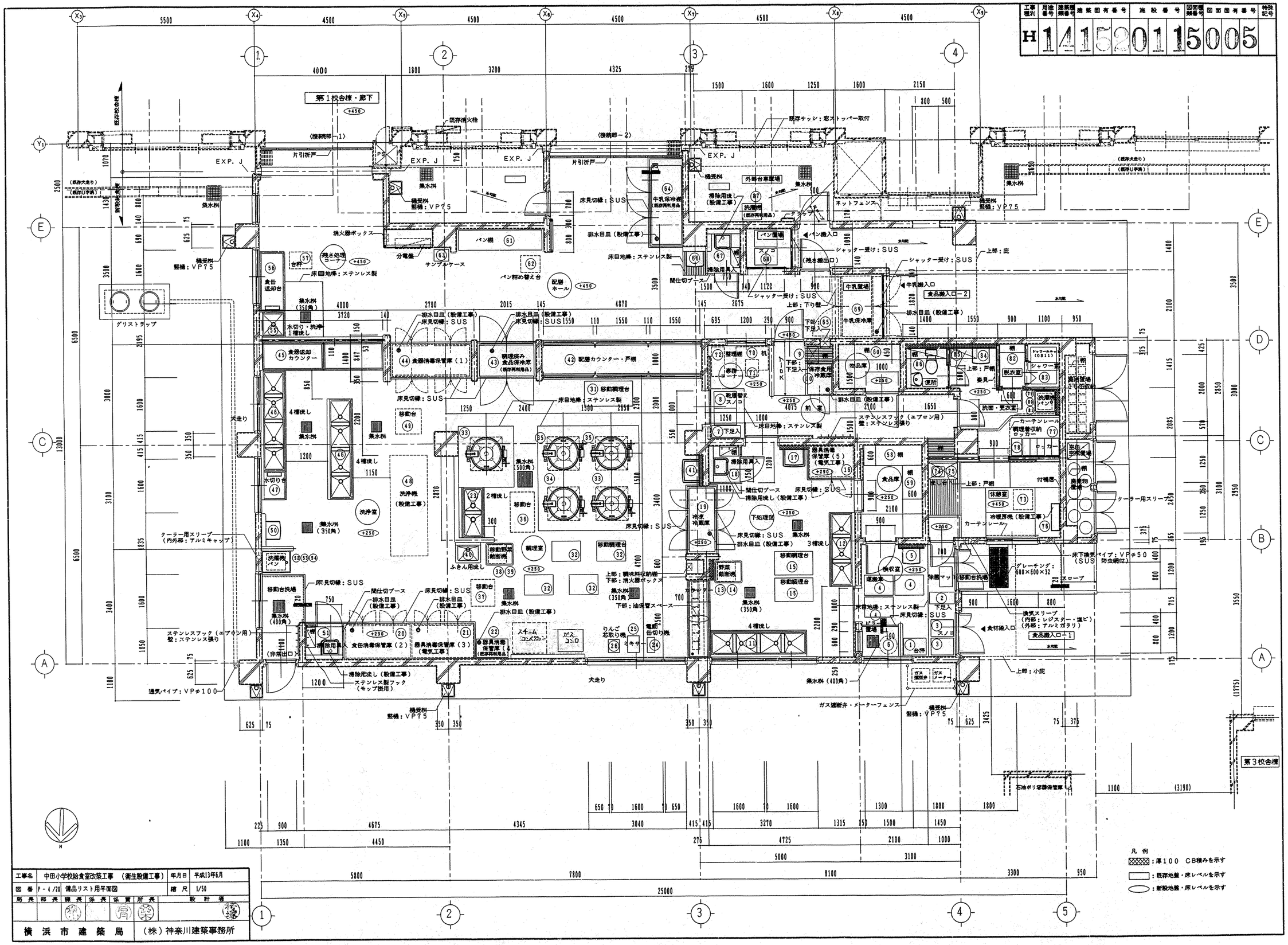


| 工事名 | 中田小学校給食室改築工事　（衛生設備工事） | 年月日 | 平成13年6月 |
|---|---|---|---|
| 図番 | P－4/20　備品リスト用平面図 | 縮尺 | 1/50 |

| 局長 | 部長 | 課長 | 係長 | 係員 | 所長 | 設計者 |
|---|---|---|---|---|---|---|
| | | | | | | |

横浜市建築局　（株）神奈川建築事務所

| 工事種別 | 用途番号 | 開発地区番号 | 建築固有番号 | 施設番号 | 図面地区番号 | 図面固有番号 | 特定記号 |
|---|---|---|---|---|---|---|---|
| H | 14 | 15 | 20 | 115 | 00 | 6 | |

## 調理機器・家具リスト

| 番号 | 名称 | 数量 | 工事区分 建築 | 設備 | 教育 | 規格・寸法 W×D×H | 熱消費量 | 電圧 | 電気容量 | 備考 |
|---|---|---|---|---|---|---|---|---|---|---|
| 検収室 | | | | | | | | | | |
| ① | 台秤 | 1 | | | ○ | 110Kg | | | | 別途工事 |
| ② | 下足入 | 1 | ○ | | | 790× 350×1575 | | | | 木製 |
| ③ | スノコ | 2 | ○ | | | 700× 500× 75 | | | | 木製 |
| ④ | 運搬車 | 3 | | | ○ | 900× 600× 750 | | | | 別途工事 |
| ⑤ | 手洗い | 1 | | ● | | 中型 YL220 | | | | 衛生設備工事 |
| ⑥ | 球根皮むき機 | 1 | | | ○ | 480× 760× 840 | | 3φ 200V | 0.4kw | 別途工事 |
| 前室 | | | | | | | | | | |
| ⑦ | 下足入 | 1 | ○ | | | 900× 350×1090 | | | | 木製 |
| ⑧ | 靴履替えスノコ | 2 | ○ | | | 700× 500× 75 | | | | 木製 |
| ⑨ | 下足入 | 1 | ○ | | | 500× 350× 900 | | | | 木製 |
| ⑩ | 保存食用冷蔵庫 | 1 | | | ○ | 770× 870× 850 | | 1φ 100V | 0.5kw | 別途工事 |
| 下処理室 | | | | | | | | | | |
| ⑪ | 4槽流し | 1 | ○ | | | 3000× 800× 850 | | | | 日本調理機、新日本厨房、中西製作所、アイホー |
| ⑫ | 3槽流し | 1 | ○ | | | 2160× 800× 850 | | | | 日本調理機、新日本厨房、中西製作所、アイホー |
| ⑬ | 野菜截断機用設置台 | 1 | ○ | | | 1000× 650× 600 | | | | 日本調理機、新日本厨房、中西製作所、アイホー |
| ⑭ | 野菜截断機 | 1 | | | ○ | 360× 615× 445 | | 3φ 200V | 0.2kw | 別途工事 |
| ⑮ | 移動調理台 | 2 | ○ | | | 1200× 700× 850 | | | | 日本調理機、新日本厨房、中西製作所、アイホー |
| ⑯ | 器具消毒保管庫（5） | 1 | | ○ | | 器具サイズは電気設備に確認 | | 3φ 200V | 10.4kw | 電気設備工事 |
| ⑰ | 手洗い | 1 | | ● | | 大型 YL112 | | | | 衛生設備工事 |
| ⑱ | 掃除用流し | 1 | | ● | | YSK 322 | | | | 衛生設備工事 |
| 調理室 | | | | | | | | | | |
| ⑲ | 食品冷凍冷蔵庫（パススルータイプ） | 1 | | | ○ | 1900× 870×2100 | | 1φ 100V | 1.0kw | 別途工事 |
| ⑳ | 食缶消毒保管庫（2） | 1 | | | ○ | 1920×1000×1900 | | 3φ 200V | 13.5kw | 別途工事 |
| ㉑ | 器具消毒保管庫（3） | 1 | | ○ | | 器具サイズは電気設備に確認 | | 3φ 200V | 19.2kw | 電気設備工事 |
| ㉒ | 器具消毒保管庫（4） | 1 | ○ | | | 990× 550×1900 | | 3φ 200V | 5.4kw | 既存再利用品 |
| ㉓ | 2槽流し | 1 | ○ | | | 1500× 800× 850 | | | | 日本調理機、新日本厨房、中西製作所、アイホー |
| ㉔ | 電動缶切り機 | 1 | | | ○ | 230× 450× 388 | | 1φ 100V | 0.1kw | 別途工事 |
| ㉕ | ミキサー | 1 | | | ○ | 500× 370× 930 | | 1φ 100V | 0.4kw | 別途工事 |
| ㉖ | リンゴ芯取り機 | 1 | | | ○ | 340× 390×1085 | | | | 別途工事 |
| ㉗ | コンロ台 | 1 | ○ | | | 800× 700× 800 | | | | 備品図 G−185同等仕様 |
| ㉘ | ガスコンロ | 1 | | | ○ | 600× 450× 180 | 8,000kcal/h | | | 別途工事 |
| ㉙ | 油選搬車 | 1 | ○ | | | 580× 580× 700 | | | | 備品図 G−195同等仕様 |
| ㉚ | スチームコンベクション | 1 | | | ○ | 1050× 920×1950 | 53,000kcal/h | | | 別途工事 |
| ㉛ | 移動台 | 1 | ○ | | | 1500× 750× 850 | | | | 日本調理機、新日本厨房、中西製作所、アイホー |
| ㉜ | 移動台 | 4 | ○ | | | 900× 600× 850 | | | | 日本調理機、新日本厨房、中西製作所、アイホー |
| ㉝ | 回転釜（ステンレス釜） | 2 | ○ | | | 有効110リットル | 32,000kcal/h | | | ドローコック，加熱防止装置付 |
| ㉞ | 回転釜（鋳鉄釜） | 1 | ○ | | | 有効110リットル | 32,000kcal/h | | | ドローコック付 |
| ㉟ | 回転釜（鋳鉄釜・左ハンドル仕様） | 2 | ○ | | | 有効110リットル | 32,000kcal/h | | | ドローコック付 |
| ㊱ | 移動台 | 1 | | | ○ | 1200× 750× 850 | | | | 別途工事 |
| ㊲ | 移動台 | 1 | | | ○ | 800× 750× 850 | | | | 別途工事 |
| ㊳ | 野菜截断機用設置台 | 1 | ○ | | | 1000× 650× 600 | | | | 日本調理機、新日本厨房、中西製作所、アイホー |
| ㊴ | 野菜截断機 | 1 | ○ | | | 360× 615× 445 | | 3φ 200V | 0.2kw | 既存再利用品（野菜截断機用設置台取付） |
| ㊵ | ふきん用流し | 1 | ○ | | | 750× 550× 850 | | | | 日本調理機、新日本厨房、中西製作所、アイホー |
| ㊶ | 手洗い | 1 | | ● | | 大型 YL112 | | | | 衛生設備工事 |
| ㊷ | 配膳カウンター・戸棚 | 1 | ○ | | | 4870×1000×2790 | | | | ステンレス製 |
| ㊸ | 調理済み食品保冷庫 | 1 | ○ | | | 1700×1000×1850 | | 1φ 100V | 0.2kw | 既存再利用品（内部：棚設置） |
| | 調理済み食品保冷庫内用収納棚（可動式） | 2 | ○ | | | 700× 800×1200 | | | | ステンレス製 |
| 洗浄室 | | | | | | | | | | |
| ㊹ | 食器消毒保管庫（1） | 1 | | | ○ | 2400× 950×2140 | | 3φ 200V | 18.45kw | 別途工事 |
| ㊺ | 食器返却カウンター | 1 | ○ | | | 3830× 900× 600 | | | | ステンレス製 |
| ㊻ | 4槽流し | 2 | ○ | | | 3000× 800× 800 | | | | 日本調理機、新日本厨房、中西製作所、アイホー |
| ㊼ | 水切り台 | 1 | ○ | | | 900× 800× 800 | | | | 日本調理機、新日本厨房、中西製作所、アイホー |
| ㊽ | 食器洗浄機（2槽式） | 1 | | ○ | | 3000×1200×1400 | 24,000kcal/h | 3φ 200V | 5.34kw | 衛生設備工事 |
| ㊾ | 移動台 | 1 | | | ○ | 800× 750× 850 | | | | 別途工事 |
| ㊿ | 手洗い | 1 | | ● | | 中型 YL220 | | | | 衛生設備工事 |

| 番号 | 名称 | 数量 | 工事区分 建築 | 設備 | 教育 | 規格・寸法 W×D×H | 熱消費量 | 電圧 | 電気容量 | 備考 |
|---|---|---|---|---|---|---|---|---|---|---|
| (51) | 掃除用流し | 1 | | ● | | YSK 322 | | | | 衛生設備工事 |
| (52) | 洗濯機パン | 1 | ○ | | | 900× 600× 90 | | | | 備品図 I−215 ステンレス製 排水トラップ付 |
| (53) | 洗濯機 | 1 | | | ○ | | | 1φ 100V | 0.5kw | 別途工事 |
| (54) | 乾燥機 | 1 | | | ○ | | | 1φ 100V | 1.2kw | 別途工事 |
| 残さ処理コーナー | | | | | | | | | | |
| (55) | 水切り・洗浄1槽流し | 1 | ○ | | | 800× 800× 800 | | | | 日本調理機、新日本厨房、中西製作所、アイホー |
| (56) | 食缶返却カウンター | 1 | ○ | | | 1800× 700× 600 | | | | 日本調理機、新日本厨房、中西製作所、アイホー |
| (57) | 台秤 | 1 | | | ○ | | | | | 別途工事 |
| 食品庫 | | | | | | | | | | |
| (58) | 食品棚（可動式） | 1 | ○ | | | 1800× 600×2000 | | | | ステンレス工事 |
| (59) | 食品棚（可動式） | 1 | ○ | | | 2150× 600×2000 | | | | ステンレス工事 |
| 物品庫 | | | | | | | | | | |
| (60) | 物品棚（可動式） | 1 | ○ | | | 1900× 450×2100 | | | | ステンレス工事 |
| 配膳ホール | | | | | | | | | | |
| (61) | パン棚 | 1 | ○ | | | 2700× 600×1550 | | | | 備品図 G−192同等仕様 |
| (62) | パン詰め替え棚 | 1 | | | ○ | 600× 500× 800 | | | | 別途工事 |
| (63) | サンプルケース | 1 | | | ○ | 450× 350× 600 | | | | 既存再利用品 |
| (64) | 牛乳保冷棚 | 1 | ○ | | | 2350× 930×1980 | | | | 既存再利用品 |
| (65) | 下駄箱 | 1 | ○ | | | 300× 350× 875 | | | | 木製 |
| (66) | 手洗い | 1 | | ● | | 中型 YL220 | | | | 衛生設備工事 |
| (67) | 掃除用流し | 1 | | ● | | YSK 322 | | | | 衛生設備工事 |
| パン置場 | | | | | | | | | | |
| (68) | スノコ | 2 | ○ | | | 700× 500× 75 | | | | 木製 |
| 牛乳置場 | | | | | | | | | | |
| (69) | 牛乳保冷庫 | 1 | | | ○ | 1800×1000×2225 | | 1φ 100V | 0.8kw | 別途工事 |
| 事務室 | | | | | | | | | | |
| (70) | 事務机 | 1 | | | ○ | | | | | 別途工事 |
| (71) | 事務椅子 | 1 | | | ○ | | | | | 別途工事 |
| (72) | 整理棚 | 1 | | | ○ | 600× 400×1800 | | | | 別途工事 |
| 休憩室 | | | | | | | | | | |
| (73) | 座卓 | | | | ○ | | | | | 別途工事 |
| (74) | 流し台 | 1 | ○ | | | 900× 500×1900 | | | | ヒーター・換気ファン無し |
| (75) | 戸棚 | 1 | ○ | | | 900× 500× 450 | | | | 木製 |
| (76) | 冷暖房機 | 1 | | ○ | | | | | | 衛生設備工事 |
| 更衣室 | | | | | | | | | | |
| (77) | 更衣ロッカー（5人用） | 1 | ○ | | | 1125× 500×1790 | | | | 既製品 スチール製 |
| (78) | 調理着収納ロッカー | 1 | ○ | | | 455× 500×1790 | | | | 既製品 スチール製 |
| (79) | 洗濯機パン | 1 | ○ | | | 640× 640× 60 | | | | 既製品 高結晶PP製 排水トラップ付 |
| (80) | 洗濯機 | 1 | | | ○ | | | 1φ 100V | 0.5kw | 別途工事（教育備品又は学校備品） |
| (81) | 乾燥機 | 1 | | | | | | 1φ 100V | 1.2kw | 既存再利用品 |
| 脱衣室 | | | | | | | | | | |
| (82) | 棚 | 1 | ○ | | | 780× 200× 25 | | | | 木製 |
| シャワー室 | | | | | | | | | | |
| (83) | シャワーユニット | 1 | ○ | | | 800×1100×2075 | | | | 既製品0811 排水トラップ付 |
| 洗面 | | | | | | | | | | |
| (84) | 手洗い | 1 | | ● | | 中型 YL221 | | | | 衛生設備工事 |
| (85) | 戸棚 | 1 | ○ | | | 800× 300× 600 | | | | 木製 |
| 便所 | | | | | | | | | | |
| (86) | 手洗い | 1 | | ● | | 小型手洗器 YL5D | | | | 衛生設備工事 |
| その他 | | | | | | | | | | |
| (87) | 2槽式洗濯機 | 1 | ○ | | | | | | | 既存再利用品 |
| (A) | 水槽 | 1 | ○ | | | 1000× 680×800 | | | | 既存再利用品（キャスター設置） |

| | | | |
|---|---|---|---|
| 工事名 | 中田小学校給食室改築工事 （衛生設備工事） | 年月日 | 平成13年6月 |
| 図番 | P−5/20 備品リスト | 縮尺 | ―― |
| 局長 | 部長 | 課長 | 係長 | 係員 | 所長 | 設計者 |
| 横浜市建築局 | | | | | | （株）神奈川建築事務所 |

＊注 記
1）既存機器を再使用するものは全て、移動・再移設・運転調整を含むものとする。
2）機器メーカー名・品番等の記入のあるものは全て、指定品又は同等品以上とする。
3）流し類は全て、指定の裏記管・穴明けを含むものとする。
4）機器は移動するものを除き全て、耐震固定・試運転調整を含むものとする。
5）厨房器具の材質は特記無き限り、SUS304とする。
6）機器設置後の隙間ふさぎ工事は、建築工事とする。
7）製作前に監督（係員）に、承認図を提出すること。

| 工事種別 | 月次番号 | 建築組織番号 | 建築固有番号 | 施設番号 | 図面組織番号 | 図面固有番号 | 特殊記号 |
|---|---|---|---|---|---|---|---|
| H | 14 | 15 | 20 | 11 | 15 | 00 | 7 |

## 器具表

| 設置場所 | 器具名 | 記号 | 数量 | 仕様 |
|---|---|---|---|---|
| 屋上 | 明開給湯器 | 屋外床置形 | 1 組 | (50号～55号) 最大ガス消費量 96,000Kcal/h～105,000Kcal/h (2連結) |
| | | | | 配管カバー・リモコンスイッチ (コード共)・防水形プラグ付 |
| 休憩室 | 電気式ヒートポンプ式エアコン (新冷媒) | 壁掛形インバーターエアコン | 1 組 | 暖房能力：6.9 ～ 7.2KW 冷房能力：6.9 ～ 3.5KW (コンクリート基礎は建築工事) 100V |
| | | | | 消費電力 暖房：1930W 冷房：1150W 冷媒管φ6.4 × φ9.5 接続配線 3芯 |
| 便所 | 洋風大便器 | YC420+YS516B | 1 | 壁掛形便器防露式ロータンク、ステンレス製ワンタッチ紙巻器 (YTS116MD) 共 |
| | 壁埋込手洗器 | YL593+TL593-2P | 1 | 壁埋込手洗器＋自閉式水栓 |
| 更衣室 | 洗面器 | YL221CF+YT125 | 1 | 2バルブ式混合栓、水石けん入れ、排水金具、ペーパーホルダー |
| | 化粧鏡 | YTS119ASR3 | 1 | 363×455 (洗浄室) |
| 洗浄室 | 洗濯用水栓 | YTW10 | 2 | 緊急止水弁付横水栓 |
| 調理室 下処理室 | 洗面器 | YL112+YTEL44X | 2 | 自動水栓(混合栓)、水石けん入れ、排水金具、光電センサー、ペーパーホルダー |
| | 化粧鏡 | YTS119ASR3 | 2 | 363×455 |
| 洗浄室 検収室 配膳ホール | 洗面器 | YL220DS+YTEL50ARX | 3 | 自動水栓(混合栓)、水石けん入れ、排水金具、ペーパーホルダー |
| | 化粧鏡 | YTS119RCR3 | 1 | 363×455 (配膳ホール) |
| 洗面器上部取り付け | 化粧棚 | YS3 | 1 | 陶器製 450×140程度 |
| 洗濯機掃除用具入れ | 掃除用流し | NS210(YSK322) | 1 | リムカバー、Sトラップ、給湯栓(YT28H13 陶製ハンドル)、給水栓(YT23B13)、共栓、取付金具 |
| | 洗濯機用水栓 (屋外) | YTW10 | 1 | 緊急止水弁付横水栓 |
| 掃除用具入れ | 掃除用流し | NS210(YSK322) | 2 | リムカバー、Sトラップ、給湯栓(YT28H13 陶製ハンドル)、給水栓(YT23B13)、共栓、取付金具 |
| | | | | |
| | | | | |

## 食器洗浄機

| | |
|---|---|
| 機種 | ボイラー内蔵型水圧式食器洗浄機 (2種式) 自動ストップ機能付 ※ドライ仕様 |
| 給湯方式 | 洗浄機専用内蔵ボイラーにより昇温 ※排気温度260℃以下 |
| 洗浄能力 | 1時間当り 6,000個以上の処理が可能なものとする (直径140mmの食器洗浄時) |
| 電機容量 | 3P−200V、コンベアモーター、ポンプモーター 他 5.79KW以下 |
| ガス消費量 | 17,000 ～ 24,000 Kcal/h |
| 外形寸法 | 3,000×1,200×1,400 程度 |
| 摘要 | ① 材質はSUS430とする。<br>② スイッチボックス及びモーター等は水のかからない構造とする。<br>③ 側面はすべてステンレスで覆い、保守を要する場合は容易に脱式とする。<br>④ 内蔵ボイラーの排気筒は直径150φとし、材質はSUS304とする。<br>⑤ ボイラー上部の排気筒は床面より1,800Hまでの分に、カバー (網等) をする。<br>⑥ 水道直結部は水道局基準とする。<br>⑦ 内蔵ボイラーにはボールタップを使用する。<br>⑧ スイッチボックス内部はマグネット式安全装置付とする。<br>⑨ 洗浄室内 (コンベア左右) に消音用カーテンを取り付ける。<br>⑩ コンベアの有効幅は750以上とし、高さは850程度とする。<br>⑪ コンベアの速度は可変とする。<br>⑫ ノズルパイプは容易に取り外し可能な構造とする。<br>⑬ 仕上げ用給湯シャワー付とする。<br>⑭ 自動点火 (圧電着火) とする。<br>⑮ 水栓取り付け (YT28AH13)<br>尚、下記の安全装置を内蔵するものとする。<br>1. 立ち消え安全装置。2. 空焚き防止装置。3. 非常停止装置。 |

## 機器表

| 記号 | 名称 | 数量 | 仕様 | 備考 |
|---|---|---|---|---|
| | | | 機器仕様 | |
| FS-1 | 調理・洗浄室系統 送風機 | 1 | 型式 片吸込シロッコファン (極数変換モーター付き 4／6極) 床置き型 (防振架台 ゴム付)<br>#4 1/2 × 15,700CMH × 510Pa × 5.5Kw (6極時 10,360CMH) (3φ×200V) | 基礎 (建築工事)<br>完成時において風量調整は4極運転にて行う事 |
| FE-1 | 調理・洗浄室系統 排風機 | 1 | 型式 片吸込シロッコファン (極数変換モーター付き 4／6極) 床置き型 (防振架台 ゴム付)<br>#4 × 15,700CMH × 460Pa × 5.5Kw (6極時 10,360CMH) (3φ×200V) | 基礎 (建築工事)<br>完成時において風量調整は4極運転にて行う事 |
| FE-2 | 掃除具入れ(下処理室) 排風機 | 1 | 天井埋込換気扇 (低騒音形) φ100 × 30CMH × 90Pa (1φ×100V) | タイマー運転 (電気設備工事) |
| FE-3 | 冷凍冷蔵庫 〃 | 1 | 中間ダクトファン (静音形) φ100 × 120CMH × 90Pa (1φ×100V) | サーモ制御 吸込口共 32℃以上で運転 |
| FE-4 | 掃除具入れ(洗浄室) 〃 | 1 | 天井埋込換気扇 (低騒音形) φ100 × 50CMH × 60Pa (1φ×100V) | タイマー運転 (電気設備工事) |
| FE-5 | 前室(事務室・保存食用冷蔵庫) 〃 | 2 | 〃 φ150 × 160CMH × 100Pa (1φ×100V) | サーモ制御＋強制 32℃以上で運転 |
| FE-6 | 物品庫 〃 | 1 | 〃 φ100 × 40CMH × 100Pa (1φ×100V) | |
| FE-7 | 食品庫 〃 | 1 | 〃 φ100 × 100CMH × 60Pa (1φ×100V) | |
| FE-8 | 検収室 〃 | 1 | 〃 φ150 × 300CMH × 60Pa (1φ×100V) | |
| FE-9 | 更衣室・脱衣室 (乾燥機) 〃 | 1 | 〃 φ150 × 140CMH × 100Pa (1φ×100V) | |
| FE-10 | 便所 〃 | 1 | 〃 φ100 × 50CMH × 80Pa (1φ×100V) | |
| FE-11 | シャワー・脱衣室 〃 | 1 | 中間ダクトファン (静音形) φ100 × 50CMH × 80Pa (1φ×100V) | 吸込口共 ダクトSUS |
| FE-12 | 休憩室 〃 | 1 | 天井埋込換気扇 (低騒音形) φ100 × 120CMH × 60Pa (1φ×100V) | |
| FE-13 | 配膳ホール・残さコーナー 〃 | 2 | 〃 φ150 × 420CMH × 80Pa (1φ×100V) | |
| FE-14 | 牛乳置場 〃 | 1 | 〃 φ100 × 100CMH × 80Pa (1φ×100V) | サーモ制御 32℃以上で運転 |
| FE-15 | 食品保冷庫 〃 | 1 | 中間ダクトファン (静音形) φ100 × 70CMH × 80Pa (1φ×100V) | サーモ制御 吸込口共 32℃以上で運転 |
| FE-16 | 掃除具入れ(配膳・洗濯機・乾燥機) 〃 | 1 | 天井埋込換気扇 (低騒音形) φ150× 140CMH× 80Pa (1φ×100V) | |
| AFU-1 | エアフィルターユニット | 1 | フィルタ (不織布 AFI60%) 500×500× 50t×9枚 (逆給型)<br>フィルタケーシング、差圧計 (メイク検点警報保持型)、付属品 (エアーフィルター9枚共) | 前室の送排風機操作パネル (電気工事) に差圧警報表示。<br>参考寸法 1600W×200D×1600H |

☆タイマー制御によるFEの運転時間は調理時間帯以外の運転とする。

※電気容量及び各寸法は参考とする。
※4／6極変換送風機は施工図作成後に仕様を再確認する事。
※フィルターの目詰まりを知らせる差圧計で警報をどの時点で出すかは、メーカー標準とする。

## フード一覧表 (ステンレス板 SUS304 ヘアーライン仕上)

| 記号 | 器具名 | 数量 | 寸法 | 風量(CMH) | ダンパー寸法 | グリスフィルター 寸法 | グリスフィルター 数量 | 面風速 |
|---|---|---|---|---|---|---|---|---|
| 1-1 | 食器洗浄機 | 1 | 3,400×1,300 (箱形) | 3,190 | 400×350 | | | 0.20m/s |
| 1-2 | コンベクションオーブン ガスコンロ | 1 | 2,100×1,100 (箱形) | 2,500 | 400×300 | 500×500×25～30t (FS付) | 4 | 0.30m/s |
| 1-3 | 回転釜(炒め物用) | 1 | 1,200×1,200 (山形) | 1,600 | 300×250 | | | 0.30m/s |
| 1-4 | 回転釜(2台用) | 2 | 2,700×1,200 (山形) | 3,500 | 500×350 | 500×500×25～30t ( 〃 ) | 4 | 0.30m/s |

| 送風機制御特性 | | |
|---|---|---|
| | 4／6電動機 | |
| 極数 | 4極 | 6極 |
| 風量 | 100% | 66% |
| 静圧 | 100% | 44% |

## ガス消費量

| 設置場所 | 器具名 | 数量 | ガス入力 (Kg/h) 1台あたり | 計 | |
|---|---|---|---|---|---|
| 屋上 | 明開給湯機 | 2 | 8.75 | 17.50 | |
| | GHP(将来工事用) | 1 | | 3.41 | |
| | (屋外計) | | | 20.91 | |
| 洗浄室 | 食器洗浄機 | 1 | 2.00 | 2.00 | 30KQ |
| 調理室 | 回転釜 | 5 | 2.67 | 10.70 | 40KQ |
| | ガスコンロ | 1 | 0.67 | 0.67 | 40KQ |
| | スチームオーブン (別途工事) | 1 | 4.41 | 4.41 | 30KQ |
| 洗浄室 調理室 | (計) | | | (17.78) | |
| | | | | | |
| | | | | | |
| | 合計 | | | 38.69 | |
| | (室内計) | | | (17.78) | |

## 電気機器 発熱量

| 設置場所 | 器具名 | ヒーター電気容量 (kw) 保管庫交互運転 | ヒーター電気容量 (kw) 保管庫同時運転 | 発熱量 (Kcal/h) 保管庫交互運転 | 発熱量 (Kcal/h) 保管庫同時運転 |
|---|---|---|---|---|---|
| 洗浄室 | 食器消毒保管庫 | 18.45 (最大値) | 18.45 | 15.867 | 15.867 |
| 〃 | 食器消毒保管庫 | | 12.0 | | 10.320 |
| 調理室 | 器具消毒保管庫2台 | | 24.6 | | 21.156 |
| 下処理室 | 器具消毒保管庫1台 | | 10.4 | | 8.944 |
| 更衣室 | 乾燥機 | 2.4 | 2.4 | 2.064 | 2.064 |
| 計 | | 20.85 | 67.85 | *1 (17.931) | 58.351 |

◆ 1Kw=860Kcal/hとする。

＊ 電気容量 (ヒーター) の算定は、保管庫交互運転を標準とする。

● 火を使用する室に設置する換気設備 (建設省告示1826号)

(調理室・洗浄室系統)

V=40・K・Q + V=30・K・Q

K=プロパンガス：12.9m3/Kg

Q1=15.78Kg/h Q2=2.0Kg/h

V=40×12.9 m3/Kcal ×15.78 Kg/h

+30×12.9 m3/Kg ×2.0 Kg/h

=8917 m3/h < 換気機器能力 15,700m3/h (FE-1)

にて上記計算値を満足する。 (6極時 10,360m³/h)

● 給食室の最大消費熱量のチェック

ガス器具の消費熱量 *1) 245,000 Kcal/h

電気機器 (ヒーター等) 17,931 Kcal/h

＊(保管庫交互運転)

計 262,931 Kcal/h <300、000 Kcal/h

*1 最大消費熱量が、300,000 Kcal/h 以上且つ、多量の火気を使用する部分で床面積が200㎡以上になる場合には、消防法施行令13条による消火設備が必要となる。

## 換気量算定表

| 室名 | 器具名 | 換気方法 | 容積 (m³/h) | 換気回数 (m³/h) 容積(m3)×回数(回/h) 回数(回/h) | 換気量 (m³/h) | フード面 風速 0.2～0.3m/s フード面積 (m²) | 風量 (m³/h) | 火気使用換気量 (m³/h) 30～40×12.9×Q Q(LPG消費量) (kg/h) | 換気量 (m³/h) | 換気機器 | 記号 |
|---|---|---|---|---|---|---|---|---|---|---|---|
| 洗浄室 | | | | | | | | | | 片吸込シロッコファン | FS-1 |
| 調理室 | 食器洗浄機 | 第1種 | | | | 4.42 | 3,190 | 2.00 | 774 | 片吸込シロッコファン | FE-1 |
| | 回転釜×2 | 第1種 | | | | 3.84 | 3,500 | 5.34 | 2,755 | | |
| | 回転釜×2 | 第1種 | | | | 3.84 | 3,500 | 5.34 | 2,755 | | |
| | 回転釜×1 | 第1種 | | | | 1.44 | 1,600 | 2.67 | 1,377 | | |
| | ガスオーブン | 第1種 | | | | 2.31 | 2,500 | 4.41 | 1,705 | | |
| | ガスコンロ | 第1種 | | | | | | 0.67 | 345 | | |
| | 天井面換気 | 第1種 | 280.3 | 2 | 570 | | | | | | |
| | 掃除用具入れ | 第3種 | 2.47 | 10 | 25 | | | | | 天井埋込形 | FE-4 |
| 下処理室 | 天井面換気 | 第1種 | 83.13 | 10 | 840 | | | | | | |
| | 掃除用具入れ | 第3種 | 2.47 | 10 | 25 | | | | | 天井埋込形 | FE-2 |
| | 冷凍冷蔵庫 | 第3種 | 0.86×860×0.6／0.29(40−32.3)×0.5=116 | | | | | | | 中間ダクトファン | FE-3 |
| | | | | | | | | | | | |
| 計 | | | | | 1,440 | | 14,290 | | 9,711 | | |
| | | | | | | | 15,700 | | | | |
| 前室 | 事務室 | 第3種 | 50.45 | 5 | 151 | | | | | 天井埋込形 | FE-5 (2台) |
| | (保存食用冷蔵庫) | | | | | | | | | | |
| 物品庫 | | 第3種 | 6.25 | 5 | 59 | | | | | 天井埋込形 | FE-6 |
| 食品庫 | | 第3種 | 15.75 | 5 | 79 | | | | | 天井埋込形 | FE-7 |
| 検収室 | | 第3種 | 29.2 | 10 | 292 | | | | | 天井埋込形 | FE-8 |
| 更衣・脱衣室 | | 第3種 | | | | | | | | 天井埋込形 | FE-9 |
| (乾燥機) | | | | | 1.2×860×0.6／0.29(40−32.3)×0.5=139 | | | | | | |
| 便所 | | 第3種 | 4.48 | 10 | 45 | | | | | 天井埋込形 | FE-10 |
| ユニットシャワー | | 第3種 | 5.80 | 10 | 58 | | | | | 中間ダクトファン | FE-11 |
| 休憩室 | | 第3種 | 23.90 | 5 | 120 | | | | | 天井埋込形 | FE-12 |
| 配膳室 | 残さ処理コーナー | 第3種 | 167.1 | 5 | 836 | | | | | 天井埋込形 | FE-13(2台) |
| 牛乳置場 | (冷蔵庫) | 第3種 | | | 0.80×860×0.6／0.29(40−32.3)×0.5=92 | | | | | 中間ダクトファン | FE-14 |
| 食品保冷庫 | | 第3種 | | | 0.60×860×0.6／0.29(40−32.3)×0.5=69 | | | | | 天井埋込形 | FE-15 |
| 掃除用具入れ | | 第3種 | 3.91 | 10 | 40 | | | | | 天井埋込形 | FE-16 |
| | | | | | | | | | | | |

| 工事名 | 中田小学校給食室改築工事 (衛生設備工事) | 年月日 | 平成13年 6月 |
|---|---|---|---|
| 図番 | P-6/20 衛生器具表・機器表・フード一覧表 | 縮尺 | ―― |

| 局長 | 部長 | 課長 | 係長 | 係員 | 所長 | 設計者 |
|---|---|---|---|---|---|---|
| | | | | | | |

横浜市建築局 (株)神奈川建築事務所

| 工事種別 | 用途番号 | 建築種別番号 | 建築図有番号 | 施設番号 | 図面種別番号 | 図面図有番号 | 特殊記号 |
|---|---|---|---|---|---|---|---|
| H | 14 | 15 | 20 | 115 | 0 | 08 | |

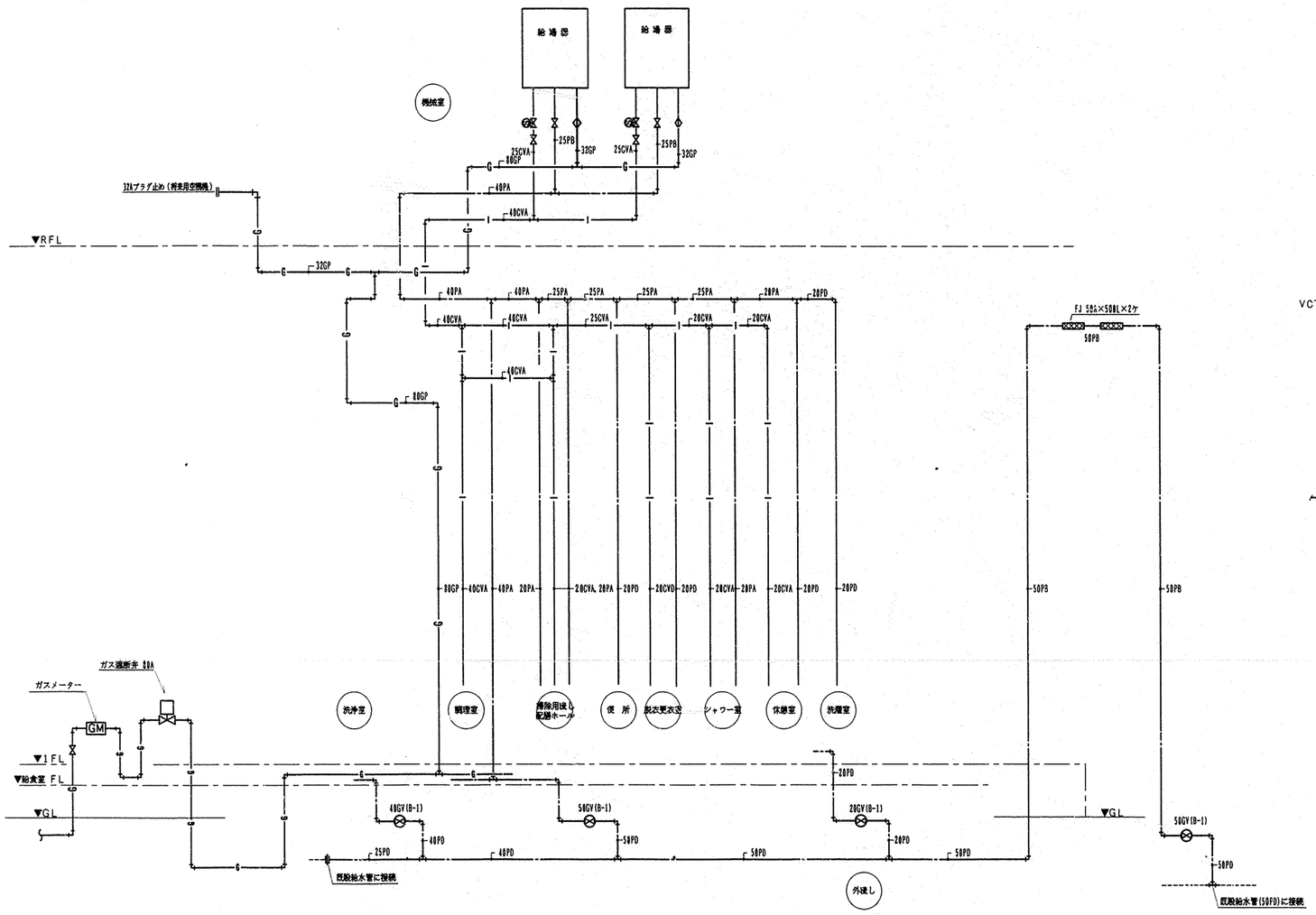


給水・給湯・ガス配管系統図

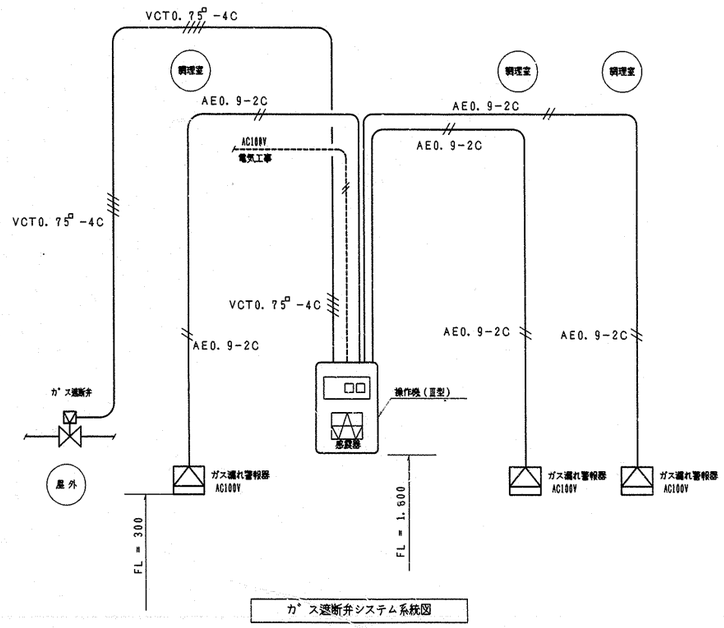


ガス遮断弁システム系統図

※操作器（感震器内蔵）・ガス漏れ警報器・遮断弁
収納ボックス（直流電源装置・ガス漏れ中継器）は本工事。
※感震器は、震度5（80～250gal）にて、遮断弁止めとする。
※2次側電気配管は電気工事とし、配線工事は機械設備工事とする。

燃焼器等から水平距離が4m以内のガス漏れを最も有効に検知することができ、かつ、屋ガスの影響の少ない位置に検知器を設けること。

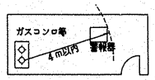


| | | | |
|---|---|---|---|
| 工事名 | 中田小学校給食室改築工事 （衛生設備工事） | 年月日 | 平成13年6月 |
| 図番 | P-1/20 系統図・ガス遮断弁システム系統図 | 縮尺 | ―― |
| 局長 | 部長 課長 係長 係員 所長 | 設計者 | |
| 横浜市建築局 | | （株）神奈川建築事務所 | |

| 工事種別 | 用途番号 | 建築種類番号 | 建築固有番号 | 施設番号 | 図面種類番号 | 図面固有番号 | 特殊記号 |
|---|---|---|---|---|---|---|---|
| H | 1 | 4 | 15 | 20 | 11 | 5 | 009 |

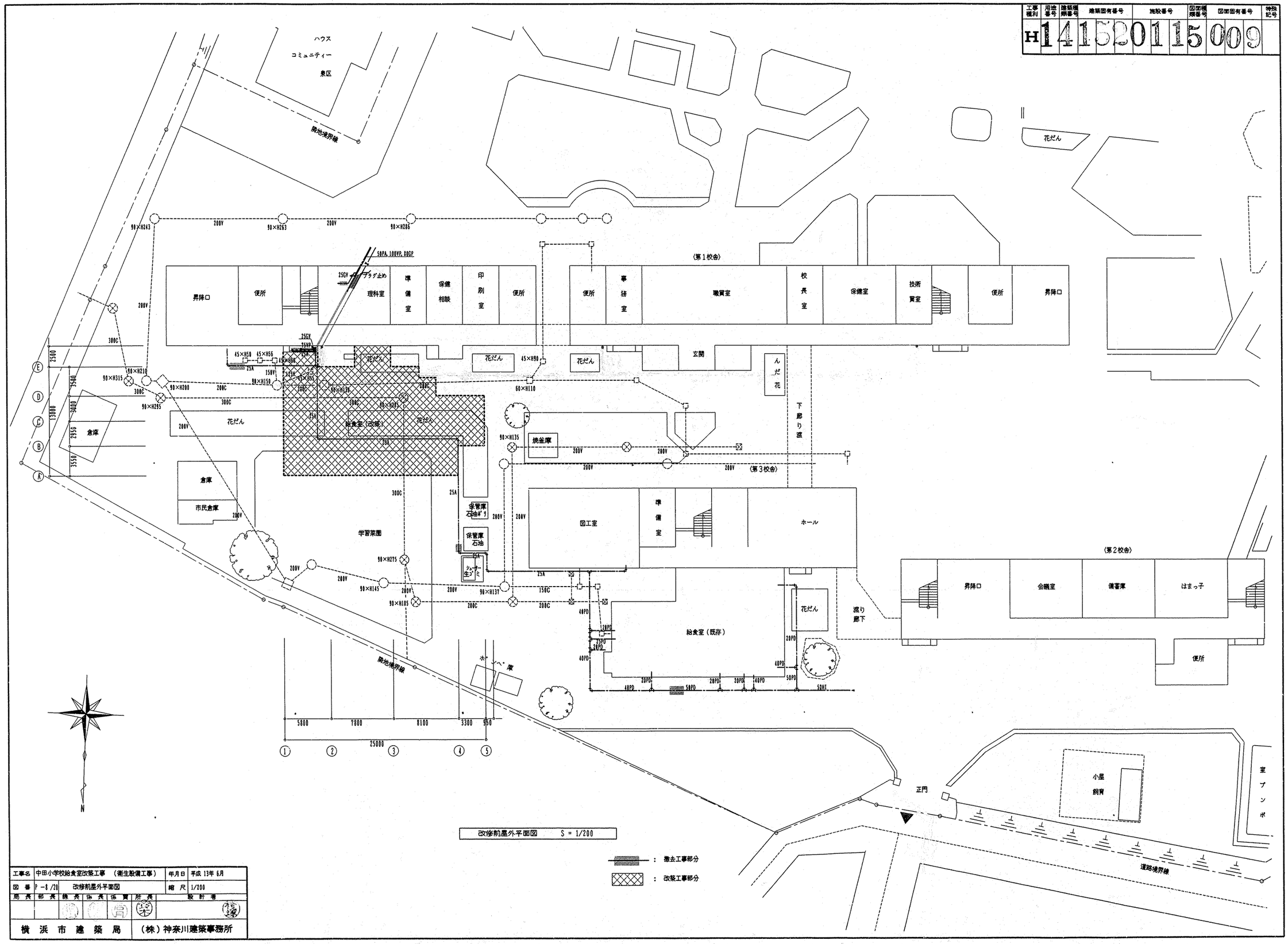


改修前屋外平面図　S = 1/200

：撤去工事部分

：改築工事部分

| 工事名 | 中田小学校給食室改築工事 (衛生設備工事) | 年月日 | 平成 13年 6月 |
|---|---|---|---|
| 図番 | P -6 /24 改修前屋外平面図 | 縮尺 | 1/200 |
| 局長 | 部長 | 課長 | 係長 | 係員 | 所長 | 設計者 |
| 横浜市建築局 | | | | | | (株)神奈川建築事務所 |

| 工事種別 | 事用番号 | 途番号 | 施設種類番号 | 建築固有番号 | 施設番号 | 図面種類番号 | 図面固有番号 | 特記番号 |
|---|---|---|---|---|---|---|---|---|
| H | 14 | 15 | 2 | 01 | 15 | 0 | 10 | |

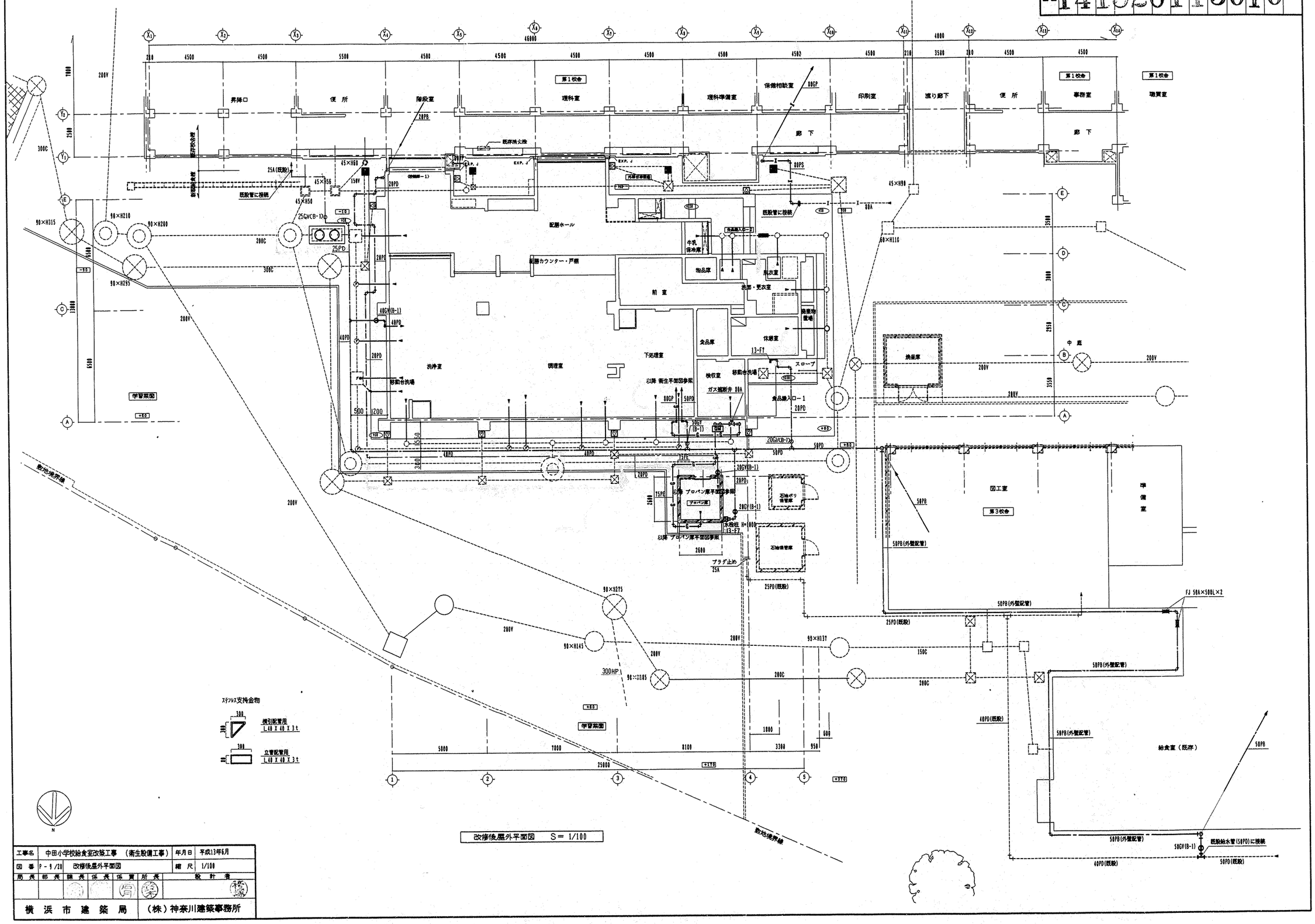

| 工事種別 | 用途番号 | 建築種類番号 | 建築図面番号 | 施設番号 | 図面種類番号 | 図面図面番号 | 特殊記号 |
|---|---|---|---|---|---|---|---|
| H | 1 | 4 | 1 5 2 0 1 | 1 5 0 | 1 | 1 | |

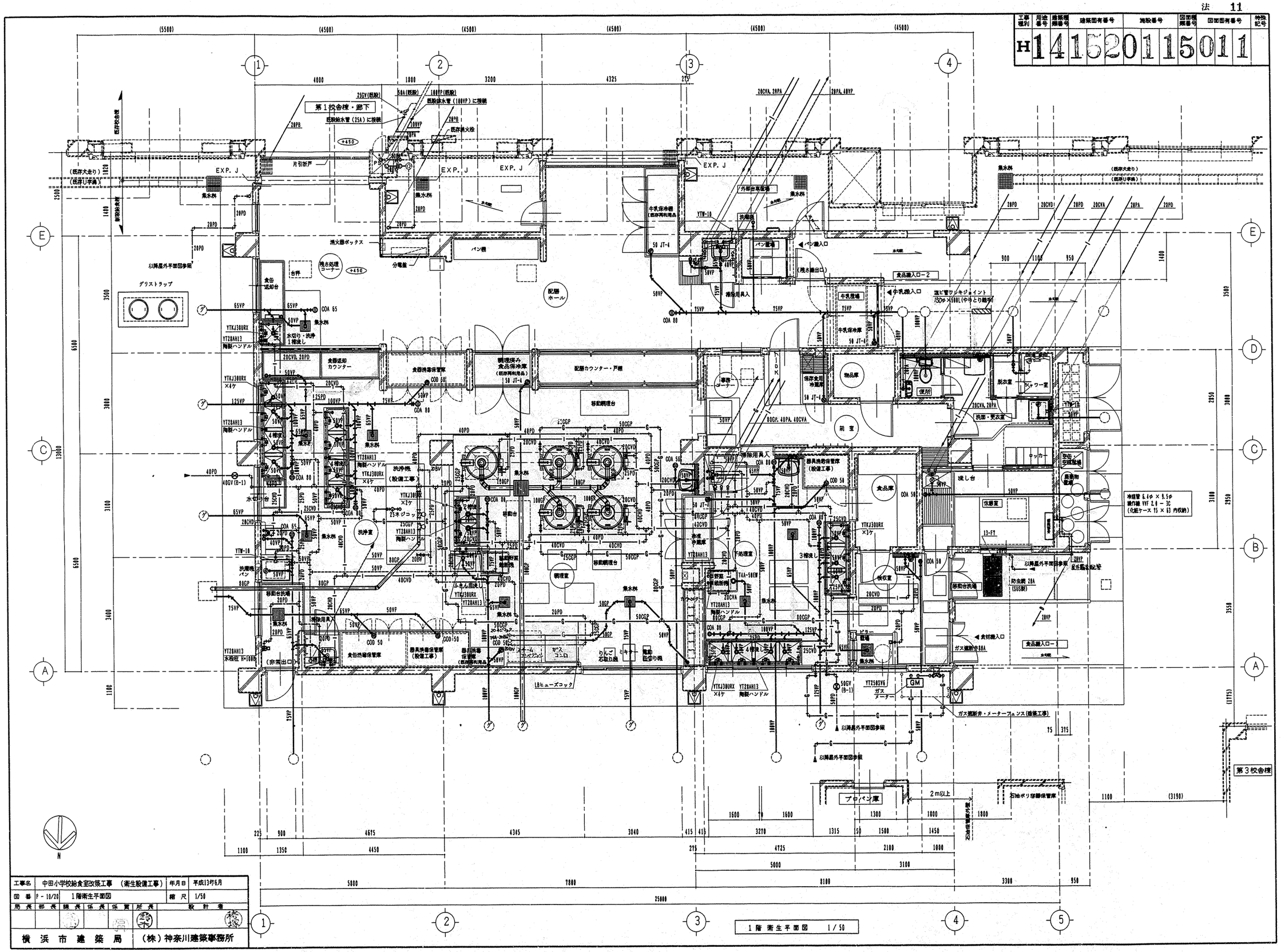


| 工事名 | 中田小学校給食室改築工事 （衛生設備工事） | 年月日 | 平成13年6月 |
|---|---|---|---|
| 図番 | P－10/20 1階衛生平面図 | 縮尺 | 1/50 |
| 局長 部長 課長 係長 係員 所長 | | 設計者 | |
| 横浜市建築局 | （株）神奈川建築事務所 | | |

法 12

| 工事種別 | 用途番号 | 建築種類番号 | 建築図有番号 | 施設番号 | 図面種類番号 | 図面図有番号 | 特記 | 残号 |
|---|---|---|---|---|---|---|---|---|
| H | 1 | 4 | 15 | 20 | 1 | 15012 | | |

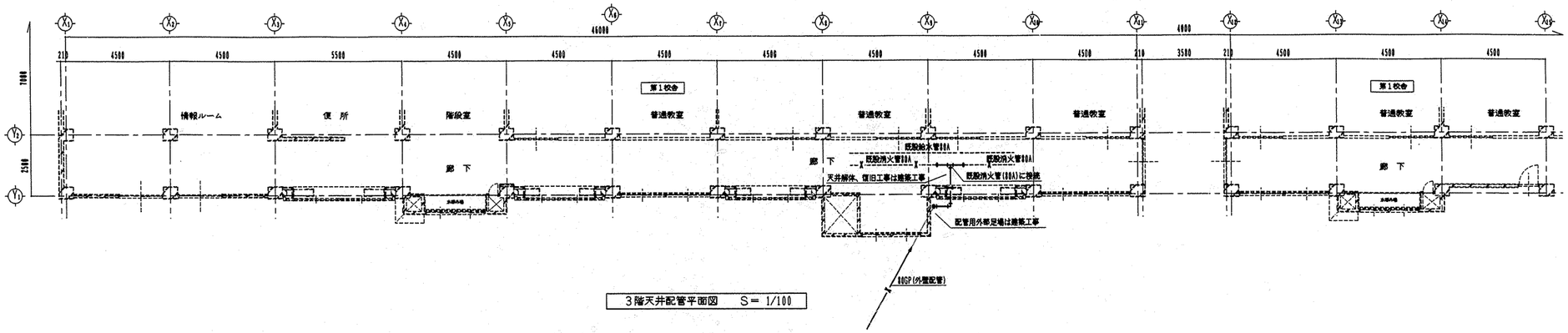


3階天井配管平面図　S= 1/100

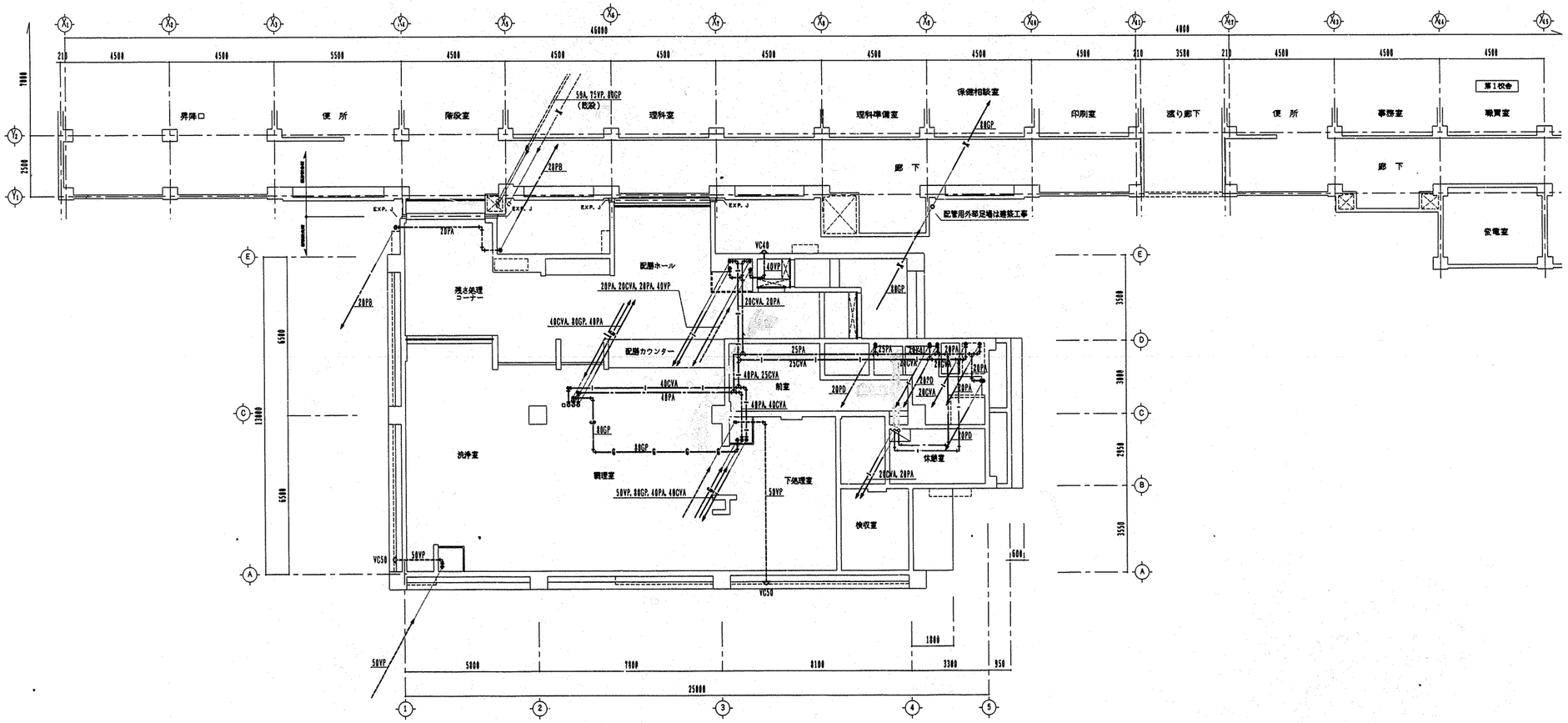


1階天井配管平面図　S= 1/100

| 工事名 | 中田小学校給食室改築工事　(衛生設備工事) | 年月日 | 平成13年6月 |
|---|---|---|---|
| 図番 | P-11/20　1階, 3階天井配管平面図 | 縮尺 | 1/100 |
| 局長 | 部長 | 課長 | 係長 | 係員 | 所長 | 設計者 |
| | | | | | | |

横浜市建築局　(株)神奈川建築事務所

| 工事種別 | 用途番号 | 施設種類番号 | 建築図面番号 | 施設番号 | 図面種類番号 | 図面図面番号 | 特記番号 |
|---|---|---|---|---|---|---|---|
| H | 1 | 4 | 1 5 2 0 | 1 1 | 5 | 0 1 | 3 |

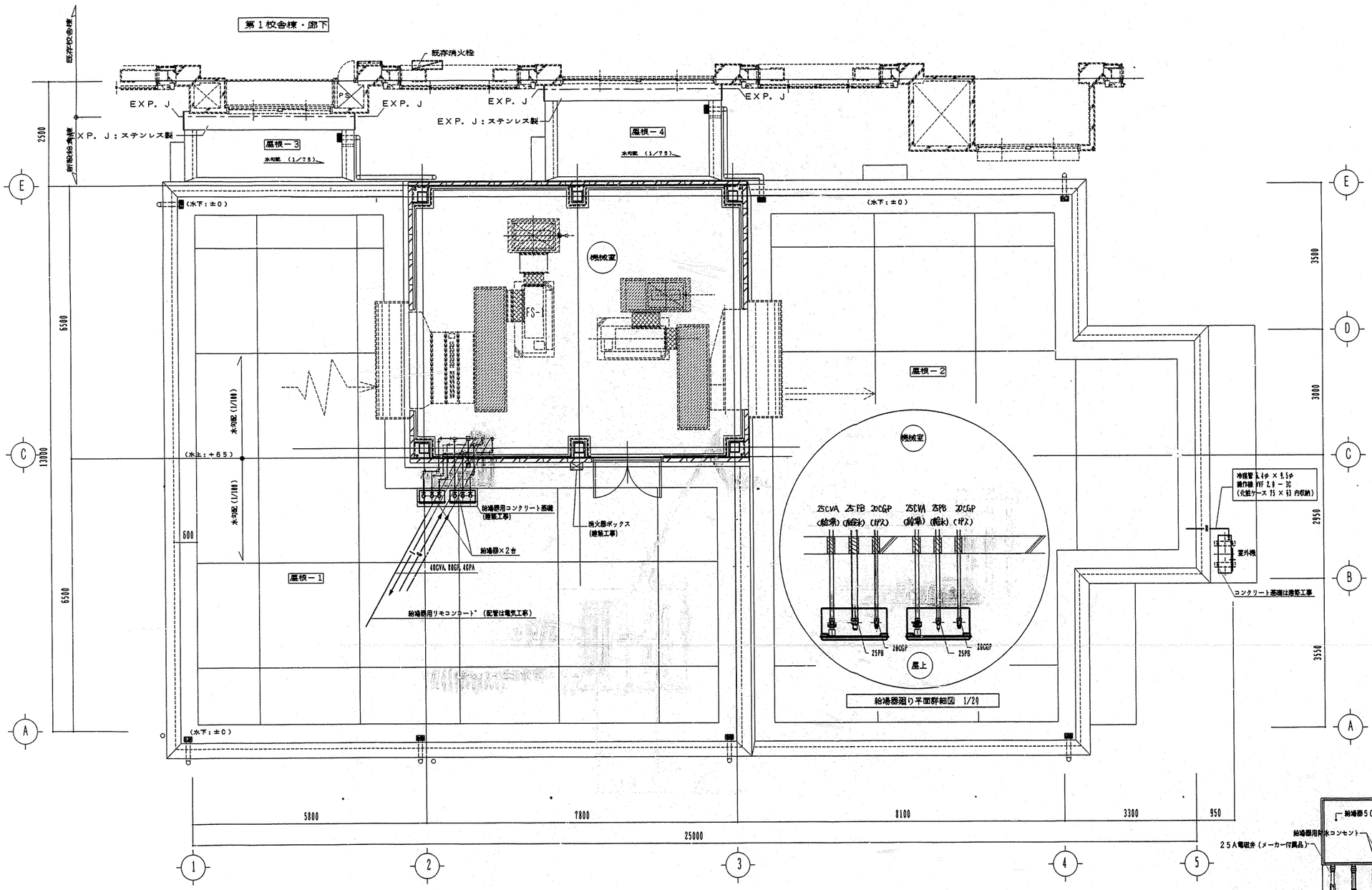


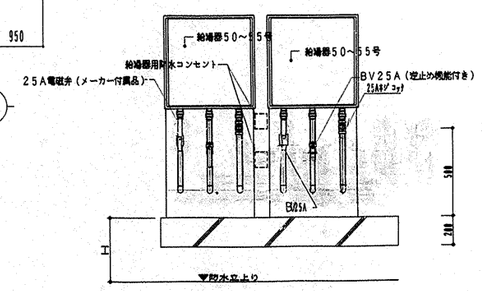


2階 機械室衛生平面図 S＝1/50

給湯器廻り詳細図（正面） 1/20

※配管防止金物取付（SUS製）取り付けの事
※ H 寸法は防水立上りより100mm以上

| 工事名 | 中田小学校給食室改築工事 （衛生設備工事） | 年月日 | 平成13年6月 |
|---|---|---|---|
| 図 番 | P－12/20 2階機械室衛生平面図 | 縮 尺 | 1/50 |
| 局 長 | 部 長 | 課 長 | 係 長 | 係 員 | 所 長 | 設 計 者 |
| | | | | | | |
| 横 浜 市 建 築 局 | | （株）神奈川建築事務所 | | | | |

| 工事種別 | 用途番号 | 建物種類番号 | 建物個有番号 | 施設番号 | 図面種類番号 | 図面個有番号 | 特殊記号 |
|---|---|---|---|---|---|---|---|
| H | 14 | 15 | 20 | 115 | 01 | 4 | |

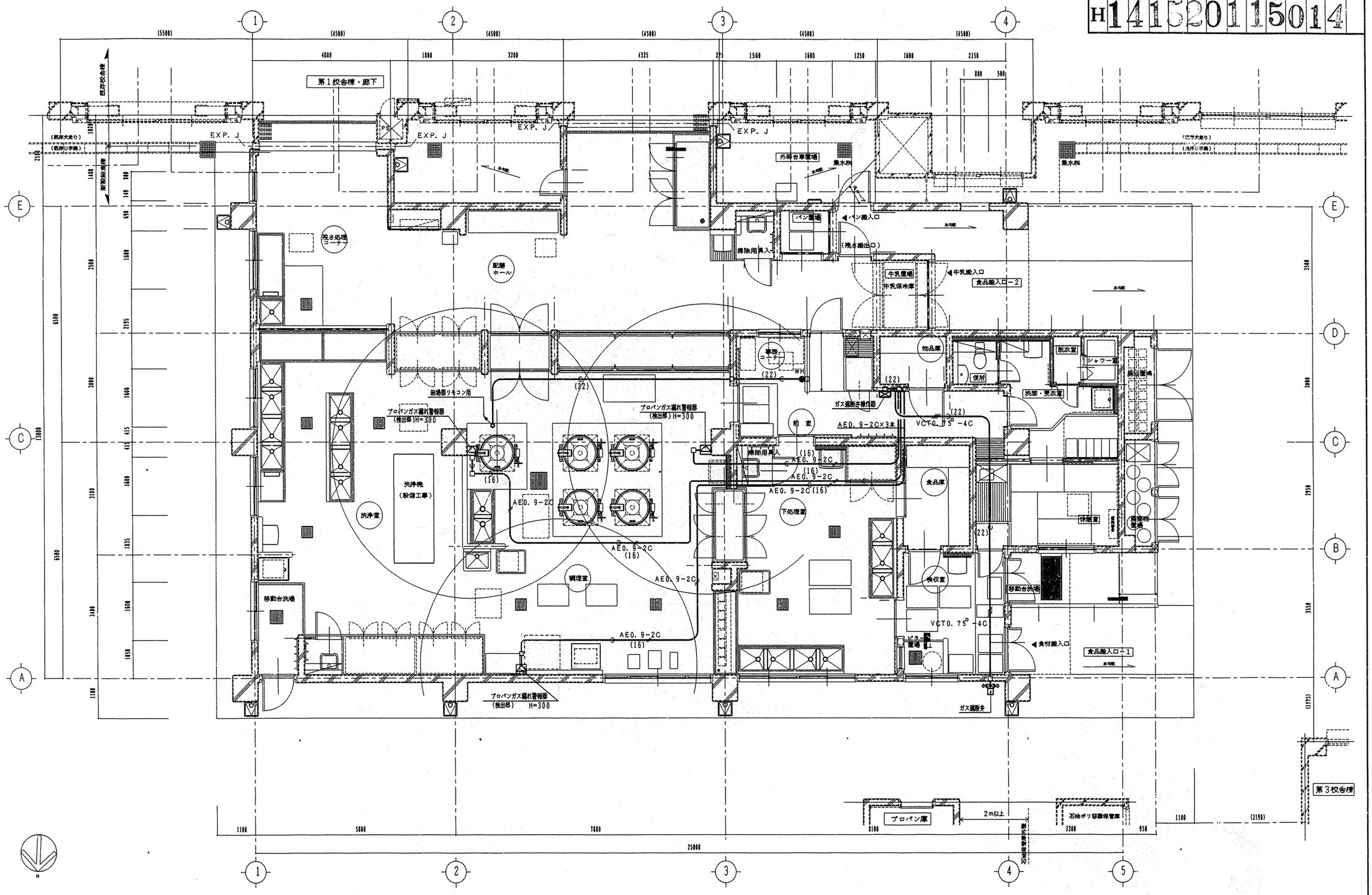


ガス漏れ警報器配線図 S＝1/50

| 工事名 | 中田小学校給食室改築工事 (衛生設備工事) | 年月日 | 平成13年6月 |
|---|---|---|---|
| 図番 | P－13/20 ガス漏れ警報器配線図 | 縮尺 | 1/50 |

| 局長 | 部長 | 課長 | 係長 | 係員 | 所長 | 設計者 |
|---|---|---|---|---|---|---|
| | | | | | | |

横浜市建築局 (株)神奈川建築事務所

| 工事種別 | 用途番号 | 建築種別番号 | 建築固有番号 | 施設番号 | 図面種別番号 | 図面固有番号 | 特殊記号 |
|---|---|---|---|---|---|---|---|
| H | 1 | 4 | 15 | 20 | 1 | 15 | 015 |

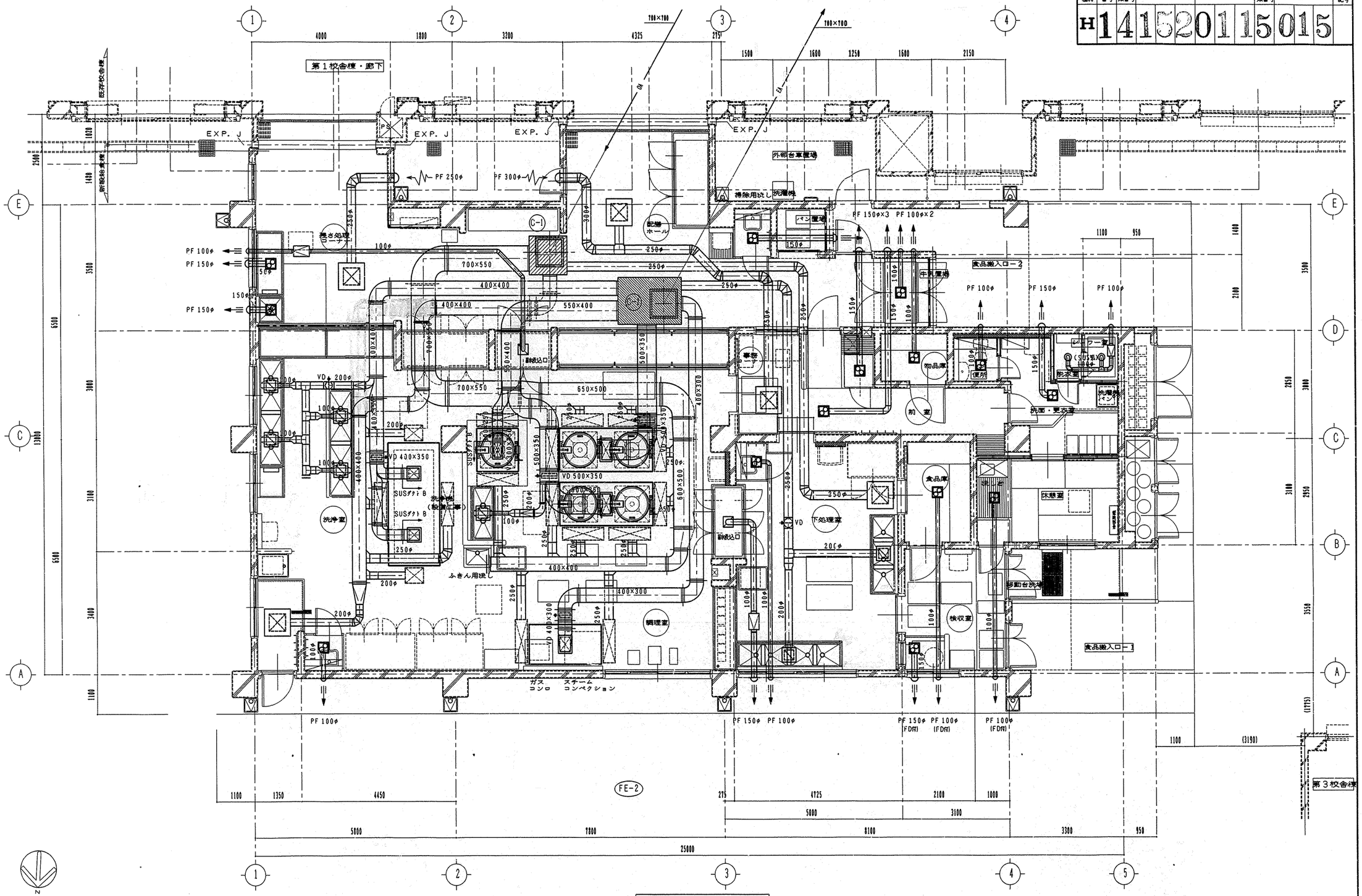


1階 換気平面図 1/50

| 工事名 | 中田小学校給食室改築工事 （衛生設備工事） | 年月日 | 平成13年6月 |
|---|---|---|---|
| 図番 | P-14/20 1階換気平面図 | 縮尺 | 1/50 |
| 局長 | 部長 課長 係長 係員 所長 | 設計者 | |
| 横浜市建築局 | | （株）神奈川建築事務所 | |

| 洗浄室 | |
|---|---|
| 吸込口 （ア） | 4 |
| HS 150×150 | |
| Q = 120CMH | |
| アルミ製 | |
| BOX 400×400×500H | |

| 洗浄室 | |
|---|---|
| 吹出口 （イ） | 2 |
| VHS 350×350 | |
| Qs = 870CMH | |
| アルミ製 結露防止型 | |
| BOX 600×600×600H | |

| 洗浄室（移動台洗い場） | |
|---|---|
| 吹出口 （ウ） | 1 |
| VHS 350×350 | |
| Qs = 710CMH | |
| アルミ製 結露防止型 | |
| BOX 600×600×500H | |

| 残渣処理コーナー・配膳室 | |
|---|---|
| 給気口 （エ） | 2 |
| HS 400×400 | |
| Q = 900CMH | |
| アルミ製 | |
| プレフィルター組込 | |
| BOX 600×600×600H | |

| 調理室・洗浄室 | |
|---|---|
| 吹出口 （オ） | 14 |
| VHS 1000×200 | |
| Qs = 890CMH | |
| アルミ製 結露防止型 | |
| BOX 1200×300×500H | |

| 調理室 | |
|---|---|
| 吸込口 （カ） | 1 |
| GVS 150×150 | |
| Q = 120CMH | |
| アルミ製 | |
| BOX 400×400×500H | |

| 下処理室 | |
|---|---|
| 吹出口 （キ） | 1 |
| VHS 400×400 | |
| Qs = 840CMH | |
| アルミ製 結露防止型 | |
| BOX 600×500×500H | |

| 下処理室 | |
|---|---|
| 吸込口 （ク） | 2 |
| HS 250×250 | |
| Q = 420CMH | |
| アルミ製 | |
| BOX 450×450×450H | |

| 前室 | |
|---|---|
| 給気口 （ケ） | 1 |
| HS 400×400 | |
| Qs = 1,000CMH | |
| アルミ製 | |
| プレフィルター組込 | |
| BOX 500×600×500H | |

| 配膳ホール | |
|---|---|
| 排煙チャンバー | 1 |
| C1 | |
| 1200×1100×1000H | |
| 消音内張り | |
| グラスウール（40k）25t | |

| 配膳ホール | |
|---|---|
| 給気チャンバー | 1 |
| C2 | |
| 1800×1300×1000H | |
| 消音内張り | |
| グラスウール（40k）25t | |

| 工事種別 | 局会番号 | 施設種類番号 | 施設固有番号 | 施設番号 | 図面種類番号 | 図面固有番号 | 特殊記号 |
|---|---|---|---|---|---|---|---|
| H | 14 | 15 | 20 | 11 | 50 | 16 | |

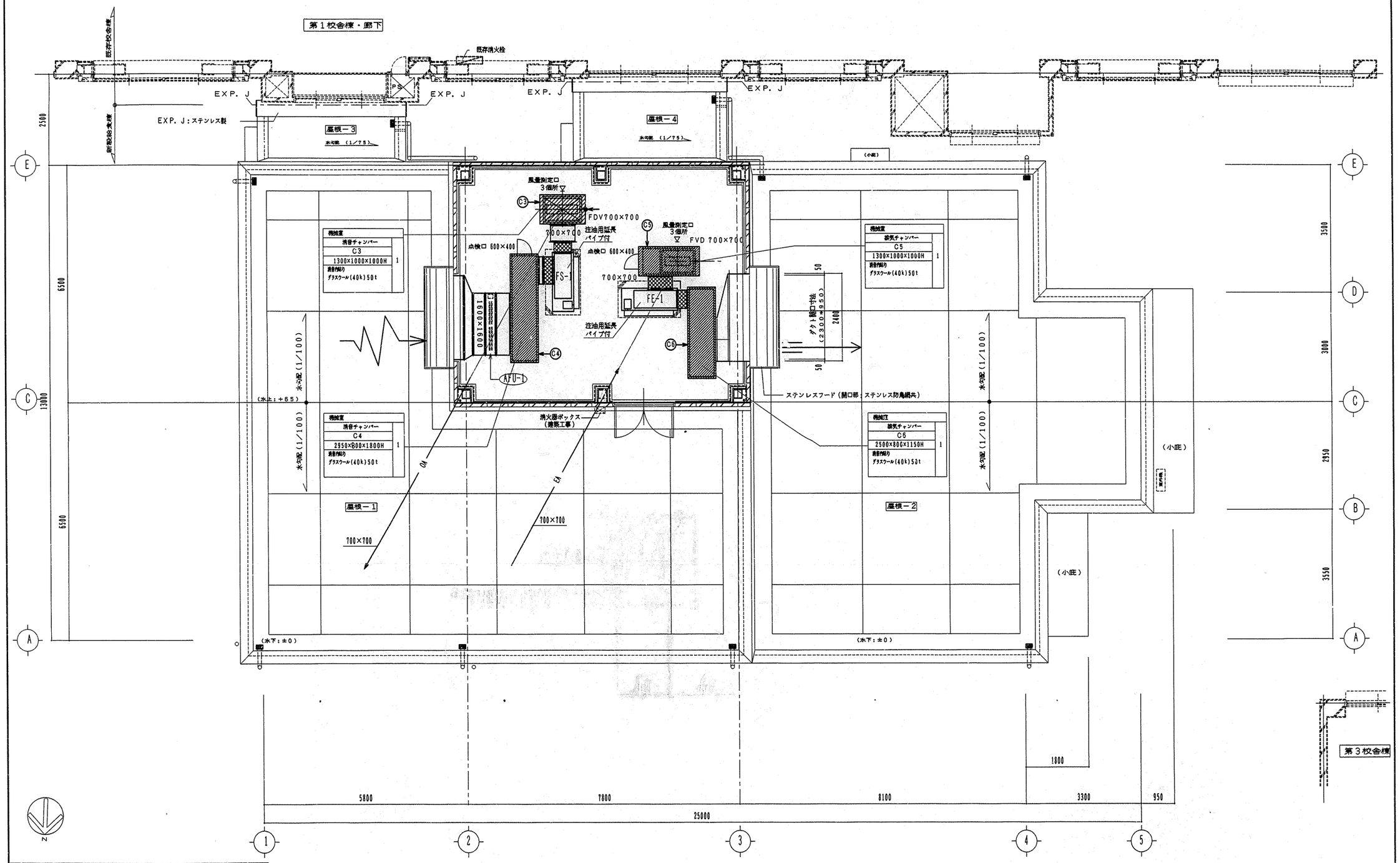


2階 機械室換気平面図 S＝1/50

| 工事名 | 中田小学校給食室改築工事 （衛生設備工事） | 年月日 | 平成13年6月 |
|---|---|---|---|
| 図番 | P－15/20 2階機械室換気平面図 | 縮尺 | 1/50 |
| 局長 | 部長 | 課長 | 係長 | 係員 | 所長 | 設計者 |
| | | | | | | |

横浜市建築局 （株）神奈川建築事務所

| 工事種別 | 用途番号 | 施設番号 | 建築番号 | 建築固有番号 | 施設番号 | 図面種類番号 | 図面固有番号 | 特定記号 |
|---|---|---|---|---|---|---|---|---|
| H | 1 | 4 | 1 | 5 | 2 | 0 1 1 | 5 0 1 7 | |

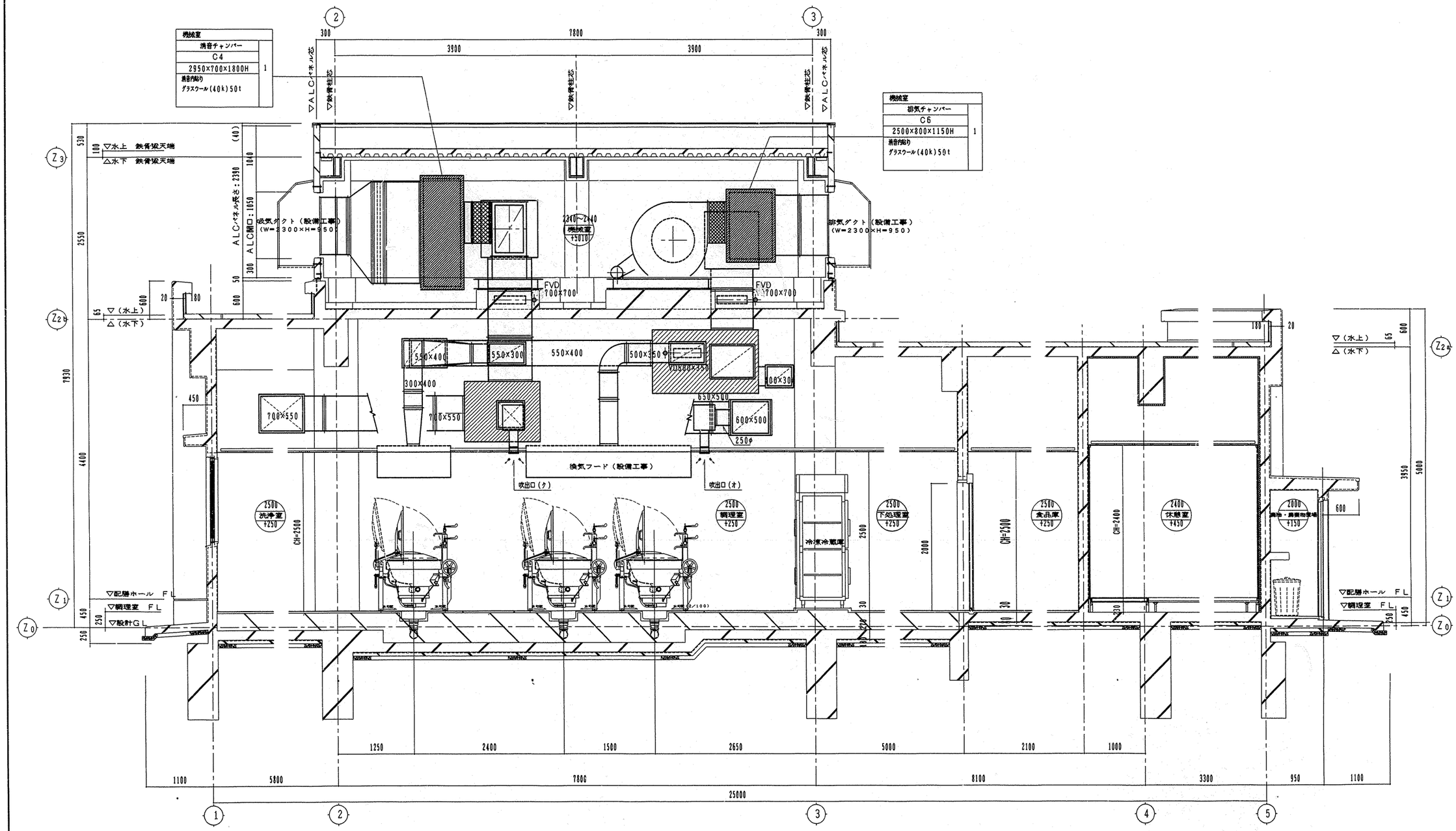


給食室換気断面図 1/30

| 工事名 | 中田小学校給食室改築工事 (衛生設備工事) | 年月日 | 平成13年6月 |
|---|---|---|---|
| 図番 | P-16/20 給食室換気断面図 | 縮尺 | 1/30 |

| 局長 | 部長 | 課長 | 係長 | 係員 | 所長 | 設計者 |
|---|---|---|---|---|---|---|
| | | | | | | |

横浜市建築局 (株)神奈川建築事務所

| 工事種別 | 用途番号 | 建築種類番号 | 建築固有番号 | 施設番号 | 図面種類番号 | 図面固有番号 | 特殊記号 |
|---|---|---|---|---|---|---|---|
| H | 1 | 4 | 15 | 20 | 11 | 50 | 18 |

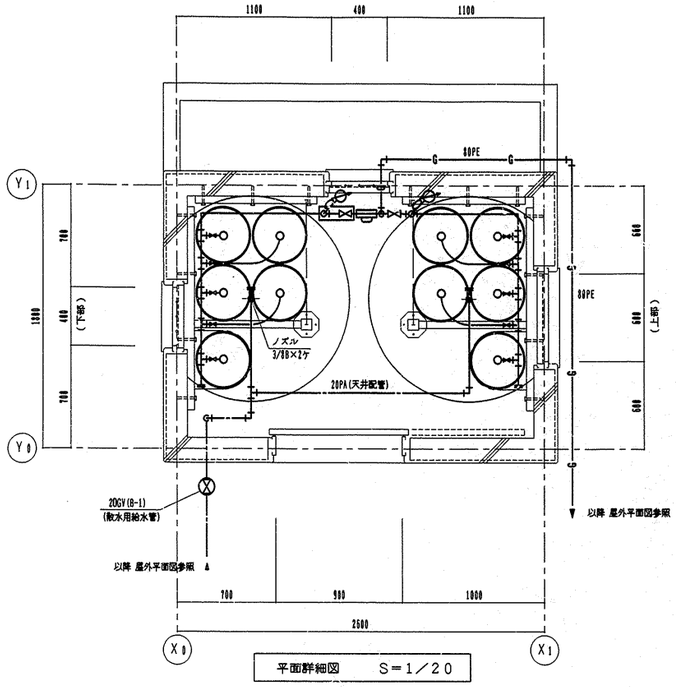


平面詳細図　S＝1／20

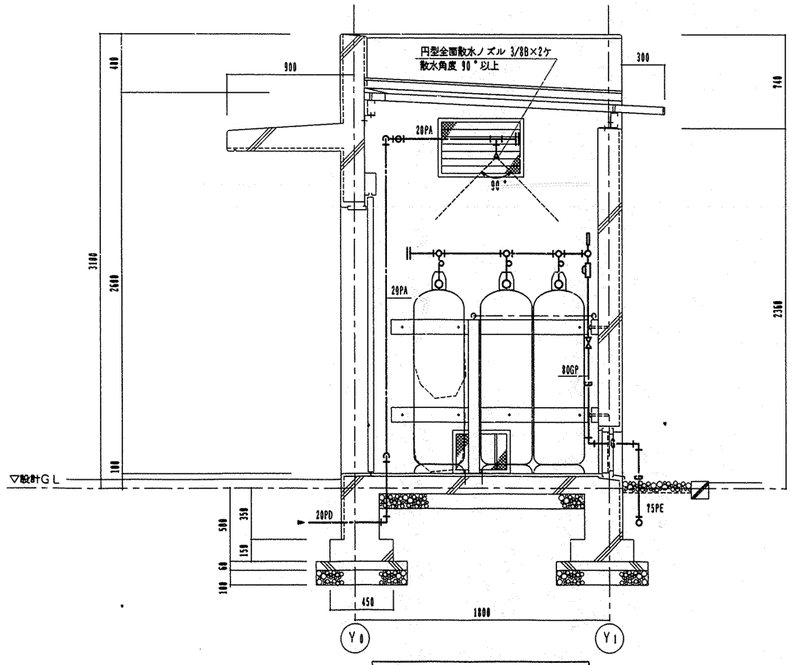


断面詳細図　S＝1／20

| プロパンガス集合装置 | |
|---|---|
| 形　式 | 50kg　10本セット（500kg） |
| 付　属 | 圧力監視型自動切替調整器，高圧バルブ |
| | 圧力計，集合管，高圧ホース |

(注) 1. ガス配管は将来都市ガス切替可能な併用配管とする。
2. プロパンボンベ庫は建築工事。
3. 高圧部は調整器の出口ユニオンまでとする。

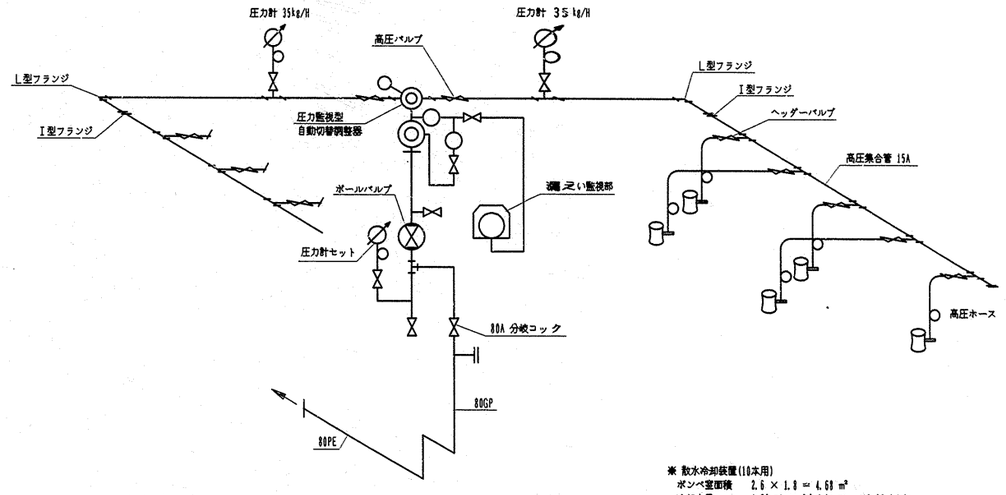


※ 散水冷却装置(10本用)
ボンベ室面積　2.6 × 1.8 ＝ 4.68 m²
冷却水量　4.68 m² × 2 l/min·m² ＝ 9.36 l/min
上記の水量を高架水槽にて20分以上連続散水できるとみなす。

散水ノズル　・散水量 5.8 l/min(水圧1.0kg/m) × 2ケ
(3/8B × 2ケ)　＝ 11.60 l/min ＞ 9.36 l/min
・形　式 円型全面散水ノズル
・散水角度 90°以上

※ 給水管 20PAは保温不要(屋内のみ)

| 10 本 用 材 料 表 | | |
|---|---|---|
| 調整器 | 1組 | |
| 高圧ホース　600 | 6本 | |
| 高圧ホース　1000 | 4本 | |
| 高圧管　200 | 8本 | |
| | | |
| 引抜鋼管 | 2m | |
| L型フランジ | 2個 | |
| I型フランジ | 4個 | |
| ヘッダーバルブ | 10個 | |
| 高圧バルブ | 2個 | |
| 圧力計 35kg/cm² | 2個 | |
| 防護チューン | 1式 | 建築工事 |
| | | |

| 工事名 | 中田小学校給食室改築工事　（衛生設備工事） | 年月日 | 平成13年6月 |
|---|---|---|---|
| 図　番 | P－17/20 | プロパン庫平面、断面図・プロパンガス集合装置 | 縮　尺 | 1/20 |

| 局長 | 部長 | 課長 | 係長 | 係員 | 所長 | 設計者 |
|---|---|---|---|---|---|---|
| | | | | | | |

横浜市建築局　（株）神奈川建築事務所

| 工事種別 | 用途番号 | 建築種別番号 | 建築固有番号 | 施設番号 | 図面種別番号 | 図面固有番号 | 特殊記号 |
|---|---|---|---|---|---|---|---|
| H | 14 | 15 | 20 | 115 | 50 | 19 | |

## ㉞ ㉟ ㉝ ガス回転釜詳細図

| 番号 | 34,35 33 | 数量 | 3・2 |
|---|---|---|---|
| 器具名 | 回転釜 | 縮尺 | 1/30 |
| 取付器具（1台当り） | 20替栓B在水栓（レバーハンドル付）水栓柱（建築工事）<br>（YT30AR20V10）<br>13替栓B在水栓（レバーハンドル付）水栓柱（建築工事）<br>（YT30CR13V23） | | |

・ガス消費量 32,000Kcal／h

㉝ ・の釜は加熱防止装置付き

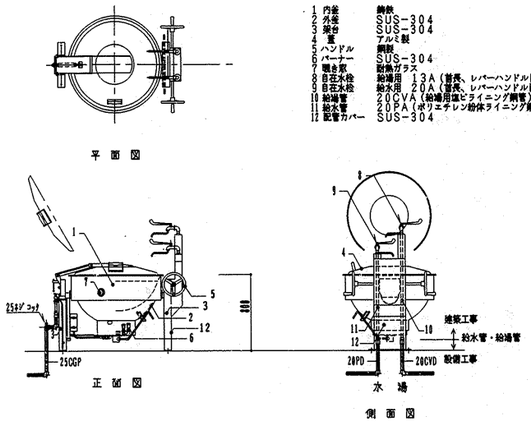


## ㊽ 食器洗浄機

※ドライ仕様

| 番号 | 48 | 数量 | 1 |
|---|---|---|---|
| 器具名 | 食器洗浄機 | 縮尺 | —— |
| 取付器具 | 20BV（逆止メ機構付）「水用」<br>20GV「湯用」 20ネジコック<br>13横水栓 YT28AH13 | | |

### 製作手配上の留意点

1. 食器洗浄機内の掃除が容易に出来るように作製する。
（例）幅が1,250以上の為点検口を片側だけではなく両側に設置する。
2. 飛散防止用カーテンの取付ビス等は錆びない物とする。
3. 仕様寸法は下記の通りとする。

※メーカーにより給水、給湯、排水、ガス排気、電気のチッピング位置が異なる為、配管の立ち上げ位置には充分注意する事

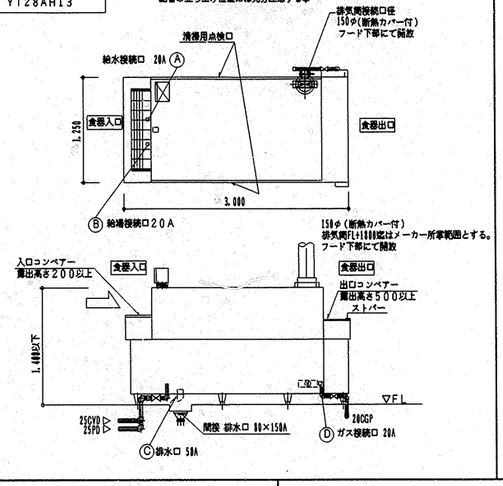


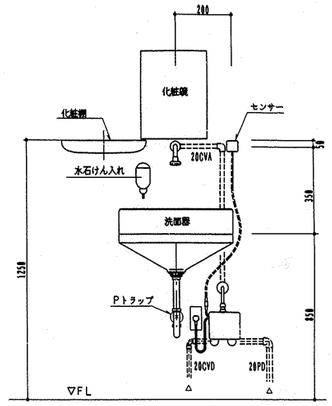


洗面器取付詳細

## 流し台配管詳細図

| 番号 | 23 | 数量 | 1 |
|---|---|---|---|
| 器具名 | 流し台（トラップ付き） | 縮尺 | 1/30 |
| 取付器具 | 13埼水混合栓（YTKJ30UX） 2ヶ<br>13横水栓（YT28AH1 陶器製ハンドル 1ヶ | | |

※ 排水管50VP（屋内露出）は塗装不用

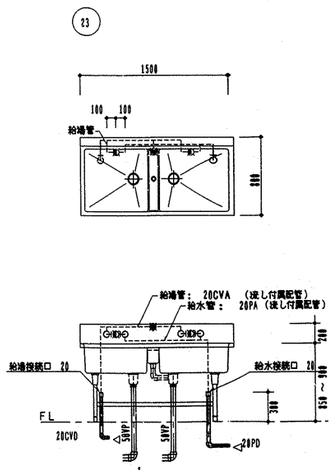


## 流し台配管詳細図

| 番号 | 11 44 | 数量 | 2・1 |
|---|---|---|---|
| 器具名 | 流し台（トラップ付き） | 縮尺 | 1/30 |
| 取付器具 | 13埼水混合栓（YTKJ30UX） 4ヶ<br>13横水栓（YT28AH1 陶器製ハンドル 1ヶ | | |

※ 排水管50VP（屋内露出）は塗装不用

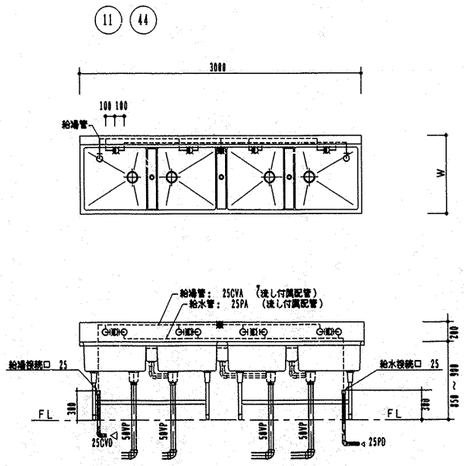


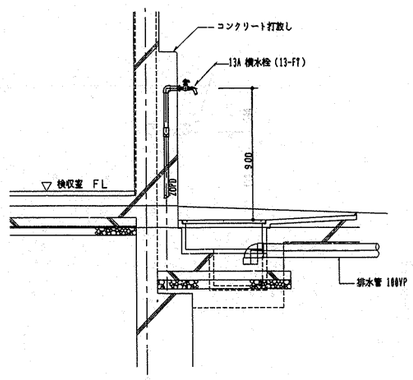


外流し詳細図 （参考）

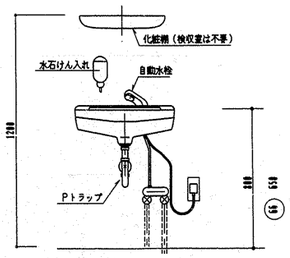


⑤ ㊿ ⑥⑥ ⑧④

洗面器取付詳細

| 工事名 | 中田小学校給食室改築工事 （衛生設備工事） | 年月日 | 平成13年6月 |
|---|---|---|---|
| 図番 | P－18/20 厨房器具詳細図 | 縮尺 | 1/30 |
| 局長 | 部長 | 課長 | 係長 | 係員 | 所長 | 設計者 |
| | | | | | | |
| 横浜市建築局 | | | | | （株）神奈川建築事務所 | |

| 工事種別 | 用途番号 | 地区種別番号 | 建築固有番号 | 施設番号 | 図面種別番号 | 図面固有番号 | 特殊記号 |
|---|---|---|---|---|---|---|---|
| H | 14 | 15 | 20 | 11 | 50 | 20 | |

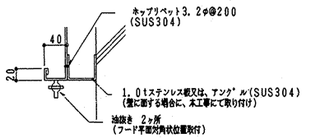


油抜きコック詳細図 S= 1/5

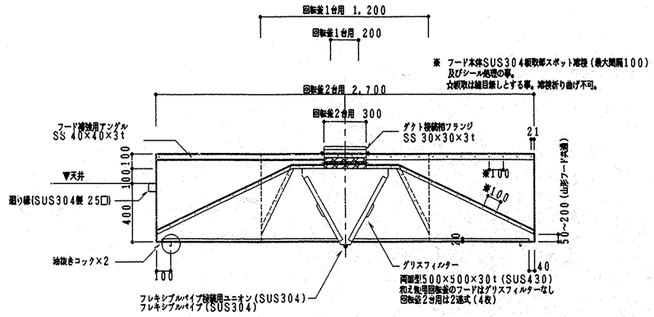


回転釜2台用(1台用)フード詳細図 S= 1/20

※板取りは継目無しとする。(溶接・折り曲げ不可)

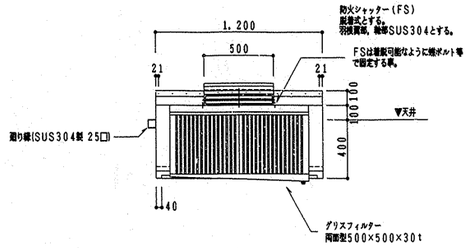


側面詳細図 S= 1/20

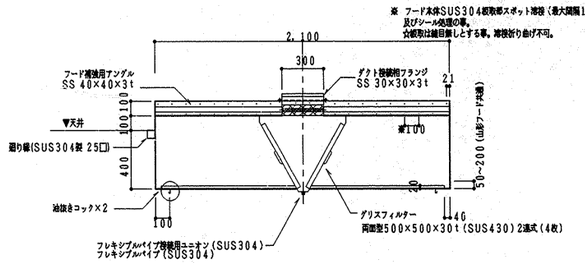


スチームコンベクションオーブン+コンロ用フード詳細図 S= 1/20

※板取りは継目無しとする。(溶接・折り曲げ不可)

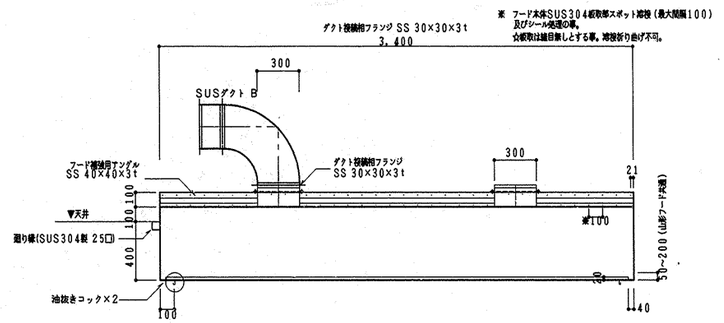


食器洗浄機用フード詳細図 S= 1/20

※板取りは継目無しとする。(溶接・折り曲げ不可)

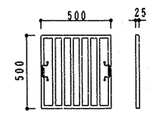


| 名称 | 材質 | 厚さ(mm) |
|---|---|---|
| フィルター枠 | SUS430 | 0.8 |
| フィルター | 〃 | 0.6 |
| 取手 | 〃 | 3φ |
| 備考 | フィルター内部の清掃が容易に出来る構造とする。 | |

グリスフィルター詳細図 S= 1/20

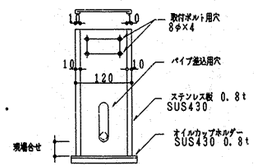


オイルカップ取付金物詳細図 S= 1/6

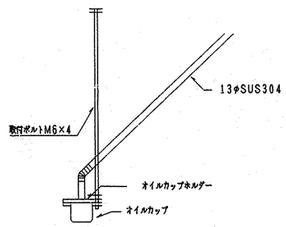


※ オイルカップ取付高さFL+1900以上

オイルカップ詳細図 S= 1/6

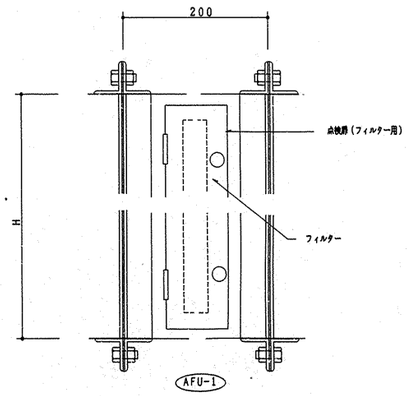


断面詳細参考図

| 工事名 | 中田小学校給食室改築工事 (衛生設備工事) | 年月日 | 平成13年6月 |
|---|---|---|---|
| 図番 | P-19/20 | 風道の製作、部分詳細図 | 縮尺 1:20, 1:6, 1:5 |

| 局長 | 部長 | 課長 | 係長 | 係員 | 所長 | 設計者 |
|---|---|---|---|---|---|---|
| | | | | | | |

横浜市建築局 (株)神奈川建築事務所

| 工事種別 | 用途番号 | 建築種類番号 | 建築図有番号 | 施設番号 | 図面種類番号 | 図面図有番号 | 特殊記号 |
|---|---|---|---|---|---|---|---|
| H | 14 | 15 | 20 | 11 | 5 | 021 | |

集水桝（回転釜）配管接続詳細図

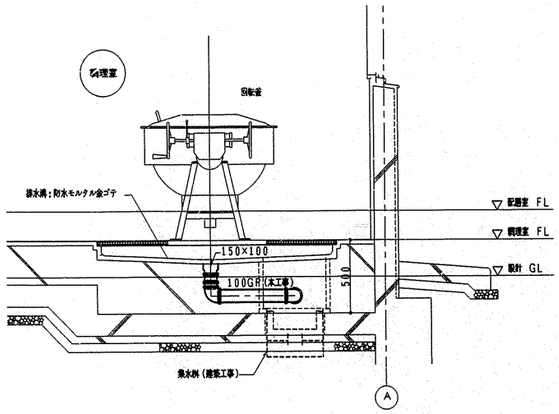


断 面 図 S= 1/10

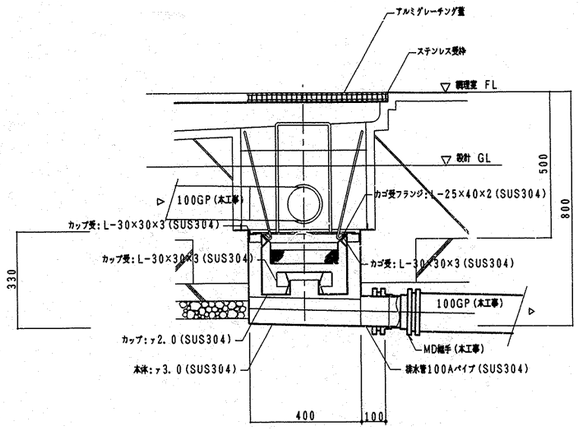


集水桝接続詳細図 S= 1/10

集水桝 配管接続詳細図

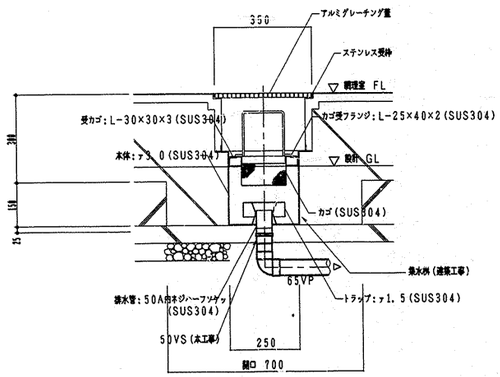


※排水勾配等により排水桝の接続位置を
横出きタイプにする等の検討をし、建築工事と充分な打ち合わせを行う。

集水桝接続詳細図 S= 1/10

ピラー置場 集水桝 配管接続詳細図

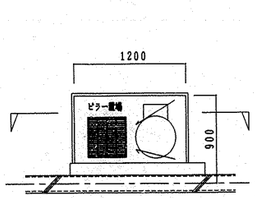


平 面 図 S= 1/30

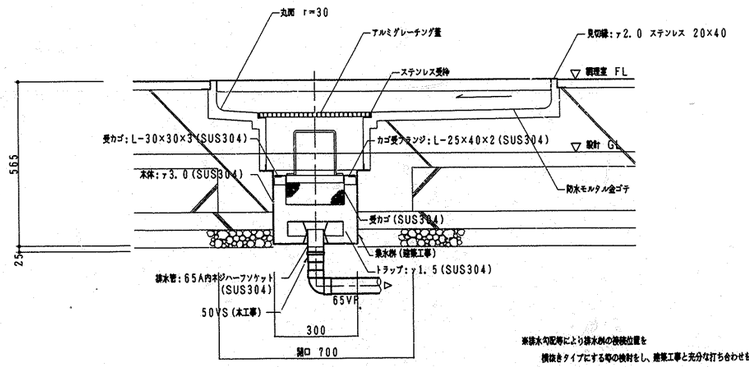


※排水勾配等により排水桝の接続位置を
横出きタイプにする等の検討をし、建築工事と充分な打ち合わせを行う。

断 面 図 S= 1/10

| | | | |
|---|---|---|---|
| 工事名 | 中田小学校給食室改築工事 （衛生設備工事） | 年月日 | 平成13年6月 |
| 図 番 | P - 20/20 | 集水桝接続部分詳細図 | 縮 尺 1:10,1:30 |
| 局 長 | 部 長 | 課 長 | 係 長 | 係 員 | 所 長 | 設 計 者 |
| | | | | | | |
| 横 浜 市 建 築 局 | | | | | | （株）神奈川建築事務所 |

# 相沢小学校給食室改修その他工事（建築・電気）

工 事 名 称　　相沢小学校給食室改修その他工事（建築・電気）
工 事 場 所　　横浜市瀬谷区相沢二丁目56番地1　　TEL 045-301-0365

1. 工事仕様
   1） 本工事は、本設計図書及び横浜市建築局電気設備工事特則仕様書（最新版）
   電気設備技術基準、内線規程並びに官公署等関係法規に準拠し、監督員の指示に従い
   安全に施工する。
2. 施工基準
   1） 本工事は、本設計図書及び横浜市建築局電気設備工事特則仕様書（最新版）を適用する。
   2） 既存施設に影響がないよう仮設工事は、先行して行う事とする。
   3） 施工前後に既存回路の絶縁測定を行い、不良回路は監督員の指示により改修すること。
   4） 塗料は（F☆☆☆☆）製品を使用すること。
   5） 本工事における撤去材は、適切な処分を行うこと。
   6） P･BOX、BP等はシール表示とする。
   7） P･BOX、J･BOX内及び点検口付近の電線、ケーブルは線名札にて表示する。
   8） 既設再取付器具等は、すべて点検、清掃の上取付の事とする。
3. 特記事項
   1） 工事に際して事前に十分な調査を行い設計内容を十分に理解、確認の上施工すること。
   2） 工事に際しては関係各位と充分な協議、確認の上安全対策及び工事に支障無きよう留意する。
   3） 工事に必要な関係官庁との打合せ確認及び届出等については遅滞なく行うこと。
   4） 設計図書及び施工上で疑義が生じた場合は検討書を添えて監督員と協議すること。
   5） 工事に際しては工事中、及び完成後、学校施設に支障なき様留意する。
4. 工事概要
   1） 給食室を改修する。
   上記に伴う電気設備工事の一切を行う。

工事区分表

| NO | 工事内容 | 工事区分 | | | |
|---|---|---|---|---|---|
| | | 建築 | 電気 | 機械 | |
| 1 | 衛生器具及び付属品撤去・新設 | | | ○ | |
| 2 | 衛生器具取付用補強板取付 | ○ | | | |
| 3 | 給水管, 排水管及び付属品撤去・新設 | | | ○ | |
| 4 | 配管撤去跡穴埋め補修 | | ○ | ○ | |
| 5 | 配管撤去跡等の塗装仕上げ | ○ | | | |
| 6 | 配管用コア抜き及び補修 | | ○ | ○ | |
| 7 | 同上鉄筋探査 | ○ | | | |
| 8 | 設備機器、照明器具天井開口及び補強 | ○ | （位置指示） | （位置指示） | |
| 9 | 天井、壁点検口 | ○ | （位置指示） | （位置指示） | |
| 10 | 犬走りコンクリート及び舗装 壊し・復旧 | ○ | （位置指示） | （位置指示） | |
| 11 | 給湯器・換気扇新設 | | | ○ | |
| 12 | 同上電源・リモコンスイッチ及びスイッチ | | ○ | 給湯器リモコン電気へ支給 | |
| 13 | 給湯器リモコンスイッチ及びガス遮断弁操作器移設・撤去 | | ○ | | |
| 14 | 送風機・排風機・厨房器具電源結び変え | | ○ | | |
| 15 | 仮設足場 | ○ | | | |
| 16 | 設備配管土工事 | | | ○ | |
| 17 | 残土運搬・処分 | ○ | | ○ | |
| 18 | 発生材運搬、処分 | ○ | | ○ | |

| 工事名 | 相沢小学校給食室改修その他工事（建築・電気） | | | | 年月日 | H23.10 |
|---|---|---|---|---|---|---|
| 図面番号 | E－01 | 仕様書・図面リスト・工事区分表・凡例 | | | 縮　尺 | － |
| 常務理事 | 営繕部長 | 課　長 | 係　長 | 係　員 | 理事長 | 管理建築士 | 設　計　者 |
| | | | | | | | |

（財）横浜市建築保全公社

横浜市建築設計協同組合
一級建築士登録　第37616号　金子　義久

完 成 図

（有）協和建築設計事務所

図 面 リ ス ト

| 図 番 | 図 面 名 称 | 縮　尺 |
|---|---|---|
| E－01 | 仕様書・図面リスト・工事区分表・凡例 | － |
| E－02 | 案内図・配置図・1階平面図 | 1/500, － |
| E－03 | （改修後）電灯設備　1階平面図 | 1/100 |
| E－04 | （改修後）コンセント・動力設備　1階平面図 | 1/100 |
| E－05 | （改修後）弱電設備　1階平面図 | 1/100 |
| E－06 | （改修前・後）電灯・動力・弱電設備　2階平面図 | 1/100 |
| E－07 | （改修前）電灯・コンセント・動力設備　1階平面図 | 1/100 |
| E－08 | （改修前）弱電設備　1階平面図 | 1/100 |
| E－09 | 分電盤・低圧配電盤改修図 | - |
| | | |
| | | |

凡例

| | | | |
|---|---|---|---|
| | 天井コロガシ配線 | | 埋込コンセント2P15Ax1, x2, x2+ET |
| | 配管配線　隠ぺい　天井、壁、埋込 | | 埋込コンセント2P15Ax1E付, x2E付 |
| | 配管配線　隠ぺい　床 | | 埋込コンセント2P15Ax1E付+ET, x2E付+ET |
| | 露出配線 | | 埋込コンセント（防水）2P15Ax1E付, x2E付, x1E付+ET, x2E付+ET |
| F1.6-2C | 天井内コロガシ配線　EM-EEF1.6-2C | | 3相200Vコンセント　抜止め |
| F1.6-3C | 天井内コロガシ配線　EM-EEF1.6-3C | | 電灯分電盤 |
| F2.0-2C | 天井内コロガシ配線　EM-EEF2.0-2C | | 動力制御盤 |
| F2.0-3C | 天井内コロガシ配線　EM-EEF2.0-3C | S | 手元開閉器（屋外形） |
| | ケーブル保護管　壁内立上げ | | 壁付押ボタン |
| | 空配管　導入線1.6mmビニール被覆付鉄線挿入 | | チャイム |
| | 区画貫通処理（穴明け補修含む） | | 差動式スポット型感知器　2種　(G) はガード付 |
| | 照明器具（蛍光灯2灯用）（○印はボックス有りを示す） | | 定温式スポット型感知器　1種　防水 |
| | 照明器具（蛍光灯1灯用）（○印はボックス有りを示す） | G | ガス漏れ検知器 |
| | 照明器具（蛍光灯1灯用）（壁付） | | プルボックス, ジョイントボックス |
| | 照明器具（蛍光灯1灯用）（壁縦付） | | (WP) は溶融亜鉛メッキ・防水型　(SUS) はステンレス・防水型 |
| | 埋込スイッチ1P15Ax1, ×2 | | リモコン |
| | 埋込スイッチ1P15Ax5 | | 換気扇 |
| | 埋込スイッチ1P15Ax1（防水型）, 3W15Ax1 | | ガス遮断弁 |
| | 埋込スイッチ+確認表示灯1P15Ax1, x2, x3 | NP | ノズルプレート（新金属） |
| | 自動点滅器 | BP | カバープレート（新金属） |
| | リモコンセレクタースイッチ | （再） | 取外し・再取付 |

ボックス番号リスト

| 記号 | 寸法 | 記号 | 寸法 |
|---|---|---|---|
| 1 | 102x102x44 塩ビ製 0.B | 8 | 117x182x54 塩ビ製 3個用スイッチボックス |
| 2 | 102x102x54 塩ビ製 0.B | 9 | 1個用スイッチボックス（溶融亜鉛メッキ） |
| 3 | 119x119x44 塩ビ製 0.B | 10 | P.B 200x200x100 |
| 4 | 119x119x54 塩ビ製 0.B | 11 WP | P.B 200x200x100 (WP) |
| 6 | P.B 200x200x100 塩ビ製 | 12 SUS | P.B 200x200x100 (SUS WP) |
| 7 | 117x182x44 塩ビ製 3個用スイッチボックス | | |

| 案内図 | 住所：横浜市瀬谷区相沢二丁目56番地1　TEL 045-301-0365 |
|---|---|

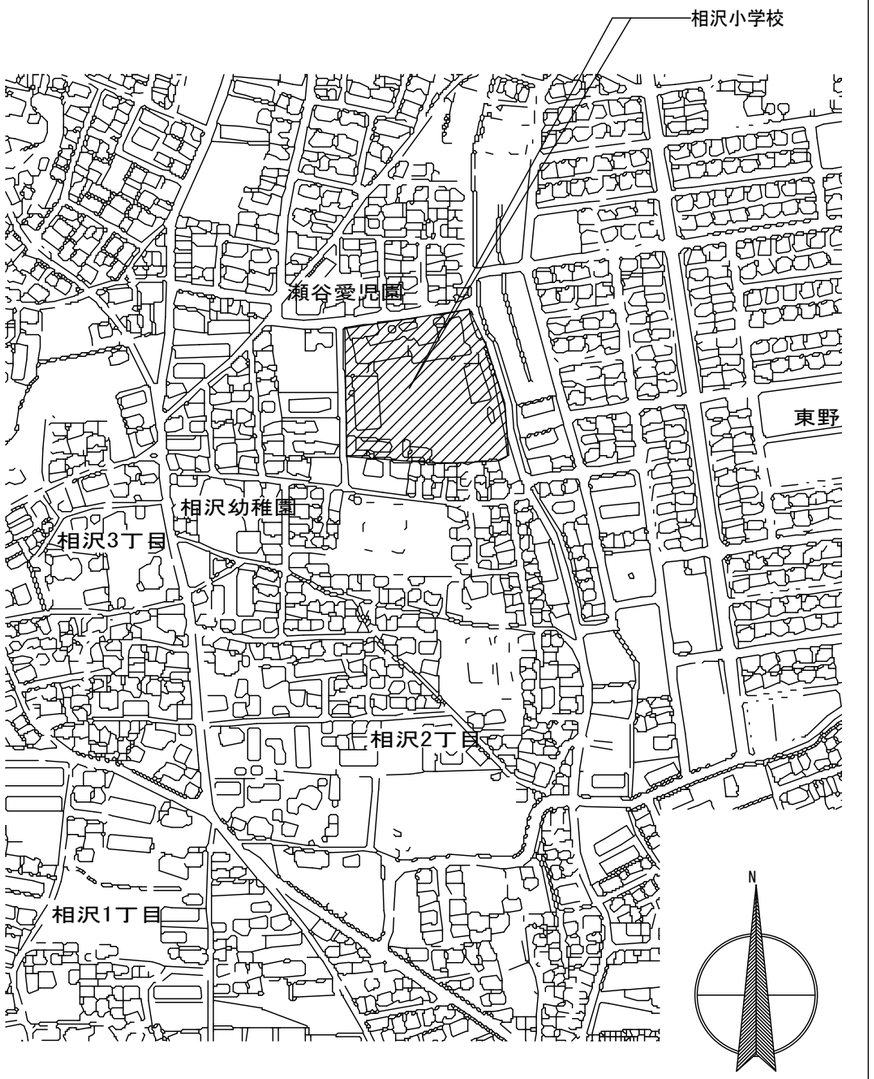


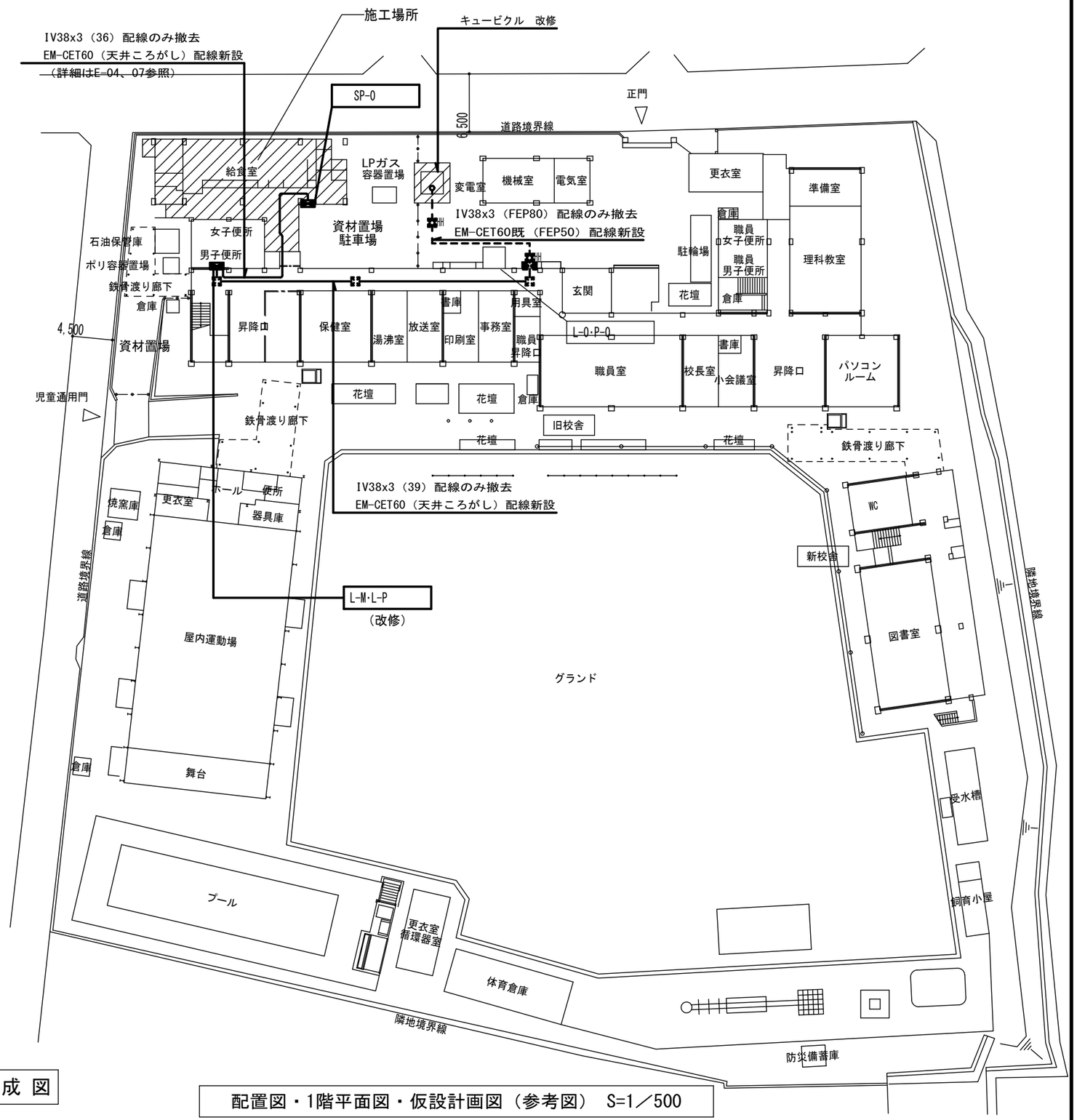


| 工事名 | 相沢小学校給食室改修その他工事（建築・電気） | | | | | 年月日 | H23.10 |
|---|---|---|---|---|---|---|---|
| 図面番号 | E－02 | 案内図・配置図・1階平面図 | | | | 縮 尺 | 1/500, — |
| 常務理事 | 営繕部長 | 課 長 | 係 長 | 係 員 | 理事長 | 管理建築士 | 設 計 者 |
| | | | | | | | |
| （財）横浜市建築保全公社 | | 横浜市建築設計協同組合<br>一級建築士登録　第37616号　金子　義久 | | | | | |

完 成 図

（有）協和建築設計事務所

配置図・1階平面図・仮設計画図（参考図）　S=1／500

| 前室A | | |
|---|---|---|
| ニ | FSS9-321 PN | 1台 |
| ホ | FL20W-1 | 1台 |

| 食品庫 | | |
|---|---|---|
| ニ | FSS9-321 PN | 1台 |
| ワ1 | 殺菌灯　GL6W-1（WP） | 1台 |

| 下処理室 | | |
|---|---|---|
| ハ | FSS9MPB-322 PN | 2台 |
| ワ1 | 殺菌灯　GL6W-1（WP） | 1台 |
| チ | ブラケット反射笠 FL20W-1 (SUS WP) | 1台 |

| 調理室・洗浄室 | | |
|---|---|---|
| ハ | FSS9MPB-322 PN | 14台 |
| チ | ブラケット反射笠 FL20W-1 (SUS WP) | 1台 |
| ワ1 | 殺菌灯　GL6W-1（WP） | 2台 |
| ワ2 | 殺菌灯　GL6W-1 (WP) チェーン吊 | 2台 |

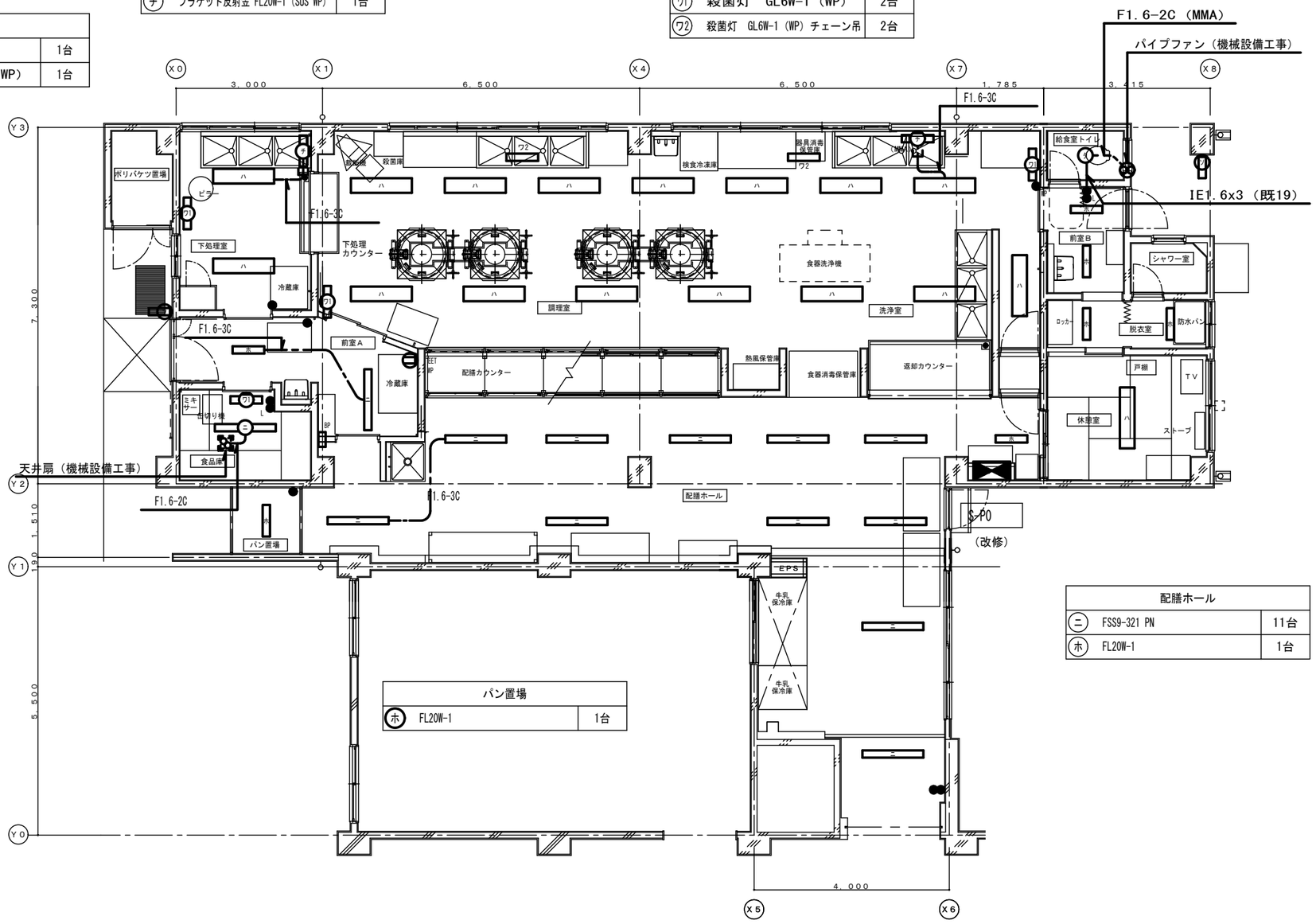


| パン置場 | | |
|---|---|---|
| ホ | FL20W-1 | 1台 |

| 配膳ホール | | |
|---|---|---|
| ニ | FSS9-321 PN | 11台 |
| ホ | FL20W-1 | 1台 |

| 給食室トイレ | | |
|---|---|---|
| タ | シーリングライト電球形蛍光灯15W | 1台 |

| 前室B | | |
|---|---|---|
| ホ | FL20W-1 | 1台 |

| 脱衣室 | | |
|---|---|---|
| ホ | FL20W-1 | 2台 |

| 休憩室 | | |
|---|---|---|
| ハ | FSS9-322 PN | 1台 |

| 屋外 | | |
|---|---|---|
| ソ | ブラケットFL20x1 (WP・SUS) | 2台 |

| 工事名 | 相沢小学校給食室改修その他工事（建築・電気） | | | | | 年月日 | H23.10 |
|---|---|---|---|---|---|---|---|
| 図面番号 | E－03 | （改修後）電灯設備　1階平面図 | | | | 縮　尺 | 1/100 |
| 常務理事 | 営繕部長 | 課　長 | 係　長 | 係　員 | 理事長 | 管理建築士 | 設　計　者 |
| | | | | | | | |
| （財）横浜市建築保全公社 | | 横浜市建築設計協同組合<br>一級建築士登録　第37616号　金子　義久 | | | | | |

完 成 図

（有）協和建築設計事務所

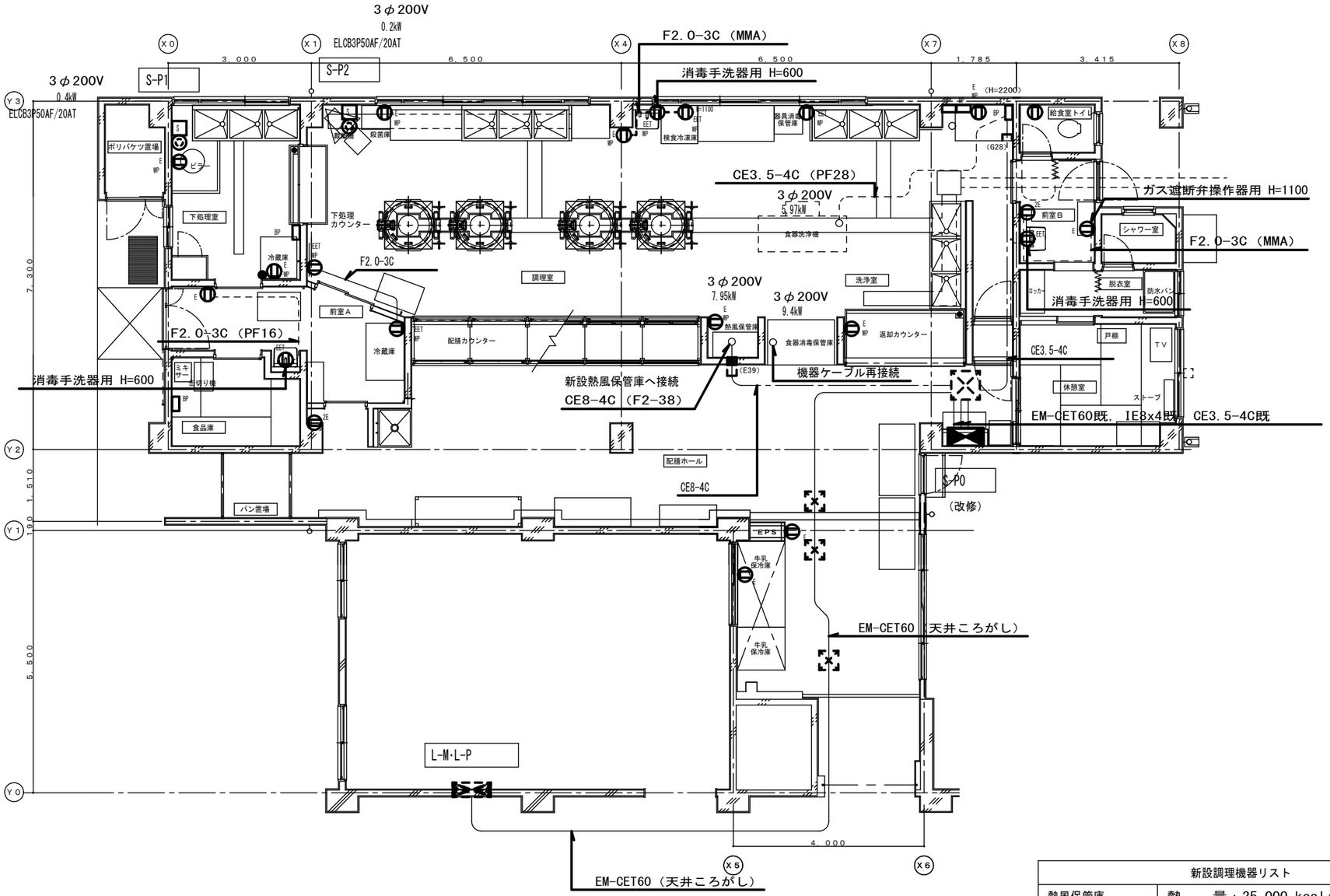


| 新設調理機器リスト | | |
|---|---|---|
| 熱風保管庫 | 熱　　量：25,000 kcal/h<br>電気容量：3φ200V 7.95kW<br>寸　　法：900Wx950Dx1550H | 1台 |

| 工事名 | 相沢小学校給食室改修その他工事（建築・電気） | | | | 年月日 | | H23.10 |
|---|---|---|---|---|---|---|---|
| 図面番号 | E－04 | （改修後）コンセント・動力設備　1階平面図 | | | 縮　尺 | | 1/100 |
| 常務理事 | 営繕部長 | 課　長 | 係　長 | 係　員 | 理事長 | 管理建築士 | 設　計　者 |
| | | | | | | | |
| （財）横浜市建築保全公社 | | 横浜市建築設計協同組合<br>一級建築士登録　第37616号　金子　義久 | | | | | |

完 成 図

（有）協和建築設計事務所

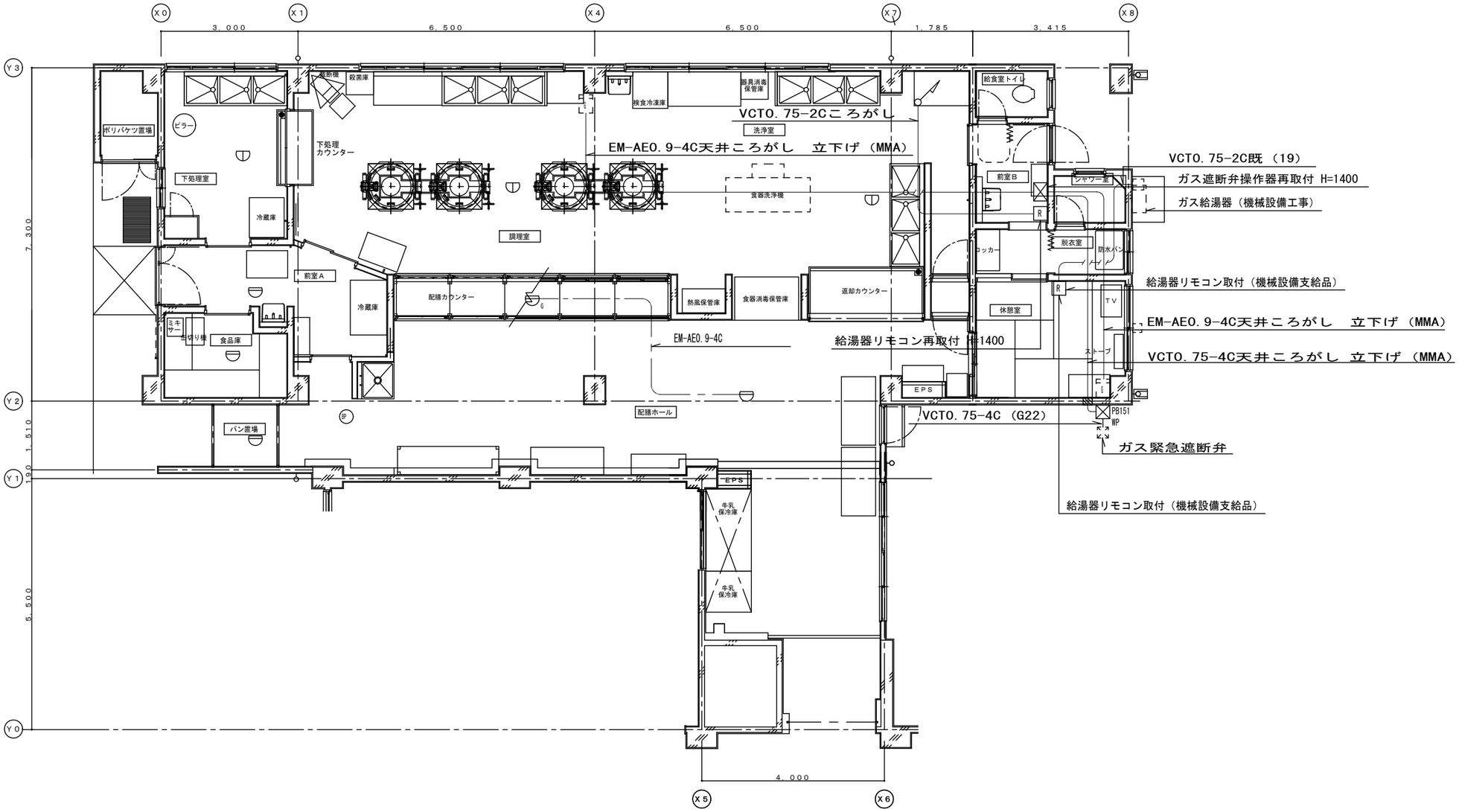


| 特記事項・凡例 | |
|---|---|
| 1. 特記なき点線で示すものは全て既存のままとする。 | |
| 2. 特記なき器具は下記とする。 | |
| ⊠ PB151 WP | P.B 150x150x100（WP） |

| 工事名 | 相沢小学校給食室改修その他工事（建築・電気） | | | | 年月日 | H23.10 |
|---|---|---|---|---|---|---|
| 図面番号 | E－05 | （改修後）弱電設備　1階平面図 | | | 縮　尺 | 1/100 |
| 常務理事 | 営繕部長 | 課　長 | 係　長 | 係　員 | 理事長 | 管理建築士 | 設　計　者 |
| | | | | | | | |
| （財）横浜市建築保全公社 | | 横浜市建築設計協同組合<br>一級建築士登録　第37616号　金子　義久 | | | | | |

完 成 図

（有）協和建築設計事務所

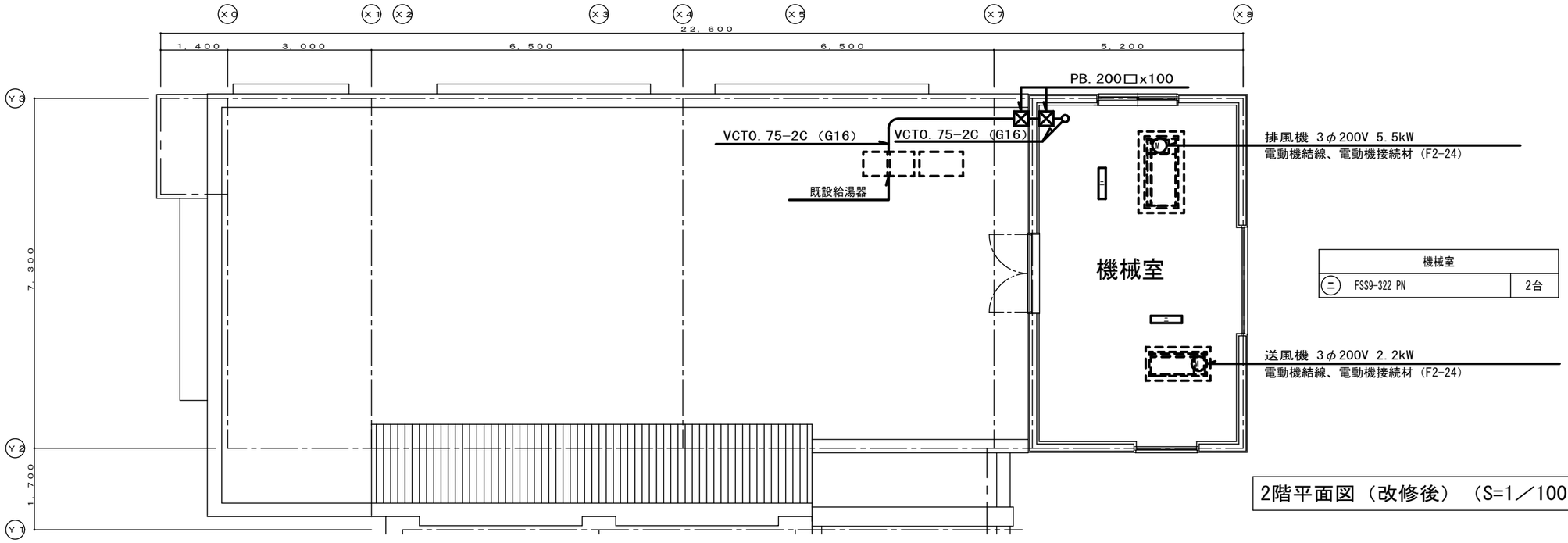


| 機械室 | |
|---|---|
| (二) FSS9-322 PN | 2台 |

2階平面図（改修後）（S=1／100）

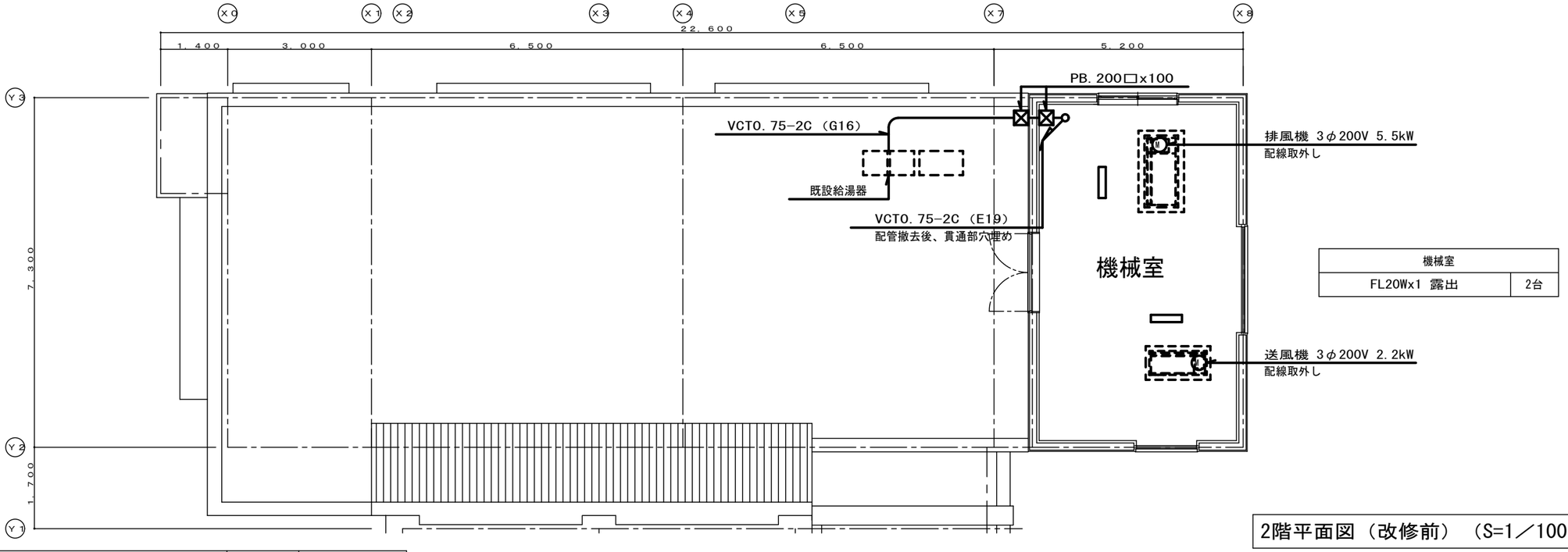


| 機械室 | |
|---|---|
| FL20Wx1 露出 | 2台 |

2階平面図（改修前）（S=1／100）

| 工事名 | 相沢小学校給食室改修その他工事（建築・電気） | | | | | 年月日 | H23.10 |
|---|---|---|---|---|---|---|---|
| 図面番号 | E－06 | （改修前・後）電灯・動力・弱電設備　2階平面図 | | | | 縮　尺 | 1/100 |
| 常務理事 | 営繕部長 | 課　長 | 係　長 | 係　員 | 理事長 | 管理建築士 | 設　計　者 |
| | | | | | | | |
| （財）横浜市建築保全公社 | | 横浜市建築設計協同組合<br>一級建築士登録　第37616号　金子　義久 | | | | | |

完 成 図

（有）協和建築設計事務所

| 前室A | |
|---|---|
| FL20Wx1 露出 | 1台 |

| 食品庫 | |
|---|---|
| FL40Wx1 露出 | 1台 |
| 殺菌灯GL15Wx1 壁付 | 1台 |

| 下処理室 | |
|---|---|
| FL40Wx2 露出 | 2台 |
| 殺菌灯GL15Wx1 壁付 | 1台 |

| 調理室・洗浄室 | |
|---|---|
| FL40Wx2 露出 | 16台 |
| 殺菌灯GL15Wx1 チェーン吊 | 2台 |
| 殺菌灯GL15Wx1 壁付 | 2台 |

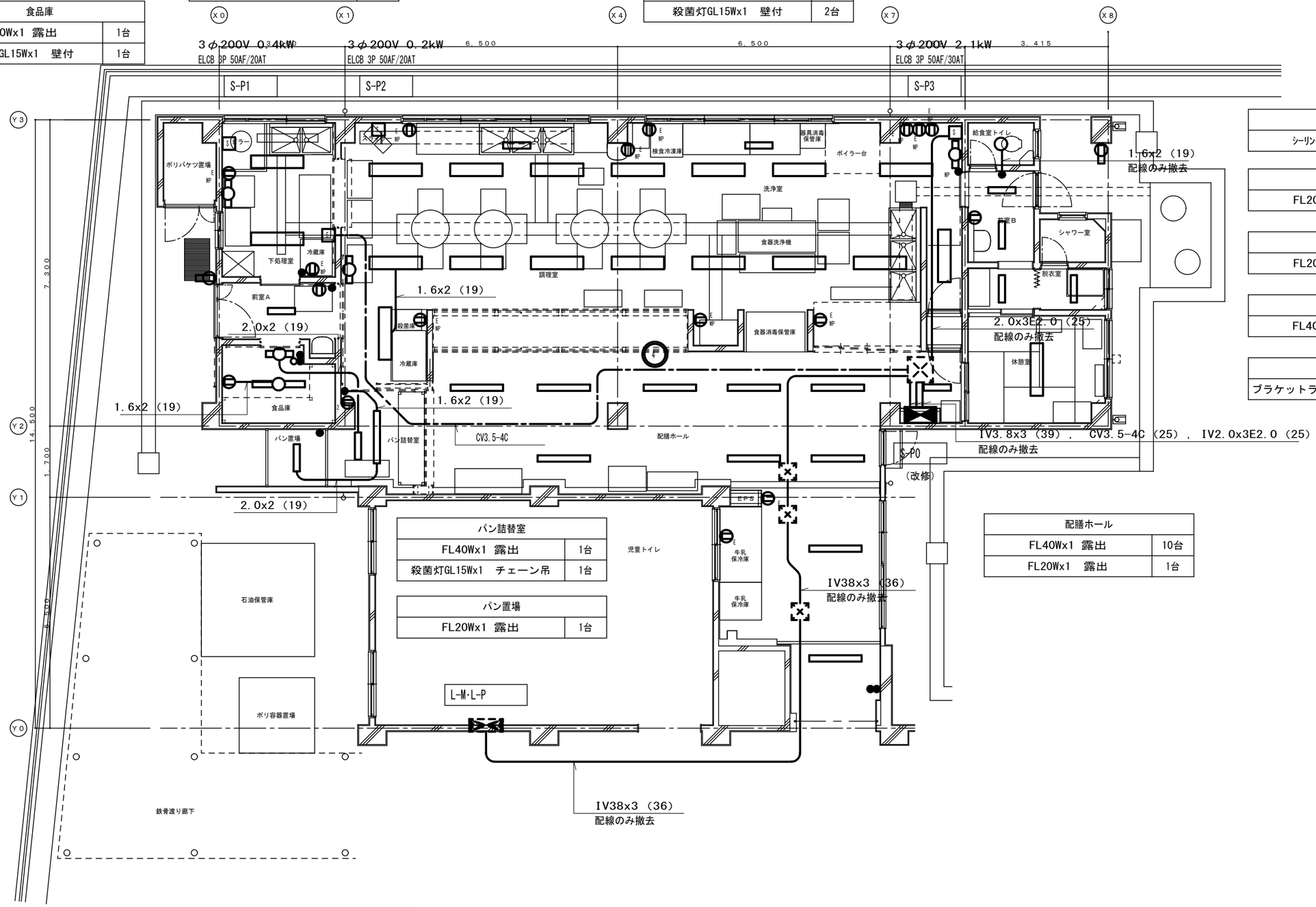


| 給食室トイレ | |
|---|---|
| シーリングライト 60W | 1台 |

| 前室B | |
|---|---|
| FL20Wx1 露出 | 2台 |

| 脱衣室 | |
|---|---|
| FL20Wx1 露出 | 2台 |

| 休憩室 | |
|---|---|
| FL40Wx2 露出 | 1台 |

| 屋外 | |
|---|---|
| ブラケットライトFL20Wx1 防水 | 2台 |

| パン詰替室 | |
|---|---|
| FL40Wx1 露出 | 1台 |
| 殺菌灯GL15Wx1 チェーン吊 | 1台 |

| パン置場 | |
|---|---|
| FL20Wx1 露出 | 1台 |

| 配膳ホール | |
|---|---|
| FL40Wx1 露出 | 10台 |
| FL20Wx1 露出 | 1台 |

| 工事名 | 相沢小学校給食室改修その他工事（建築・電気） | | | | 年月日 | H23.10 |
|---|---|---|---|---|---|---|
| 図面番号 | E－07 | （改修前）電灯・コンセント・動力設備 1階平面図 | | | 縮 尺 | 1/100 |
| 常務理事 | 営繕部長 | 課 長 | 係 長 | 係 員 | 理事長 | 管理建築士 | 設 計 者 |
| | | | | | | | |
| （財）横浜市建築保全公社 | | 横浜市建築設計協同組合<br>一級建築士登録 第37616号 金子 義久 | | | | | |

完 成 図

（有）協和建築設計事務所

| 特記事項 |
|---|
| 1. 特記なき配管配線器具は撤去を示す。（埋込配管、特記なき点線で示すものは除く） |
| |

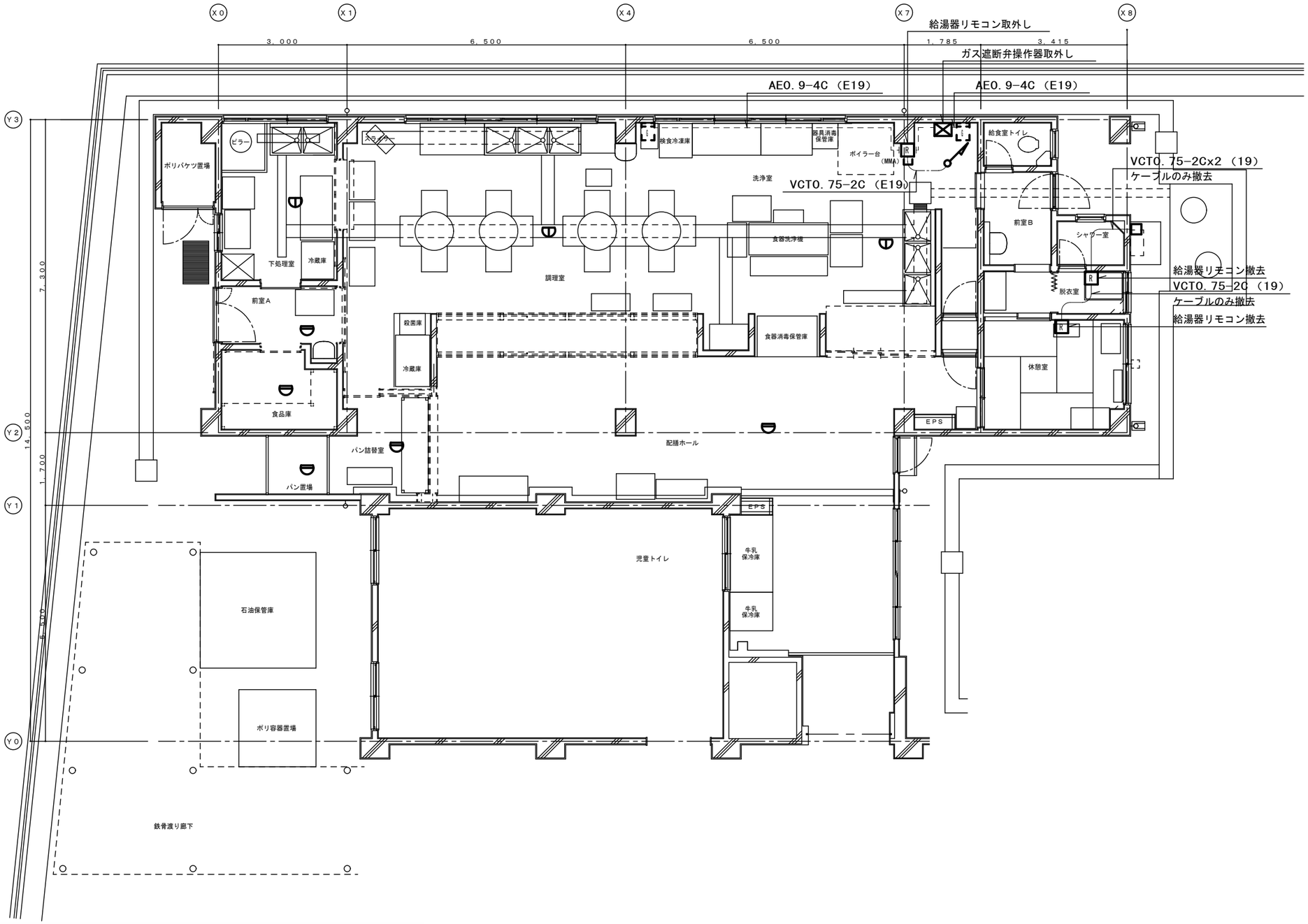


| 工事名 | 相沢小学校給食室改修その他工事（建築・電気） | | | | | 年月日 | H23.10 |
|---|---|---|---|---|---|---|---|
| 図面番号 | E－08 | （改修前）弱電設備　1階平面図 | | | | 縮　尺 | 1/100 |
| 常務理事 | 営繕部長 | 課　長 | 係　長 | 係　員 | 理事長 | 管理建築士 | 設　計　者 |
| | | | | | | | |
| （財）横浜市建築保全公社 | | 横浜市建築設計協同組合<br>一級建築士登録　第37616号　金子　義久 | | | | | |

完 成 図

（有）協和建築設計事務所

| 特記事項 |
|---|
| 1. 特記なき配管配線器具は撤去を示す。（埋込配管、特記なき点線で示すものは除く） |
| |

## 分電盤　S-P0　改修

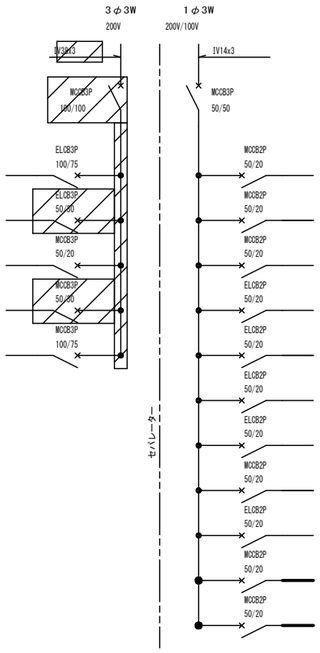


| 負荷容量（kw） | 負荷名称 | 回路番号 |
|---|---|---|
| 9.4 | 食器消毒保管庫 | 1 |
| 2.7 | S-P1~P3電源 | 2 |
| 2.6 | 器具消毒保管庫 | 3 |
| 負荷なし | | 4 |
| 7.7 | 送排風機電源 | 5 |

※容量は参考とする

| 回路番号 | 負荷名称 | 負荷容量（VA） |
|---|---|---|
| 1 | 調理室電灯 | |
| 2 | 調理室・下処理室・倉庫・パン置場　電灯 | |
| 3 | 配膳ホール電灯 | |
| 4 | 休憩室・返却カウンター コンセント | |
| 5 | 下処理室・倉庫・前室・パン詰室 コンセント | |
| 6 | 廊下・牛乳保冷庫 コンセント | |
| 7 | 調理室コンセント | |
| 8 | 殺菌灯 | |
| 9 | 乾燥機 | |
| 10 | 防火シャッター | |
| 11 | 予　備 | |

給食室分電盤　S-P0（改修前）

は撤去を示す。

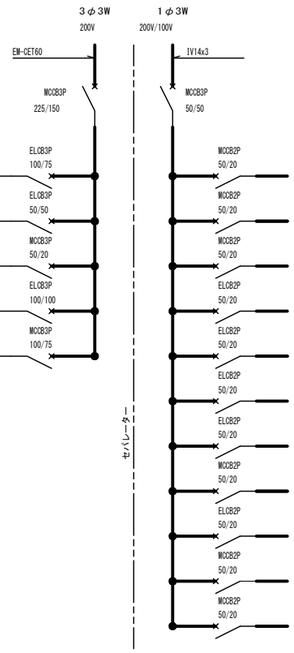


| 負荷容量（kw） | 負荷名称 | 回路番号 |
|---|---|---|
| 9.4 | 食器消毒保管庫 | 1 |
| 8.37 | S-P1~P3電源 | 2 |
| 2.6 | 器具消毒保管庫 | 3 |
| 7.95 | 器具消毒保管庫 | 4 |
| 7.7 | 送排風機電源 | 5 |

※容量は参考とする

| 回路番号 | 負荷名称 | 負荷容量（VA） |
|---|---|---|
| 1 | 調理室電灯 | |
| 2 | 調理室・下処理室・倉庫・パン置場　電灯 | |
| 3 | 配膳ホール電灯 | |
| 4 | 休憩室・返却カウンター コンセント | |
| 5 | 下処理室・倉庫・前室・パン詰室 コンセント | |
| 6 | 廊下・牛乳保冷庫 コンセント | |
| 7 | 調理室コンセント | |
| 8 | 殺菌灯 | |
| 9 | 乾燥機 | |
| 10 | 防火シャッター | |
| 11 | ガス漏れ警報 | |

既存分電盤改修内容
・既存盤内のブレーカーを図のように変更を行う。
・銅バー・中扉加工・銘版変更を行う。

給食室分電盤　S-P0（改修後）

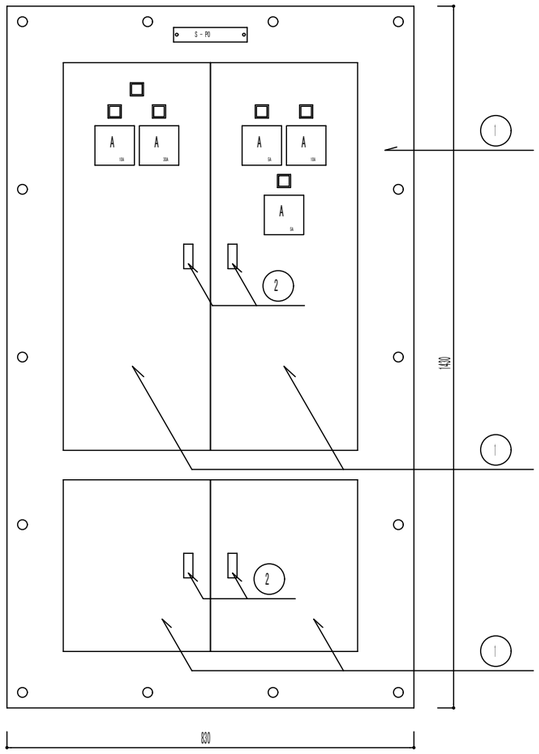


| No. | 改修内容 |
|---|---|
| 1 | 扉及び額縁持帰り塗装（持帰り時は養生し保護する） |
| 2 | 鍵をキー付平面ハンドルに交換 |

S-P0盤　姿図

## 分電盤　L-M・M-P　改修

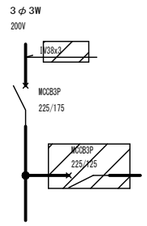


※容量は参考とする

| 回路番号 | 負荷名称 | 負荷容量（kw） |
|---|---|---|
| 1 | 給食室 | 22.4 |

分電盤　L-M・M-P（改修前）

は撤去を示す。

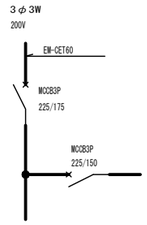


※容量は参考とする

| 回路番号 | 負荷名称 | 負荷容量（kw） |
|---|---|---|
| 1 | 給食室 | 30.35 |

分電盤　L-M・M-P（改修後）

## キュービクル改修

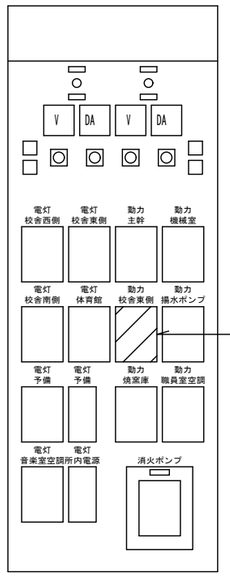


MCCB 3P 100AF/100AT 撤去
MCCB 3P 225AF/175AT 新設

低圧配電盤（S=N.S）

| 工事名 | 相沢小学校給食室改修その他工事（建築・電気） | | | | 年月日 | H23.10 |
|---|---|---|---|---|---|---|
| 図面番号 | E－09 | 分電盤・低圧配電盤改修図 | | | 縮　尺 | － |
| 常務理事 | 営繕部長 | 課　長 | 係　長 | 係　員 | 理事長 | 管理建築士 | 設　計　者 |
| | | | | | | | |
| （財）横浜市建築保全公社 | | 横浜市建築設計協同組合<br>一級建築士登録　第37616号　金子　義久 | | | | | |

完 成 図

（有）協和建築設計事務所

# 相沢小学校給食室改修その他工事（機械）

| 工事種別 | 用途番号 | 建物種類番号 | 建物固有番号 | | | 施設番号 | | | 図面種類番号 | 図面固有番号 | | | 特殊記号 |
|---|---|---|---|---|---|---|---|---|---|---|---|---|---|
| H | 1 | 4 | 1 | 7 | 5 | 1 | 1 | 6 | 5 | 0 | 0 | 1 | |

工　事　名　称　　相沢小学校給食室改修その他工事（機械）

工　事　場　所　　横浜市瀬谷区相沢二丁目５６番地１　　ＴＥＬ　０４５－３０１－０３６５

工　事　概　要　　１．給食室のドライ化工事に伴い、衛生設備配管（給水・給湯・ガス）及び衛生器具の更新を行う。
２．給食室送風機及び排風機の更新を行う。
３．食品庫の換気扇を新設する。
４．給食室トイレの換気扇を新設する。

一　般　事　項　　工事の仕様書及び適用順位は次のとおりとする。
１．現場説明に対する質問回答書及び現場説明書
２．図面
３．横浜市建築局機械設備工事特則仕様書（平成２２年５月版）及び横浜市まちづくり調整局
・社団法人神奈川県空調衛生工業会編集「機械設備工事施工マニュアル」（平成１８年版）「平成２０年５月部分改訂含む」
４．給食室標準図（ドライシステム）　機械設備（平成２０年度版）
５．国土交通省大臣官房官庁営繕部監修「公共建築改修工事標準仕様書（機械設備工事編）」（平成２２年版）
６．国土交通省大臣官房官庁営繕部設備・環境課監修「公共建築設備工事標準図（機械設備工事編）」（平成２２年版）

工　事　種　別　　Ⅰ．衛生設備工事
給水設備工事・排水設備工事・給湯設備工事・ガス設備工事（プロパンガス）
Ⅱ．換気設備工事
換気ダクト設備工事

そ　の　他　　１．工事に際しては関係各位との充分なる協議、確認の上安全対策及び工事に支障無き様留意する。
２．関連する法令・条例・規則等はこれを遵守し、工事に必要な関係官庁への打ち合わせ、協議及び届出等については遅滞なく行う。
３．工事に際しては事前に充分な調査を行い工事中及び完成後学校運営に支障無き様留意する。
４．鋼管のねじ接合については、ペースト状シール剤の塗布方法（機械設備工事施工マニュアル第２編．６節　１．６．２）に沿って行う。
５．不要な土間配管・埋設配管・天井内配管は残置として良い。
６．残置した不要管は「H△△年．△△月　不要管」と表示する。
７．屋外露出配管で特記なき配管は、ステンレスラッキングを施す。
８．ステンレス流しの隠ぺい配管はＶＢ管とし、保温を施す。
９．立管の支持は、その一段目を地上より１．８５m程度とする。（昇降防止）
１０．機械設備工事施工マニュアル第２編．５節　１.５.３　より、２５A以下の見え掛かり配管には、ユニオンを使用してもよい。
１１．新規穴明けはダイヤモンドカッターによる。
１２．設計図書は施工上で疑義が生じた場合は検討書を添えて監督員と協議する。
１３．ガス設備工事は事前に供給業者と打合わせを行う。（機械設備工事施工マニュアルP245参照）

工事区分表

| No. | 工事内容 | 工事区分 建築 | 電気 | 機械 | |
|---|---|---|---|---|---|
| 1 | 衛生器具撤去・新設 | | | ○ | |
| 2 | 給水管，排水管及び付属品撤去・新設 | | | ○ | |
| 3 | 配管等撤去跡穴埋め補修 | | ○ | ○ | |
| 4 | 配管等撤去跡等の塗装仕上げ | ○ | | | |
| 5 | 配管用コア抜き及び補修 | | ○ | ○ | |
| 6 | 同上鉄筋探査 | ○ | | | |
| 7 | 設備機器、照明器具天井開口及び補強 | ○ | （位置指示） | （位置指示） | |
| 8 | 天井、壁点検口 | ○ | （位置指示） | （位置指示） | |
| 9 | 犬走りコンクリート及び舗装 壊し・復旧 | ○ | （位置指示） | （位置指示） | |
| 10 | 給湯器・換気扇新設 | | | ○ | |
| 11 | 同上電源・リモコンスイッチ及びスイッチ | | ○ | 給湯器リモコン電気へ支給 | |
| 12 | 給湯器リモコンスイッチ及びガス遮断弁操作器移設・撤去 | | ○ | | |
| 13 | 送風機・排風機・厨房器具電源結び変え | | ○ | | |
| 14 | 仮設足場 | ○ | | | |
| 15 | 設備配管土工事 | | | ○ | |
| 16 | 残土運搬・処分 | | | ○ | |
| 17 | 発生材運搬、処分 | ○ | | ○ | |
| 18 | 配管用シンダー打ち | ○ | | | |
| 19 | 土間カッター入れ及び土間解体復旧 | ○ | | | |
| 20 | 調理機器・流し等の撤去及び再据付 | ○ | | | |
| 21 | 調理機器・流し等の配管取り出し及び接続 | | | ○ | |
| 22 | 食器洗浄機煙突撤去 | | | ○ | |
| 23 | 給湯ボイラー用基礎撤去 | ○ | | | |
| 24 | 天井解体復旧 | ○ | | | |

凡　例

| 記号 | 名称 | 仕様 | 規格 |
|---|---|---|---|
| —— — —— | 給水管（上水） | VB　：水道用硬質塩化ビニルライニング鋼管<br>VD　：水道用硬質塩化ビニルライニング鋼管（外面被覆） | JWWA K 116（SGP-VB）<br>JWWA K 116（SGP-VD） |
| —— G —— | ガス管 | GP　：配管用炭素鋼鋼管（白管）<br>PLP　：ポリエチレン被覆鋼管<br>CGP　：カラー鋼管<br>PE　：ポリエチレン管 | JIS G 3452（白）<br>JIS G 3469<br>JIS G 3452（ポリエチレン被覆）<br>JIS K 6774 |
| ———— | 排水管 | VP　：硬質塩化ビニル管<br>HTVP　：耐熱性硬質塩化ビニル管 | JIS K 6741<br>JIS K 6776 |
| —— | —— | 給湯管 | HVA,HVD　：給湯用硬質塩化ビニルライニング鋼管 | JWWA K 140（SGP-HVA） |
| | 弁 | GV　：ゲートバルブ（JIS10K） | JIS B（2011,2051,2031,2071） |
| (水) (給湯) (混合) | 水栓 | | 節水コマ |
| | 床上掃除口 | COA<br>COA（ワンタッチ式）：トイレ | |
| ———— | 排水金物 | T5A | |
| | 汚水桝 | | |
| | ガスコック | 1口,2口 | |
| | 壁埋込式ガスコック | | |
| | 緊急遮断弁 | | |
| —— EA —— | 排気ダクト | | |
| —— OA —— | 外気ダクト | | |
| DG | ドアガラリ | | （建築工事） |
| | 天井扇 | | |
| | ファン | 片吸込シロッコファン | |
| | パイプファン | | |
| R | リモコン | | |
| | 水道用波状ステンレス鋼管（３山） | 土中埋設（50A以下） | JWWA G 119 |

図　面　リ　ス　ト

| 図番 | 図面名称 | 縮尺 |
|---|---|---|
| M－01 | 仕様書・図面リスト・工事区分表・凡例 | - |
| M－02 | 案内図・配置図・1階平面図 | 1/500,- |
| M－03 | （新設）機器表・器具表、（撤去）機器表 | - |
| M－04 | （改修後）衛生設備　1階平面図 | 1/100 |
| M－05 | （改修後）衛生設備　2階平面図 | 1/100,- |
| M－06 | （改修後）換気設備　1階平面図 | 1/100,N.S |
| M－07 | （改修後）換気設備　2階平面図 | 1/100 |
| M－08 | （改修前）衛生設備　1階平面図 | 1/100 |
| M－09 | （改修前）衛生設備　2階平面図・天井内配管平面図 | 1/50,1/100 |
| M－10 | （改修前）換気設備　1階平面図 | 1/100 |
| M－11 | （改修前）換気設備　2階平面図 | 1/100 |
| M－12 | 下処理室かご付き集水桝　詳細図 | 1/10,N.S |

| 工事名 | 相沢小学校給食室改修その他工事（機械） | | | | 年月日 | 平成22年8月 |
|---|---|---|---|---|---|---|
| 図面番号 | M－01 | 仕様書・図面リスト・工事区分表・凡例 | | | 縮　尺 | - |
| 常務理事 | 営繕部長 | 課　長 | 係　長 | 係　員 | 理事長 | 管理建築士 | 設　計　者 |
| | | | | | | | |

（財）横浜市建築保全公社

横浜市建築設計協同組合
一級建築士登録　第37616号　金子　義久

完成図　完成H23.10

（有）協和建築設計事務所

| 工事種別 | 用途番号 | 建物種類番号 | 建物固有番号 | | | 施設番号 | | | 図面種類番号 | 図面固有番号 | | | 特殊記号 |
|---|---|---|---|---|---|---|---|---|---|---|---|---|---|
| H | 1 | 4 | 1 | 7 | 5 | 1 | 1 | 6 | 5 | 0 | 0 | 2 | |

| 案内図 | 住所：横浜市瀬谷区相沢二丁目５６番地１　　ＴＥＬ　０４５－３０１－０３６５ |
|---|---|

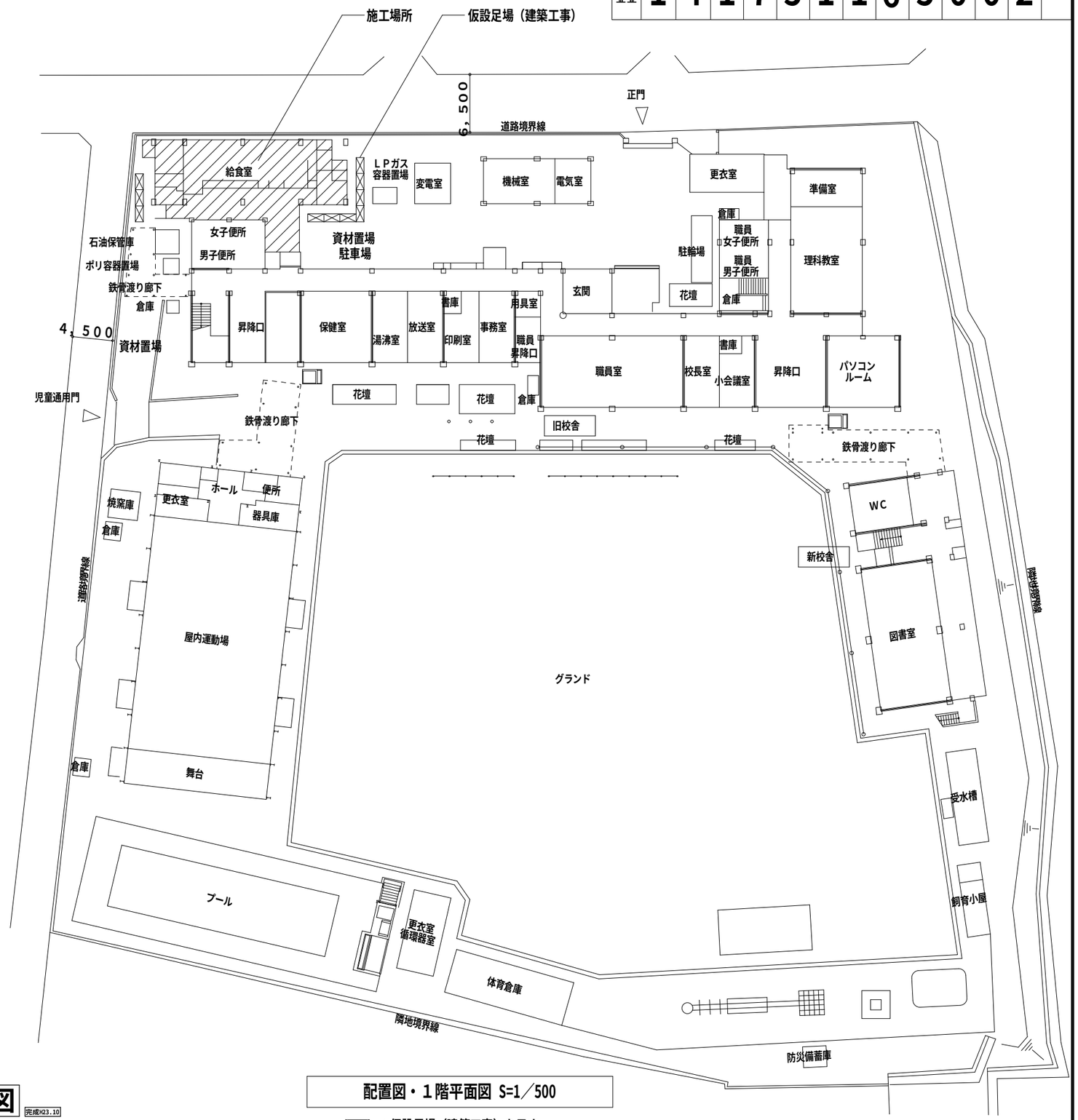


配置図・１階平面図 S=1／500

：仮設足場（建築工事）を示す。

| 工事名 | 相沢小学校給食室改修その他工事（機械） | | | | | 年月日 | 平成22年8月 |
|---|---|---|---|---|---|---|---|
| 図面番号 | M－02 | 案内図・配置図・1階平面図 | | | | 縮　尺 | 1/500,- |
| 常務理事 | 営繕部長 | 課　長 | 係　長 | 係　員 | 理事長 | 管理建築士 | 設　計　者 |
| | | | | | | | |
| （財）横浜市建築保全公社 | | 横浜市建築設計協同組合<br>一級建築士登録　第37616号　金子　義久 | | | | | |

完成図　完成H23.10

（有）協和建築設計事務所

| 工事種別 | 用途番号 | 建物種類番号 | 建物固有番号 | | | 施設番号 | | | 図面種類番号 | 図面固有番号 | | | 特殊記号 |
|---|---|---|---|---|---|---|---|---|---|---|---|---|---|
| H | 1 | 4 | 1 | 7 | 5 | 1 | 1 | 6 | 5 | 0 | 0 | 3 | |

## （新設）厨房機器表

| 機器名 | 数量 | 仕様 | |
|---|---|---|---|
| 食器洗浄機 | 1台 | 機　種 | ボイラー内蔵型水圧式食器洗浄機（二層式）※ドライ仕様　出口ホッパー付 |
| | | 給湯方式 | 洗浄機専用内蔵ボイラーにより昇温　※排気温度260℃以下 |
| | | 洗浄能力 | １時間当たり　6000個以上の処理が可能なものとする（直径140mmの食器洗浄時） |
| | | 電気容量 | 3P-200V,コンベアモーター、ポンプモーター　他5.79kw以下 |
| | | ｶﾞｽ消費量 | 28kw |
| | | 外形寸法 | 2400x1250x1400H程度（mm） |
| | | 概　要 | （1）材質はSUS430とする。 |
| | | | （2）スイッチボックス及びモーター等は水のかからない構造とする。 |
| | | | （3）側面は全てステンレスで覆い、保守を必要とする場合は着脱式とする。 |
| | | | （4）内蔵ボイラーの排気筒は直径150φとし、材質はSUS304とする。 |
| | | | （5）ボイラー上部の排気筒は床面より1800Hまでの部分にはカバー（網等）をする。 |
| | | | （6）水道直結部は水道局基準とする。 |
| | | | （7）内蔵ボイラーには自動給湯装置を使用する。 |
| | | | （8）スイッチボックス内部はマグネット式安全装置付とする。 |
| | | | （9）洗浄室内（コンベア左右）に消音用カーテンを取付ける。 |
| | | | （10）コンベアの有効幅は750以上とし、高さは850程度とする。 |
| | | | （11）コンベアの速度は可変とする。 |
| | | | （12）ノズルパイプは上下とも容易に取外し可能な構造とする。 |
| | | | （13）仕上用給湯シャワー付とする。 |
| | | | （14）自動点火（圧電着火）とする。 |
| | | | （15）湯栓取付（YT200SNR13相当を附属）。 |
| | | | （16）動力制御盤は手元開閉器（漏電遮断器）を組み込む。 |
| 日本調理機株式会社 | | 尚、下記の安全装置を内蔵するものとする。 | |
| NDWT2-8G-Y3 | | １．立ち消え安全装置　２．空焚き防止装置　３．非常停止装置 | |

## （新設）機器表

| 記号 | 機器名 | 数量 | 仕様 | |
|---|---|---|---|---|
| FE-1 | 換気扇 | 1台 | 天井埋込換気扇（低騒音型） | |
| | （食品庫） | | 150φｘ150m3/h×100Pa×44W（1φ100V） | ※三菱電機(株)　VD-20ZC9 |
| FE-2 | 換気扇 | 1台 | パイプファン | |
| | （給食室トイレ） | | 150φｘ50m3/h×30Pa×4W（1φ100V） | ※三菱電機(株)　V-12PP6-BL |
| FE-3 | 排風機 | 1台 | 片吸込シロッコファン 床置型（防振架台耐震ストッパー付） | |
| | （機械室） | | #41/2×16,900m3/h×350Pa×5.5kW（3φ200V） | ※エバラテクノサーブ(株)　41/2SRM03 |
| FS-1 | 送風機 | 1台 | 片吸込シロッコファン 床置型（防振架台耐震ストッパー付） | |
| | （機械室） | | #31/2×9,600m3/h×250Pa×2.2kW（3φ200V） | ※エバラテクノサーブ(株)　31/2SRM3 |
| WHG-1 | ガス瞬間給湯器 | 1台 | 潜熱回収型、屋外壁掛型（16号（参考最大ガス消費量34.1kW））| |
| | （休憩室用） | | LPG用、配管カバー、リモコンスイッチ（コード共）、防水形プラグ付 | |
| | （屋外） | | 前方排気吹出し | ※リンナイ(株)　RUX-E1600W |

## （新設）器具表

| 設置場所 | 名称 | 型番 | 数量 | 仕様 |
|---|---|---|---|---|
| 調理室 | 首長自在水栓（回転釜 給水用） | YT30AR20VG11C | 4 | L=300、レバーハンドル（L=210）付、水栓柱（本御影石製100□1500H） |
| | 首長自在水栓（回転釜 給湯用） | YT30ARQ13V19H | 4 | L=300、レバーハンドル（L=210）付、水栓柱（本御影石製100□1500H） |
| | 混合栓（３槽流し） | YTKJ30C3N | 3 | シングルレバー（壁付）、泡沫、L=220 |
| | 横水栓（３槽流し給湯用・回転釜用） | YT28ANH13 | 3 | カップリング付き |
| | 自動消毒手洗器 | YTEL151X | 1 | サーモスタット自動混合栓（AC100V）、床排水金具、他付属品共<br>1.5ml/0.8秒/回、１回分の石鹸・消毒液を見込む |
| | ペーパータオルホルダー | YYKT100 | 1 | 樹脂製 |
| | 横水栓（野菜切断機　給湯用） | 13-F7 | 1 | 吐水口回転形、水栓柱（H＝1200） |
| 洗浄室 | 混合栓（３槽流し） | YTKJ30C3N | 6 | シングルレバー（壁付）、泡沫、L=220 |
| | 横水栓（３槽流し　給湯用） | YT28ANH13 | 2 | カップリング付き |
| 下処理室 | 混合栓（３槽流し） | YTKJ30C3N | 3 | シングルレバー（壁付）、泡沫、L=220 |
| | 横水栓（３槽流し　給湯用） | YT28ANH13 | 1 | カップリング付き |
| | 2口横水栓（ピラー　給水用） | YT250SN | 1 | 吐水口回転形、水栓柱（H＝1200） |
| 前室A | 自動消毒手洗器 | YTEL151X | 1 | サーモスタット自動混合栓（AC100V）、床排水金具、他付属品共<br>1.5ml/0.8秒/回、１回分の石鹸・消毒液を見込む |
| | ペーパータオルホルダー | YYKT100 | 1 | 樹脂製 |
| 配膳ホール | 混合栓（残さ水切り流し） | YTKJ30C3N<br>+YTHY218V2 | 1 | シングルレバー（壁付）、ホース継手 |
| 休憩室 | 洋風大便器<br>※TOTO　CS140 S570B | C710 | 1 | 手洗い無し隅付タンク密結サイホン便器、紙巻器、<br>他付属品共 |
| | 手洗器 | YLSE90AAPT | 1 | 自動単水栓、床排水金具、壁給水金具、他附属品 |
| | シャワー金具 | YTMJ40C3R | 1 | 壁付きサーモスタット付 |
| | 洗濯機用混合栓 | 13-F2A | 1 | 緊急止水弁付２ハンドル混合栓、他付属品共 |
| 前室B | 自動消毒手洗器 | YTEL151X | 1 | サーモスタット自動混合栓（AC100V）、床排水金具、他付属品共<br>1.5ml/0.8秒/回、１回分の石鹸・消毒液を見込む |
| | ペーパータオルホルダー | YYKT100 | 1 | 樹脂製 |
| 屋外 | 横水栓（ﾎﾟﾘﾊﾞｹﾂ置場横　給水用） | 13-F7 | 2 | 吐水口回転形 |

※水栓ハンドルビス等の識別は　給水：青、給湯：赤　とする。

## （撤去）機器表

| 記号 | 機器名 | 数量 | 仕様 |
|---|---|---|---|
| FA-1 | 送風機 | 1台 | 片吸込シロッコファン 床置型 |
| | （機械室） | | #3×159CMM×25mmAq×2.2kW（3φ200V） |
| FA-2 | 排風機 | 1台 | 片吸込シロッコファン 床置型 |
| | （機械室） | | #5×281CMM×38mmAq×5.5kW（3φ200V） |
| - | ガス瞬間給湯器 | 1台 | 屋外壁掛型　20号 |
| | （屋外） | | |

| 工事名 | 相沢小学校給食室改修その他工事（機械） | | | | 年月日 | 平成22年8月 |
|---|---|---|---|---|---|---|
| 図面番号 | M－03 | （新設）機器表・器具表、（撤去）機器表 | | | 縮　尺 | - |
| 常務理事 | 営繕部長 | 課　長 | 係　長 | 係　員 | 理事長 | 管理建築士 | 設　計　者 |
| | | | | | | | |
| （財）横浜市建築保全公社 | | 横浜市建築設計協同組合<br>一級建築士登録　第37616号　金子　義久 | | | | | |

完成

完成H23.10

（有）協和建築設計事務所

| 工事種別 | 用途番号 | 建物種類番号 | 建物固有番号 | | | 施設番号 | | | 図面種類番号 | 図面固有番号 | | | 特殊記号 |
|---|---|---|---|---|---|---|---|---|---|---|---|---|---|
| H | 1 | 4 | 1 | 7 | 5 | 1 | 1 | 6 | 5 | 0 | 0 | 4 | |

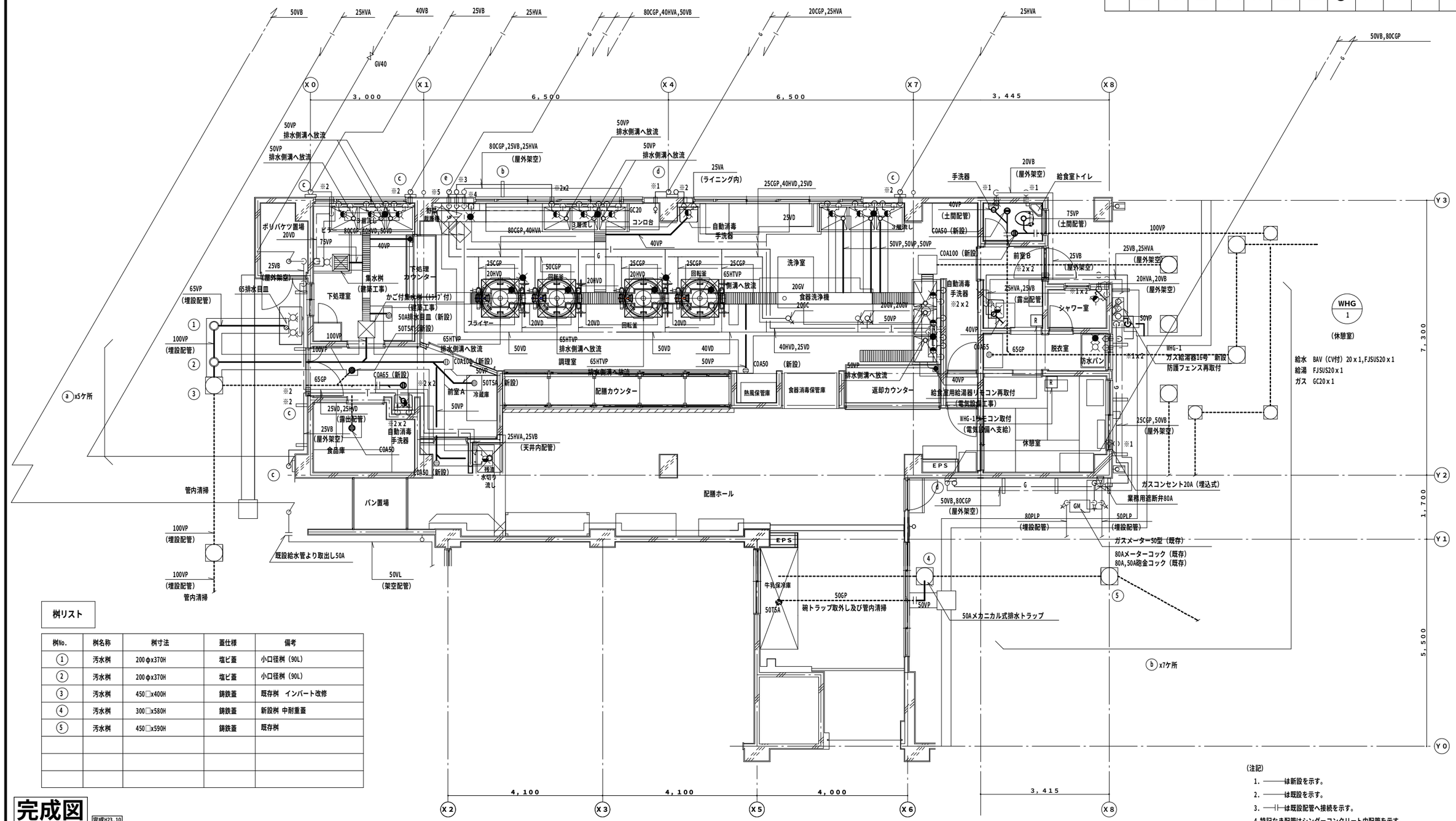


## 桝リスト

| 桝No. | 桝名称 | 桝寸法 | 蓋仕様 | 備考 |
|---|---|---|---|---|
| ① | 汚水桝 | 200φx370H | 塩ビ蓋 | 小口径桝(90L) |
| ② | 汚水桝 | 200φx370H | 塩ビ蓋 | 小口径桝(90L) |
| ③ | 汚水桝 | 450□x400H | 鋳鉄蓋 | 既存桝 インバート改修 |
| ④ | 汚水桝 | 300□x580H | 鋳鉄蓋 | 新設桝 中耐重蓋 |
| ⑤ | 汚水桝 | 450□x590H | 鋳鉄蓋 | 既存桝 |
| | | | | |
| | | | | |
| | | | | |

(注記)

1. ―――は新設を示す。
2. ―――は既設を示す。
3. ―┼┼―は既設配管へ接続を示す。
4. 特記なき配管はシンダーコンクリート内配管を示す。
5. ▭は コンクリート舗装解体・復旧範囲を示す。
6. ※は壁コア抜きを示す。
   - ※1 50φ 給水x4ケ所 給湯x2ケ所 ガスx2ケ所
   - ※2 63φ 給水x6ケ所 給湯x8ケ所
   - ※3 75φ 給湯x1ケ所
   - ※4 88φ 給水x1ケ所
   - ※5 125φ ガスx1ケ所
7. シャワー室内配管はVD又はHVD保温なしとする。

**完成図** 完成H23.10

| 工事名 | 相沢小学校給食室改修その他工事(機械) | | | | 年月日 | 平成22年8月 |
|---|---|---|---|---|---|---|
| 図面番号 | M-04 | (改修後)衛生設備 1階平面図 | | | 縮 尺 | 1/100 |
| 常務理事 | 営繕部長 | 課 長 | 係 長 | 係 員 | 理事長 | 管理建築士 | 設 計 者 |
| | | | | | | | |

(改修後)衛生設備 1階平面図(S=1/100)

(財)横浜市建築保全公社

横浜市建築設計協同組合
一級建築士登録 第37616号 金子 義久

(有)協和建築設計事務所

| 工事種別 | 用途番号 | 建物種類番号 | 建物固有番号 | | | 施設番号 | | | 図面種類番号 | 図面固有番号 | | | 特殊記号 |
|---|---|---|---|---|---|---|---|---|---|---|---|---|---|
| H | 1 | 4 | 1 | 7 | 5 | 1 | 1 | 6 | 5 | 0 | 0 | 5 | |

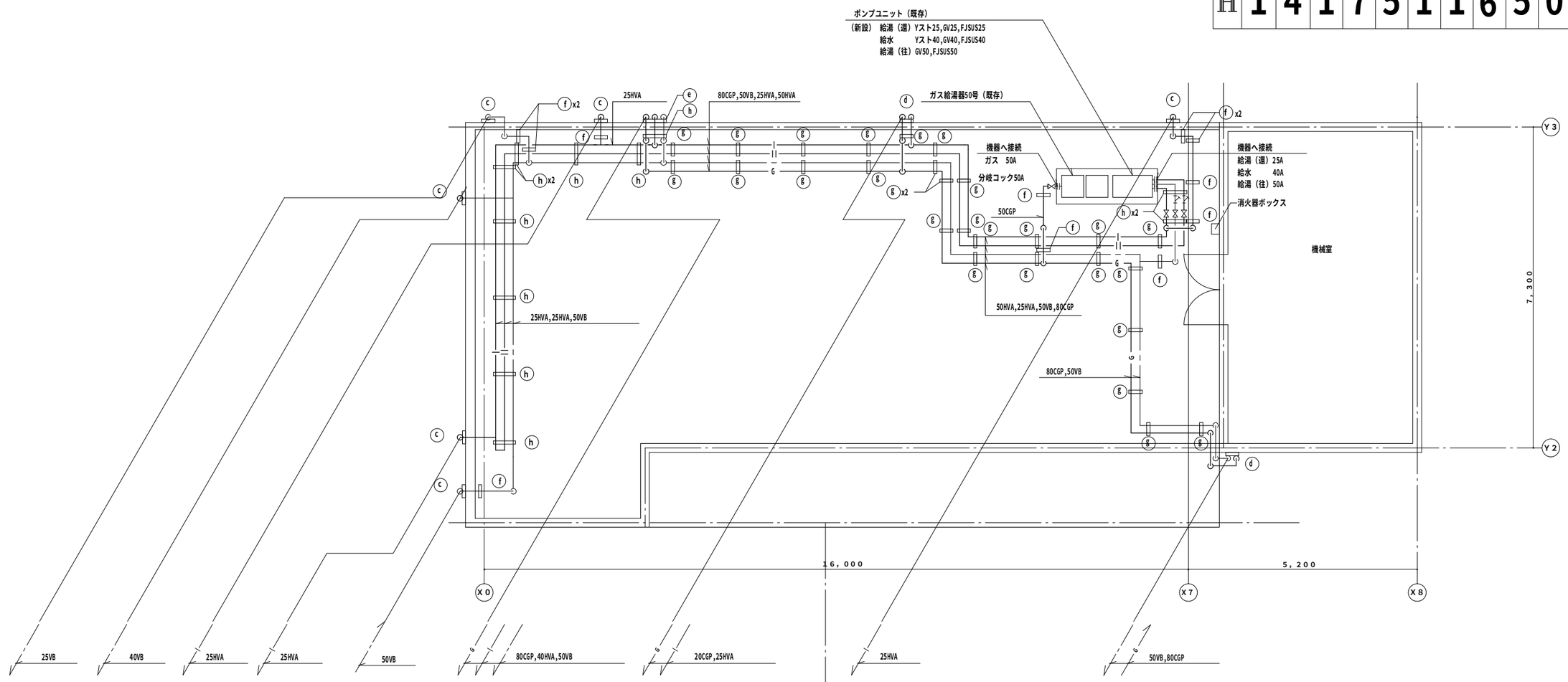


（改修後）衛生設備　2階平面図（S=1/100）

（注記）

1. ———は新設を示す。
2. ———は既設を示す。
3. ─┼┼─は既設配管へ接続を示す。
4. 特記なき配管は屋外露出配管を示す。

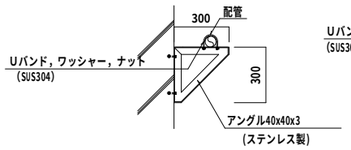


ⓐ 配管支持架台参考図

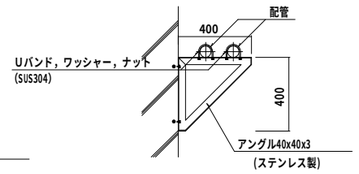


ⓑ 配管支持架台参考図

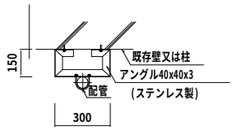


ⓒ 配管支持架台参考図

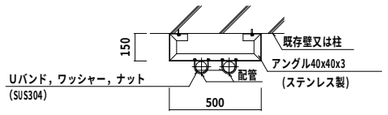


ⓓ 配管支持架台参考図

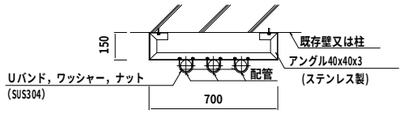


ⓔ 配管支持架台参考図

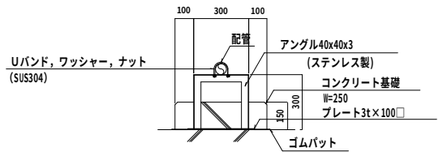


ⓕ 配管支持架台参考図

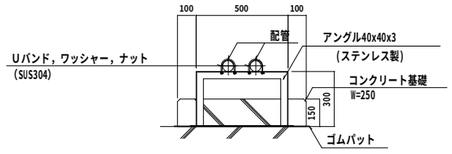


ⓖ 配管支持架台参考図

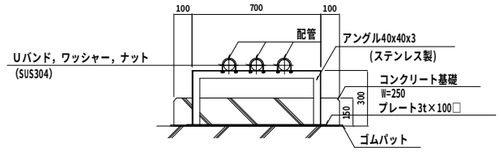


ⓗ 配管支持架台参考図

**完成図** 完成H23.10

| 工事名 | 相沢小学校給食室改修その他工事（機械） | | | | 年月日 | 平成22年8月 |
|---|---|---|---|---|---|---|
| 図面番号 | M－05 | （改修後）衛生設備　2階平面図 | | | 縮　尺 | 1/100,- |
| 常務理事 | 営繕部長 | 課　長 | 係　長 | 係　員 | 理事長 | 管理建築士 | 設　計　者 |
| | | | | | | | |

（財）横浜市建築保全公社

横浜市建築設計協同組合
一級建築士登録　第37616号　金子　義久

（有）協和建築設計事務所

| 工事種別 | 用途番号 | 建物種類番号 | 建物固有番号 | | | 施設番号 | | | 図面種類番号 | 図面固有番号 | | | 特殊記号 |
|---|---|---|---|---|---|---|---|---|---|---|---|---|---|
| H | 1 | 4 | 1 | 7 | 5 | 1 | 1 | 6 | 5 | 0 | 0 | 6 | |

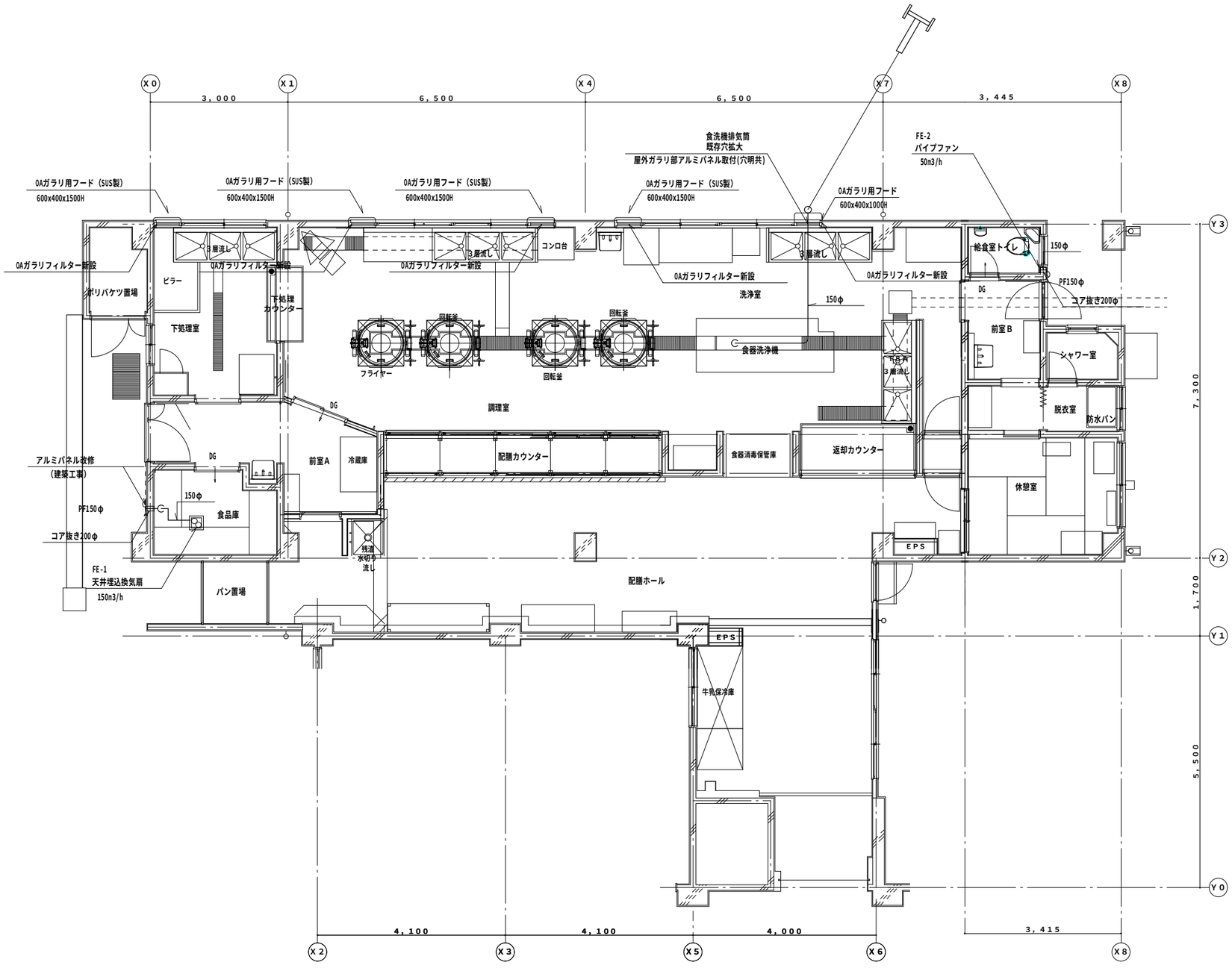


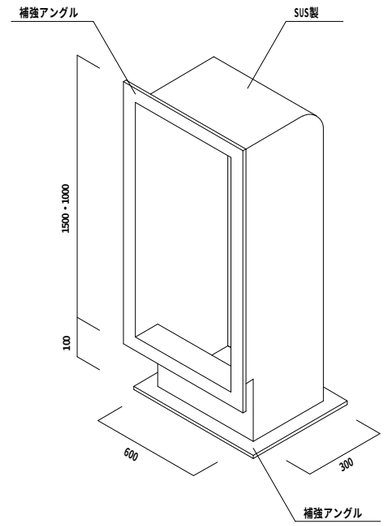


OAガラリ用フード参考図（S=N.S）

（注記）
1. ――― は新設を示す。

完成図 完成H23.10

| 工事名 | 相沢小学校給食室改修その他工事（機械） | | | | | 年月日 | 平成22年8月 |
|---|---|---|---|---|---|---|---|
| 図面番号 | M－06 | （改修後）換気設備　1階平面図 | | | | 縮　尺 | 1/100,N.S |
| 常務理事 | 営繕部長 | 課　長 | 係　長 | 係　員 | 理事長 | 管理建築士 | 設　計　者 |
| | | | | | | | |
| （財）横浜市建築保全公社 | | 横浜市建築設計協同組合<br>一級建築士登録　第37616号　金子　義久 | | | | | （有）協和建築設計事務所 |

（改修後）換気設備　1階平面図（S=1/100）

| 工事種別 | 用途番号 | 建物種類番号 | 建物固有番号 | | | 施設番号 | | | 図面種類番号 | 図面固有番号 | | | 特殊記号 |
|---|---|---|---|---|---|---|---|---|---|---|---|---|---|
| H | 1 | 4 | 1 | 7 | 5 | 1 | 1 | 6 | 5 | 0 | 0 | 7 | |

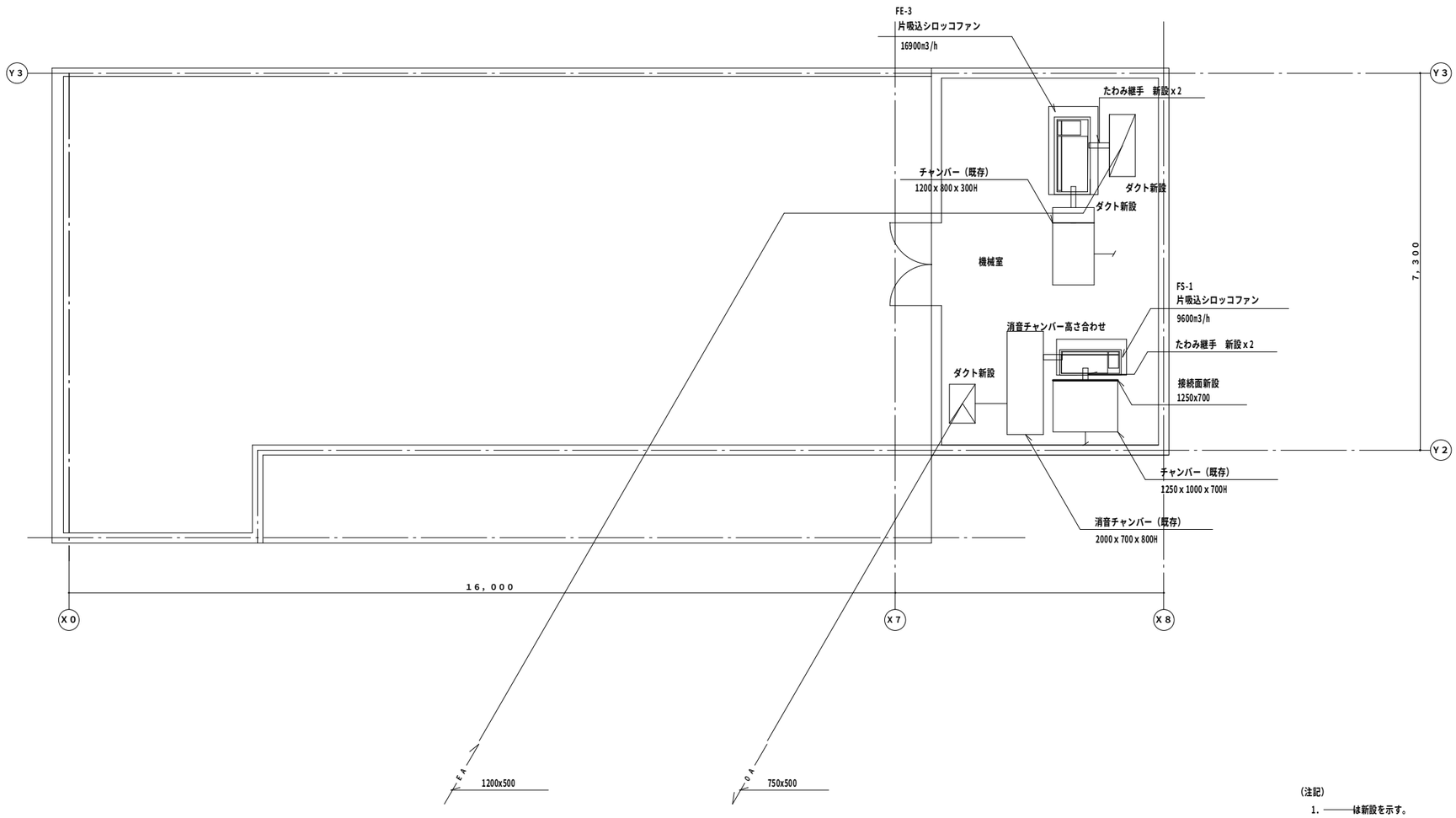


（注記）

1. ———は新設を示す。
2. ———は既設を示す。
3. □は たわみ継手（新設）を示す。

排風機　エバラテクノサーブ(株)　41/2SRM03

送風機　エバラテクノサーブ(株)　31/2SRM3

（改修後）換気設備　2階平面図（S=1/100）

**完成図** 完成H23.10

| 工事名 | 相沢小学校給食室改修その他工事（機械） | | | | | 年月日 | 平成22年8月 |
|---|---|---|---|---|---|---|---|
| 図面番号 | M－07 | （改修後）換気設備　2階平面図 | | | | 縮　尺 | 1/100 |
| 常務理事 | 営繕部長 | 課　長 | 係　長 | 係　員 | 理事長 | 管理建築士 | 設　計　者 |
| | | | | | | | |

（財）横浜市建築保全公社

横浜市建築設計協同組合
一級建築士登録　第37616号　金子　義久

（有）協和建築設計事務所

| 工事種別 | 用途番号 | 建物種類番号 | 建物固有番号 | | | 施設番号 | | | 図面種類番号 | 図面固有番号 | | | 特殊記号 |
|---|---|---|---|---|---|---|---|---|---|---|---|---|---|
| H | 1 | 4 | 1 | 7 | 5 | 1 | 1 | 6 | 5 | 0 | 0 | 8 | |

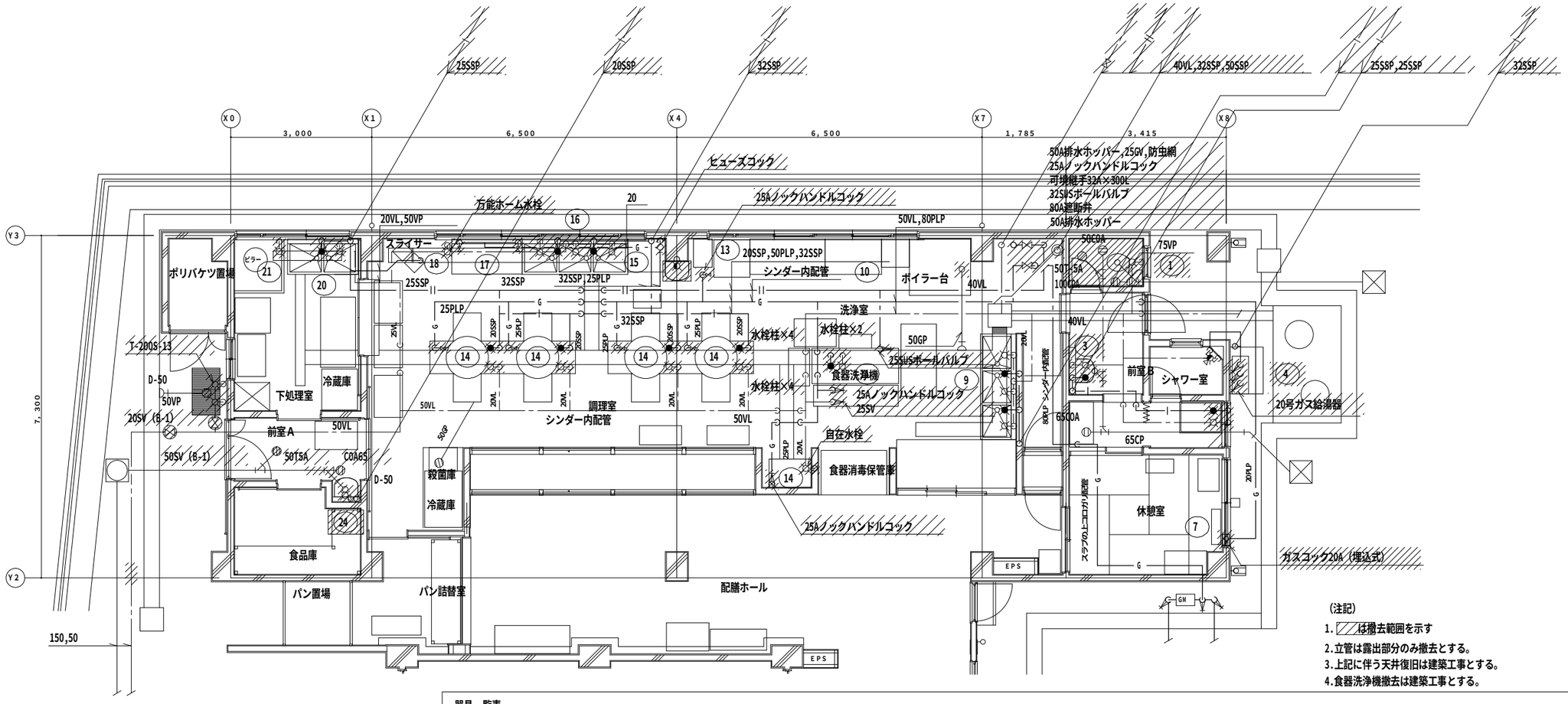


（改修前）衛生設備　1階平面図（S=1/100）

（注記）

1. ▨は撤去範囲を示す
2. 立管は露出部分のみ撤去とする。
3. 上記に伴う天井復旧は建築工事とする。
4. 食器洗浄機撤去は建築工事とする。

器具一覧表

| 番号 | 器具名 | 品番 | 付属品及び設備器具数量 | 番号 | 器具名 | 品番 | 付属品及び設備器具数量 |
|---|---|---|---|---|---|---|---|
| 1 | 洋風大便器（設備） | C-21 | 防露式手洗付ロータングS670B 紙巻器（スペアー付）YH100 | 15 | コンロ台（建築） | | 9.5φLAヒューズコック |
| 2 | シャワーセット（設備） | YB-8.000-N | ミキシング付　（ヤンマーモーンスは同等品） | 16 | 流し台（建築） | | 水用、模型チャッキ付自在水栓13φ×3、温用、模型自在水栓13φ×2 |
| 3 | 洗面器（設備） | L-1CF | 立水栓、止水栓、採水金物、化粧キャビホットY-3505 | 17 | 調理台（建築） | | 20Aノックハンドルコック×2 |
| 4 | 瞬間湯沸器（設備） | | メイン、シャワーコントローラー付、防水型プラグ付、20Aノックハンドルコック | 18 | 裁断機ミキサー（建築） | | 万能ホーム水栓13φ　水栓柱 |
| 5 | 胴長横水栓（設備） | T-23 B-13 | | 19 | 冷蔵庫（建築） | | |
| 6 | 洗濯機防水パン（建築） | | | 20 | 流し台（建築） | | 水用、模型チャッキ付自在水栓13φ×2、温用、模型自在水栓13φ×1 |
| 7 | 温風ヒーター | HT-35SFF | 暖房能力3.60MaL/H 加湿皿内＊　サーモスタット付95φ壁コンセントカラン | 21 | ピラー（建築） | | 万能ホーム水栓13φ　水栓柱 |
| | | | | 22 | 移動調理台（建築） | | |
| 9 | 流し台（建築） | | 水用、模型チャッキ付自在水栓13φ×3、温用、模型自在水栓13φ×2 | 23 | 検食冷蔵庫（建築） | | |
| 10 | 戸棚（建築） | | | 24 | 手洗器（設備） | SK-804 | 混合栓YHKT000、排水金物TK28P（共栓付）水石ケンスレTS-12SS |
| 11 | 洗浄機 | | ※25SV 25SUSボールバルブ　20Aノックハンドルコック | 25 | 万能ホーム水栓（設備） | T 200S-13 | |
| 12 | 煮沸消毒機（建築） | | 自在水栓19φ　25Aノックハンドルコック | | | | |
| 13 | フライヤー（建築） | | 25Aノックハンドルコック FL+200 | | | | |
| 14 | 回転釜（建築） | | 水用、首長自在水栓19φ×4、温用首長自在水栓（＊製ハンドル）13φ×4、25Aノックハンドルコック×4 | | | | |

（有）協和建築設計事務所

**完成図** 完成H23.10

| 工事名 | 相沢小学校給食室改修その他工事（機械） | | | | 年月日 | 平成22年8月 |
|---|---|---|---|---|---|---|
| 図面番号 | M－08 | （改修前）衛生設備　1階平面図 | | | 縮　尺 | 1/100,- |
| 常務理事 | 営繕部長 | 課　長 | 係　長 | 係　員 | 理事長 | 管理建築士 | 設　計　者 |
| | | | | | | | |

（財）横浜市建築保全公社

横浜市建築設計協同組合
一級建築士登録　第37616号　金子　義久

| 工事種別 | 用途番号 | 建物種類番号 | 建物固有番号 | | | 施設番号 | | | 図面種類番号 | 図面固有番号 | | | 特殊記号 |
|---|---|---|---|---|---|---|---|---|---|---|---|---|---|
| H | 1 | 4 | 1 | 7 | 5 | 1 | 1 | 6 | 5 | 0 | 0 | 9 | |

| 機器表 | | | |
|---|---|---|---|
| 器具名 | 数量 | 仕様 | 備考 |
| ガス給湯機 | 1 | 50号 屋外設置型<br>能力　能力最大95.0kw能力最小5.58kw<br>給湯能力　2.5～50号<br>ガス種　LPG<br>リモコン　　マルチカダイカバー<br>マルチハイカンセット<br>システムコントローラー | 同時（おいかけ）<br>運転可<br>自動交互運転 |
| ポンプユニット | 1 | 逆止弁内蔵型 | |

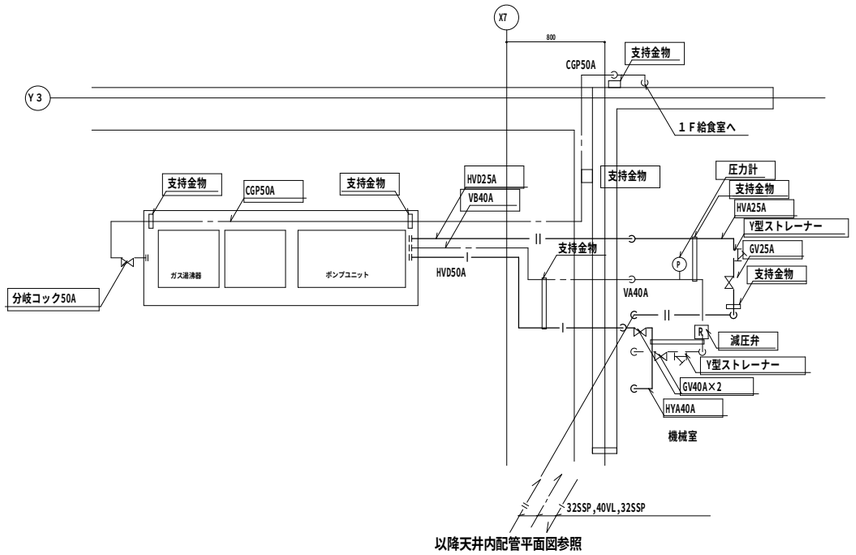


(改修前) 衛生設備　2階平面図 (S=1/50)

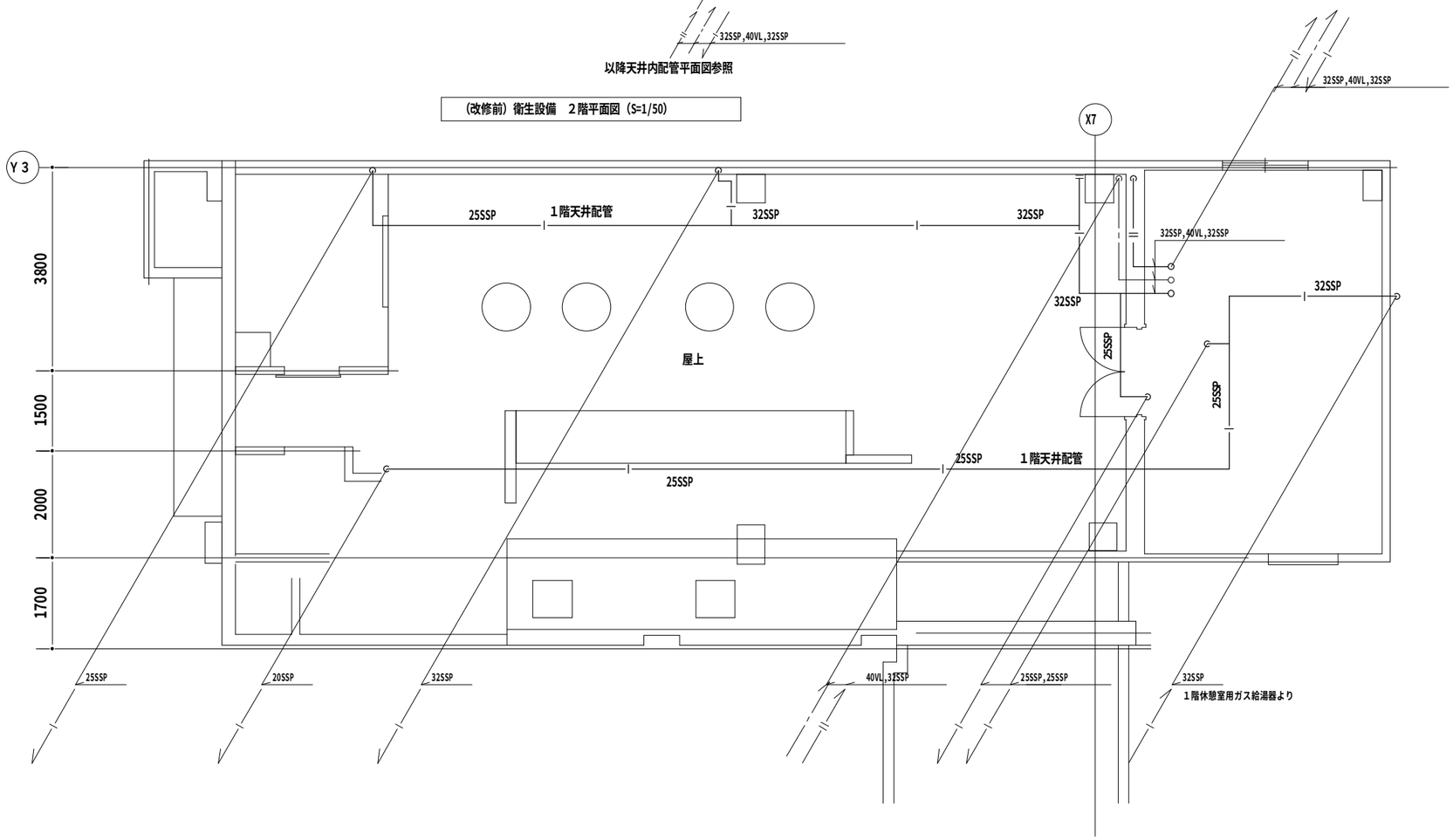


(改修前) 衛生設備　天井内配管平面図 (S=1/100)

(注記)
1. ［　　］は撤去範囲を示す

完成図 完成H23.10

| 工事名 | 相沢小学校給食室改修その他工事（機械） | | | | | 年月日 | 平成22年8月 |
|---|---|---|---|---|---|---|---|
| 図面番号 | M－09 | (改修前) 衛生設備　2階平面図・天井配管平面図 | | | | 縮　尺 | 1/50,1/100 |
| 常務理事 | 営繕部長 | 課　長 | 係　長 | 係　員 | 理事長 | 管理建築士 | 設　計　者 |
| | | | | | | | |
| （財）横浜市建築保全公社 | | 横浜市建築設計協同組合<br>一級建築士登録　第37616号　金子　義久 | | | | | |

(有) 協和建築設計事務所

| 工事種別 | 用途番号 | 建物種類番号 | 建物固有番号 | | | 施設番号 | | | 図面種類番号 | 図面固有番号 | | | 特殊記号 |
|---|---|---|---|---|---|---|---|---|---|---|---|---|---|
| H | 1 | 4 | 1 | 7 | 5 | 1 | 1 | 6 | 5 | 0 | 1 | 0 | |

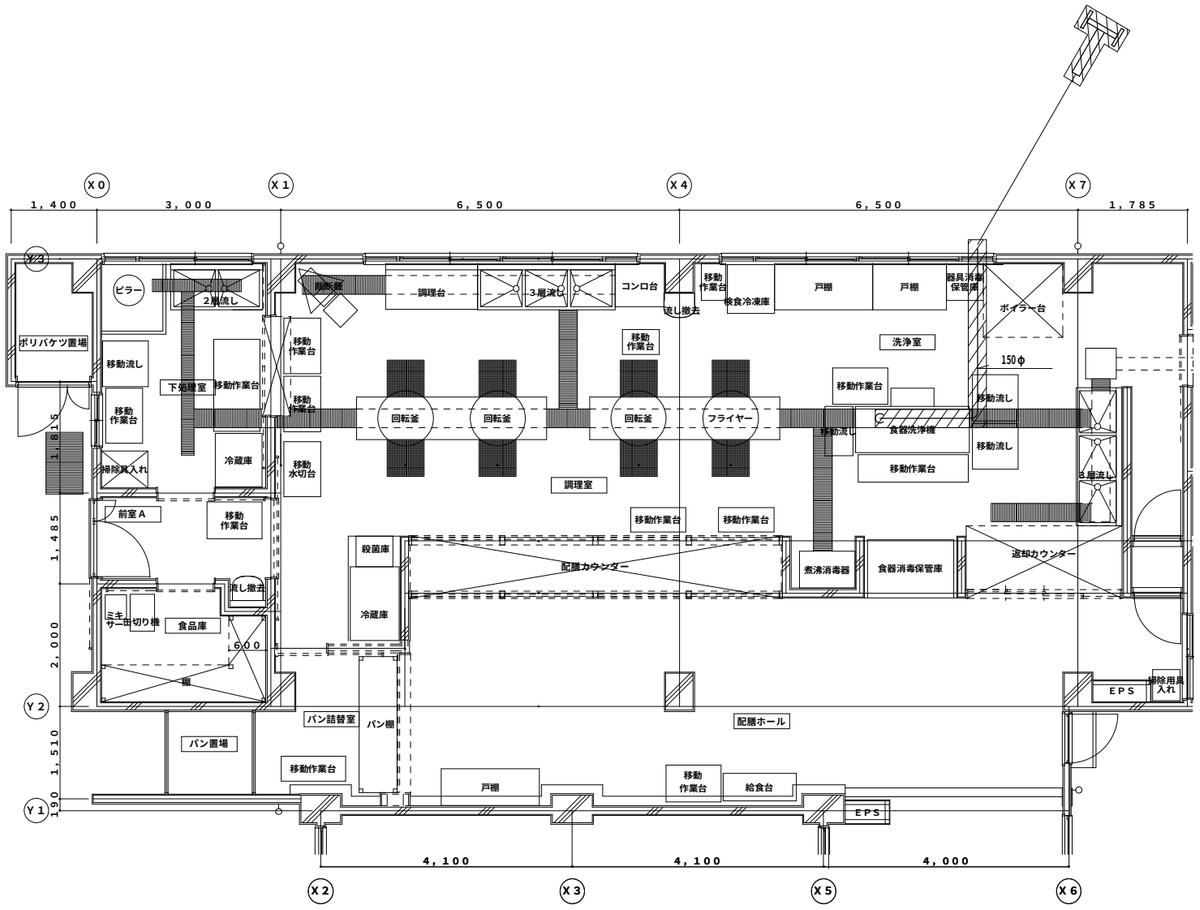


（改修前）換気設備　1階平面図（S=1/100）

（注記）
1. ////は撤去を示す。

**完成図** 完成H23.10

| 工事名 | 相沢小学校給食室改修その他工事（機械） | | | | | 年月日 | 平成22年8月 |
|---|---|---|---|---|---|---|---|
| 図面番号 | M－10 | （改修前）換気設備　1階平面図 | | | | 縮　尺 | 1/100 |
| 常務理事 | 営繕部長 | 課　長 | 係　長 | 係　員 | 理事長 | 管理建築士 | 設　計　者 |
| | | | | | | | |
| （財）横浜市建築保全公社 | | 横浜市建築設計協同組合<br>一級建築士登録　第37616号　金子　義久 | | | | | |

（有）協和建築設計事務所

| 工事種別 | 用途番号 | 建物種類番号 | 建物固有番号 | | | 施設番号 | | | 図面種類番号 | 図面固有番号 | | | 特殊記号 |
|---|---|---|---|---|---|---|---|---|---|---|---|---|---|
| H | 1 | 4 | 1 | 7 | 5 | 1 | 1 | 6 | 5 | 0 | 1 | 1 | |

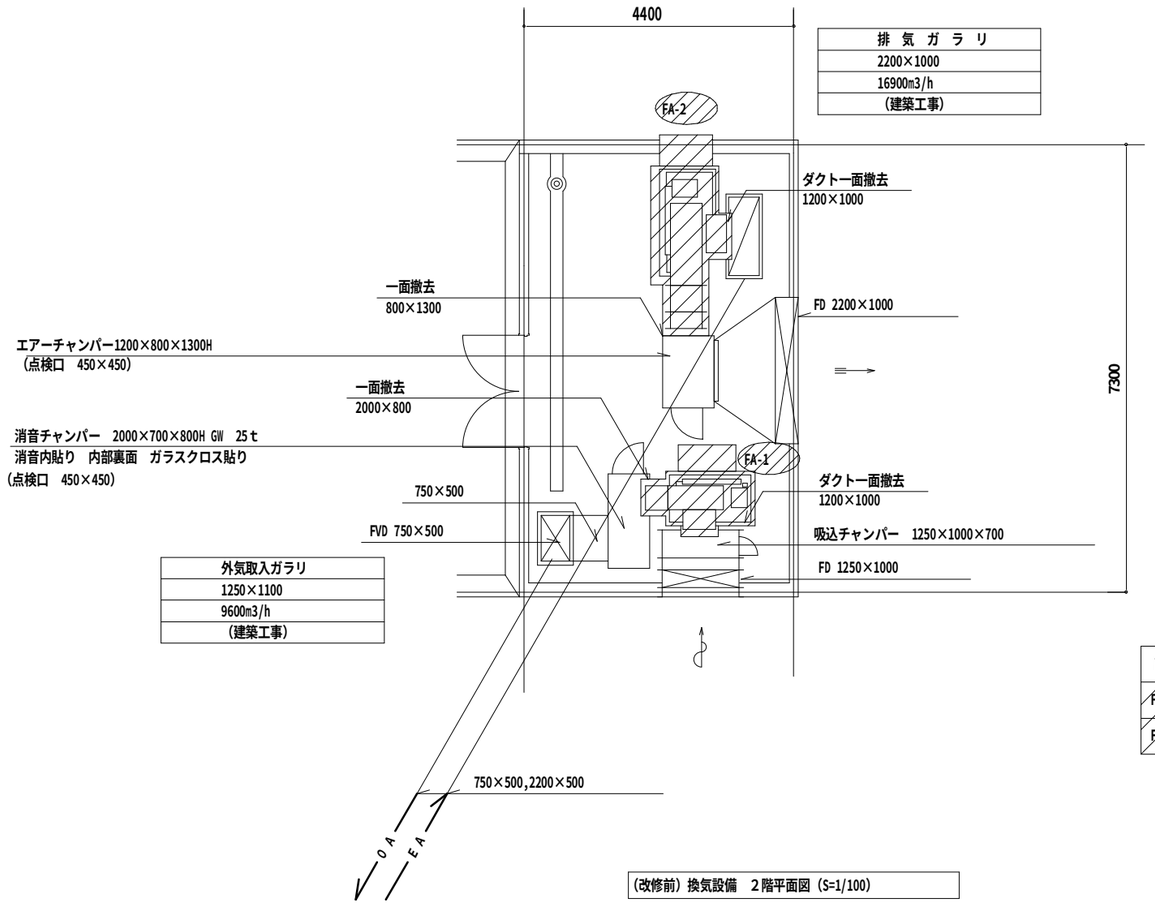


| 排気ガラリ |
|---|
| 2200×1000 |
| 16900m3/h |
| （建築工事） |

| 外気取入ガラリ |
|---|
| 1250×1100 |
| 9600m3/h |
| （建築工事） |

（改修前）換気設備　２階平面図（S=1/100）

| 記号 | 名称 | 仕様 | 台数 |
|---|---|---|---|
| FA-1 | 送風機 | 片吸込シロッコ　#3×159CMM×25mmAg×2.2KW | 1 |
| FA-2 | 排風機 | 片吸込シロッコ　#5×281CMM×38mmAg×5.5KW | 1 |

（注記）
1. ▨は撤去範囲を示す

**完成図** 完成H23.10

| 工事名 | 相沢小学校給食室改修その他工事（機械） | | | | 年月日 | 平成22年8月 |
|---|---|---|---|---|---|---|
| 図面番号 | M－11 | （改修前）換気設備　2階平面図 | | | 縮　尺 | 1/100 |
| 常務理事 | 営繕部長 | 課　長 | 係　長 | 係　員 | 理事長 | 管理建築士 | 設　計　者 |
| | | | | | | | |
| （財）横浜市建築保全公社 | | 横浜市建築設計協同組合<br>一級建築士登録　第37616号　金子　義久 | | | | | |

（有）協和建築設計事務所

| 工事種別 | 用途番号 | 建物種類番号 | 建物固有番号 | | | 施設番号 | | | 図面種類番号 | 図面固有番号 | | | 特殊記号 |
|---|---|---|---|---|---|---|---|---|---|---|---|---|---|
| H | 1 | 4 | 1 | 7 | 5 | 1 | 1 | 6 | 5 | 0 | 1 | 2 | |

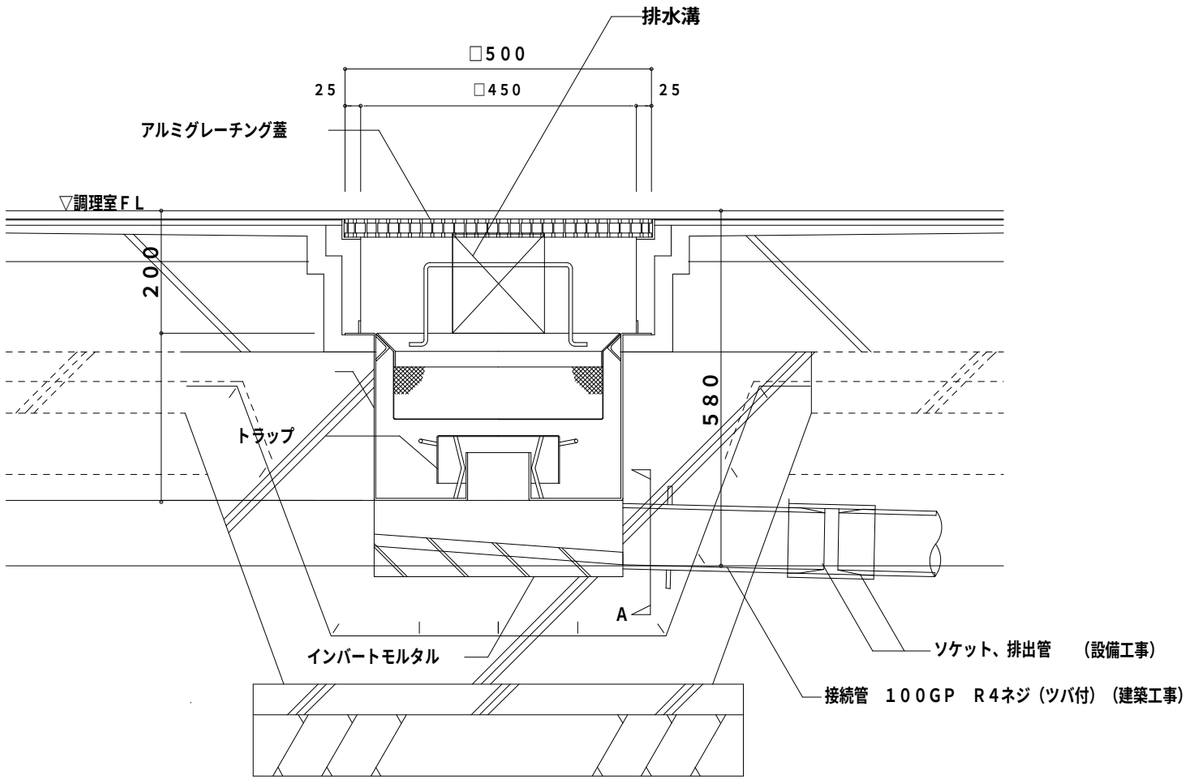


下処理室かご付き集水桝詳細図（S=1/10）

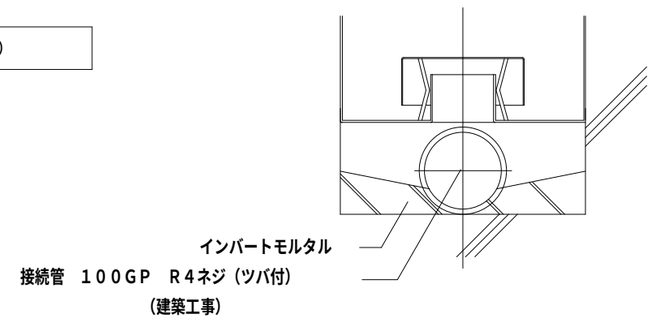


A部　断面図（S=N.S）

**完成図** 完成H23.10

| 工事名 | 相沢小学校給食室改修その他工事（機械） | | | | 年月日 | 平成22年8月 |
|---|---|---|---|---|---|---|
| 図面番号 | M－12 | 下処理室かご付き集水桝　詳細図 | | | 縮　尺 | 1/10,N.S |
| 常務理事 | 営繕部長 | 課　長 | 係　長 | 係　員 | 理事長 | 管理建築士 | 設　計　者 |
| | | | | | | | |

（財）横浜市建築保全公社

横浜市建築設計協同組合
一級建築士登録　第37616号　金子　義久

（有）協和建築設計事務所

| 工事種別番号 | 用途番号 | 建物種類番号 | 建物個別番号 | 路線番号 | 図面種類番号 | 図面個別番号 | 特記番号 |
|---|---|---|---|---|---|---|---|
| H | 1 | 4 | 2 | 5 | 4 | 0 0 1 | 4 0 0 1 |

# 下瀬谷小学校給食室改築工事

# （電気設備工事）

| 図面リスト | | |
|---|---|---|
| 図番 | 図面名称 | 縮尺 |
| E－1/9 | 図面リスト・特記仕様書 | ―― |
| E－2/9 | 案内図・配置図 | 1:500 |
| E－3/9 | 既設受変電設備単線結線図他 | ―― |
| E－4/9 | 分電盤結線図 | ―― |
| E－5/9 | 分電盤他姿図 | ―― |
| E－6/9 | 動力及びコンセント設備図 | 1:50 |
| E－7/9 | 電灯設備図 | 〃 |
| E－8/9 | 弱電設備図 | 〃 |
| E－9/9 | 機械室平面詳細図 | 〃 |
| | | |
| | | |
| | | |
| | | |

## 電気設備工事特記仕様書

Ⅰ．工事名称　下瀬谷小学校給食室改築工事（電気設備工事）

Ⅱ．工事場所　横浜市瀬谷区下瀬谷3－58－1（TEL　303－0803）
建物概要：RC造2階建て　建築面積：400.88㎡　延べ床面積：476.82㎡

Ⅲ．施工基準　1．本工事は、「横浜市建築局電気設備工事特則仕様書」（平成12年4月改定）及び横浜市建築局監修「横浜市電気設備工事施工マニュアル」（平成10年版）に依る。

Ⅳ．特記事項
1．工事に際して事前に充分な調査を行い，設計内容を十分に理解・確認の上施工すること。
尚，変更事項については施工前に必ず監督員に連絡し指示を受けて施工すること。
2．別途発注の各工事業者とは着工にあたって充分な打合せを行い，取合・工事区分等確認する。
3．着工にあたって各工事業者と学校長，監督員と協議の上，実施工程表を作成し，監督員の承認を受けること。
4．工事中の安全対策は充分に行い，学校運営に支障無き様留意すること。
5．分電盤，分岐回路，各端子に接続する電線が2本をこえる場合は盤内で結線後端子接続する。
6．盤，プルボックス内の配線には行先表示板を設ける。
7．プルボックス，カバープレートには用途名板を設ける。
8．機器類の設置については耐震対策を充分に考慮する。
9．直列ユニット～TV間の同軸5C－FB，3m付分波器は本工事とする。（1個）
10．図中特記なき厚鋼サイズはPF管とする。　但し，既設は鋼管を示す。
11．本工事において、使用する電線ケーブルは、環境配慮型エコ仕様とする。

Ⅵ．工事概要
1．受変電設備工事
本工事は図示の如く、給食室改築に伴い受電点の変更工事を施工すると共に1階電気室内既設受変電設備3φ変圧器交換及び低圧配電盤改修等を行う。
尚、受電点の変更工事施工に際しては、歩行者の安全管理に配慮し交通誘導員を配置する。
2．幹線動力設備工事
本工事は図示の如く、1階電気室内既設受変電設備低圧配電盤より新設電灯分岐盤へ至る、電灯幹線CET100㎟を接続する。
分岐盤以降給食室電灯幹線CET38㎟及び既設受変電設備低圧配電盤より、動力幹線CET100㎟を廊下天井内新設ケーブルラック布設にて給食室分電盤 SP－0 へ接続する。
3．電灯コンセント設備工事
本工事は図示の如く、改築給食室ホール内分電盤 SP－0 以降、電灯，コンセント一切を施工する。
4．放送設備工事
本工事は図示の如く、技術員室前廊下天井内弱電PBにて既設HIVへ今回工事配線を接続する。
5．テレビ共聴視設備工事
本工事は図示の如く、放送室既設 TV－M 盤内コミュニティーハウス用2分配器を4分配器へ交換し同軸EM－S－5C－FBを接続する。
6．インターホン設備工事
本工事は図示の如く、給食室呼び出し専用6局相互式インターホンを設置する。
7．自動火災報知設備工事
本工事は図示の如く、技術員前廊下天井内弱電PBにて既設自火報HIV1.2×6及び消火栓起動HIV1.6×4へ今回工事配線を接続する。
8．防火シャッター制御設備工事
本工事は図示の如く、職員室内既設受信機よりHP1.2－5Cを布設し、煙感知器連動シャッターの制御・表示を施工する。

| 工事名 | 下瀬谷小学校給食室改築工事（電気設備工事） | 年月日 | H12.5 |
|---|---|---|---|
| 図面番号 | E－1/9　図面リスト・特記仕様書 | 縮尺 | ―― |
| 建築局長 | 建築部長 | 課長 | 係長 | 係員 | 所長 |
| | | | | | |

横浜市建築局　株式会社 石田建築事務所

| 工事種別 | 用途番号 | 建物棟番号 | 建物個有番号 | 施設番号 | 図面種類番号 | 図面個有番号 | 枝番号 |
|---|---|---|---|---|---|---|---|
| H | 1 | 4 | 2540 | 01 | 4 | 002 | |

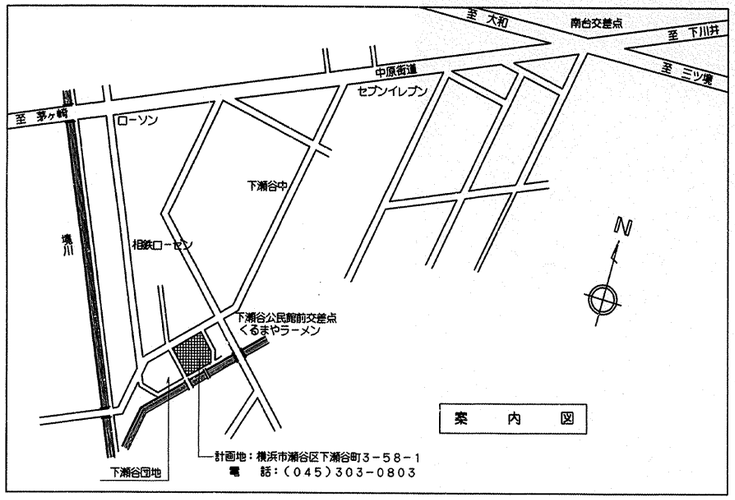


計画地：横浜市瀬谷区下瀬谷町3－58－1
電　話：（045）303－0803

案　内　図

① 既設廊下灯（直付ＦＬ４０－２ｘ３台）誘導灯（直付ＦＬ１０－１ｘ１台）天井解体に伴い撤去　　尚　会議室前既設器具一時撤去移再取付
② 既設放送ＨＩＶ1.2Ｘ3・自火報ＨＩＶ1.2ｘ6・消火栓起動ＨＩＶ1.6ｘ4・インターホン構内0.5－20Ｐ、ＰＢ内にて切断処理
③ 既設電灯14"ｘ3・動力38"ｘ3、ＰＢ内にて切断処理、（尚、電灯＝電気室ＬＰ－ＭよりＰＢ迄配線撤去）
　　動力＝電気室キュービクル　〃　）
④ 既設自火報：電鈴・表示灯・発信器・消火栓起動押し釦撤去（撤去後ブランクプレート取付）
⑤ 既設ＴＶ盤迄、同軸5Ｃ－ＦＢ撤去
⑥ 既設復合型受信機（１９９４年製、ノーミ防災　ＦＣＳ１７５Ａ型　検定番号：受第６３－１７－１）
⑦ 給食室解体に伴い受変電設備接地線＋接地極を撤去する。
⑧ 高圧受電点変更（既設６ｋｖＣＶＴ２２撤去及びＰＡＳ：再使用移設共電気工事）　　但し抜柱及び下部ハンドホール解体：建築工事
⑨ 既設外灯移設再使用（電源＝階段室内既設Ｌ－Ｇ２迄撤去）

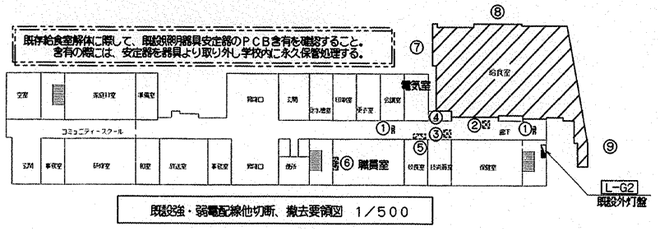


既設強・弱電配線他切断、撤去要領図　1／500

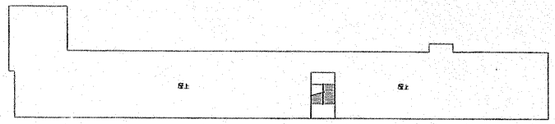


ＰＨ階　平面図　縮尺　1／500

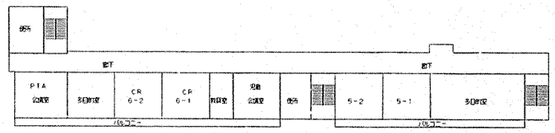


4階　平面図　縮尺　1／500

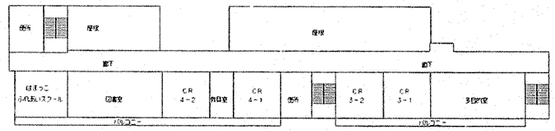


3階　平面図　縮尺　1／500

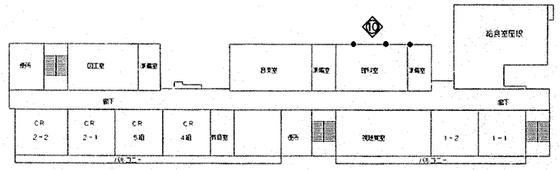


2階　平面図　縮尺　1／500

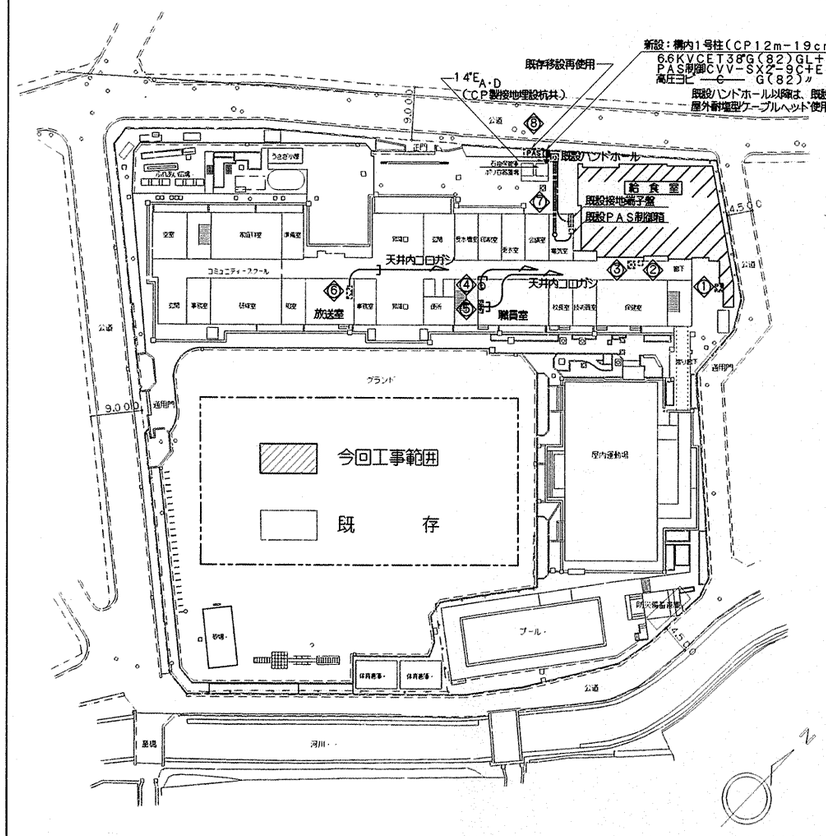


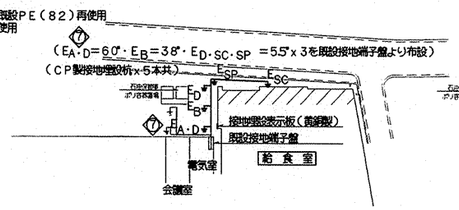


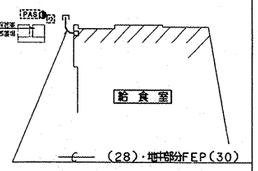


① 既設ハンドホールのかさ上げを施工する。
② 既設電話用ＯＢにて電話配管を接続する。
③ 放送ＨＰ1.2－3Ｃ・自火報ＥＭ－ＡＥ0.9－5Ｐ・消火栓起動ＨＰ1.6－4Ｃ既設ＰＢ内にて接続する。
④ 給食呼び出し専用6局相互式インターホン設置し、ＦＣＰＥＥ0.9－5Ｐを接続する。
（天井内迄メタルモールＡ保護、以降天井内コロガシ/職員室家下盤貫通補修）
⑤ 給食室煙感知器連動シャッター制御：ＨＰ1.2－5Ｃを接続廊下突き出し迄、メタルモールＡ保護する。
（天井内迄メタルモールＡ保護、以降天井内コロガシ）
⑥ ＴＶ－Ｍ盤内コミュニティーハウス用２分配器を４分配器に交換した同軸ＥＭ－Ｓ－５Ｃ－ＦＢを接続する。
⑦ 受変電設備接地線＋接地極を復旧する。（$E_{A\cdot D}$＝60"・$E_B$＝38"・$E_{D\cdot SC\cdot SP}$　＝5.5"ｘ3を既設接地端子盤より布設）
$E_{A\cdot D}$　$E_B$　共に接地線は、銅板施工とする。
⑧ 受電点変更に伴う構内柱・高圧ケーブル新設及び既設ＰＡＳ移設等を施工する。

⑩ 既存換気扇に３０φ用ＦＤ付フードを取付る。（移動定場を建築工事にて用意）

配置図・１階　平面図　縮尺　1／500

| 工事名 | 下瀬谷小学校給食室改築工事（電気設備工事） | 年月日 | H12.5 |
|---|---|---|---|
| 図面番号 | E-2／9 | 案内図・配置図 | 縮尺 1:500 |
| 建築平面 | 建築部長 | 課長 | 係長 | 係員 | 所長 |

横浜市建築局　　株式会社 石田建築事務所

| 工事種別 | 用途番号 | 建物種類番号 | 建物個有番号 | 施設番号 | 図面種類番号 | 図面個有番号 | 枝番 |
|---|---|---|---|---|---|---|---|
| H | 1 | 4 | 2 | 5 | 4 | 0 0 1 4 | 0 0 3 |

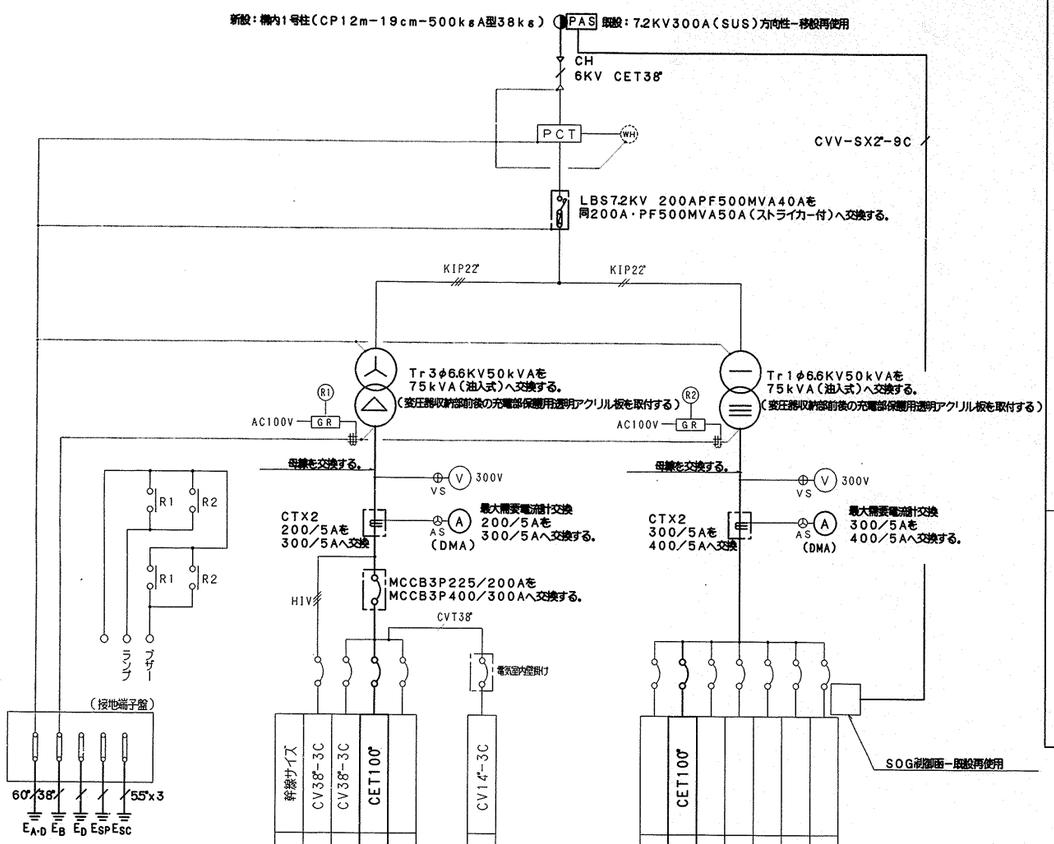


| 負荷名称 | 負荷容量 | MCCB | 幹線サイズ |
|---|---|---|---|
| 消火ポンプ | 7.5 kW | 3P100/100 | CV38−3C |
| LP−M | 24.2 〃 | 3P100/100 | CV38−3C |
| 今回工事 幹線盤 SP−0 | 49.64 〃 | 3P100/100を 3P225/225Aへ交換する。 | CET100 |
| コミュニティー | 11.6 〃 | 3P100/ 75 | |
| 職員室空調機 | 4.0 〃 | 3P100/ 75 | CV14−3C |

| LM−1 | KVA | 3P225/150 | CET100 |
|---|---|---|---|
| 今回工事 分岐盤 PL−M | 21.0 〃 | 3P100/100を 3P225/225Aへ交換する。 | |
| コミュニティー | 〃 | 3P100/100 | |
| 漏電警報 | 〃 | 2P 50/ 15 | |
| 自火報 | 〃 | 2P 50/ 15 | |
| 所内電源 | 〃 | 2P 50/ 20 | |
| SOG | 〃 | 2P 50/ 15 | |

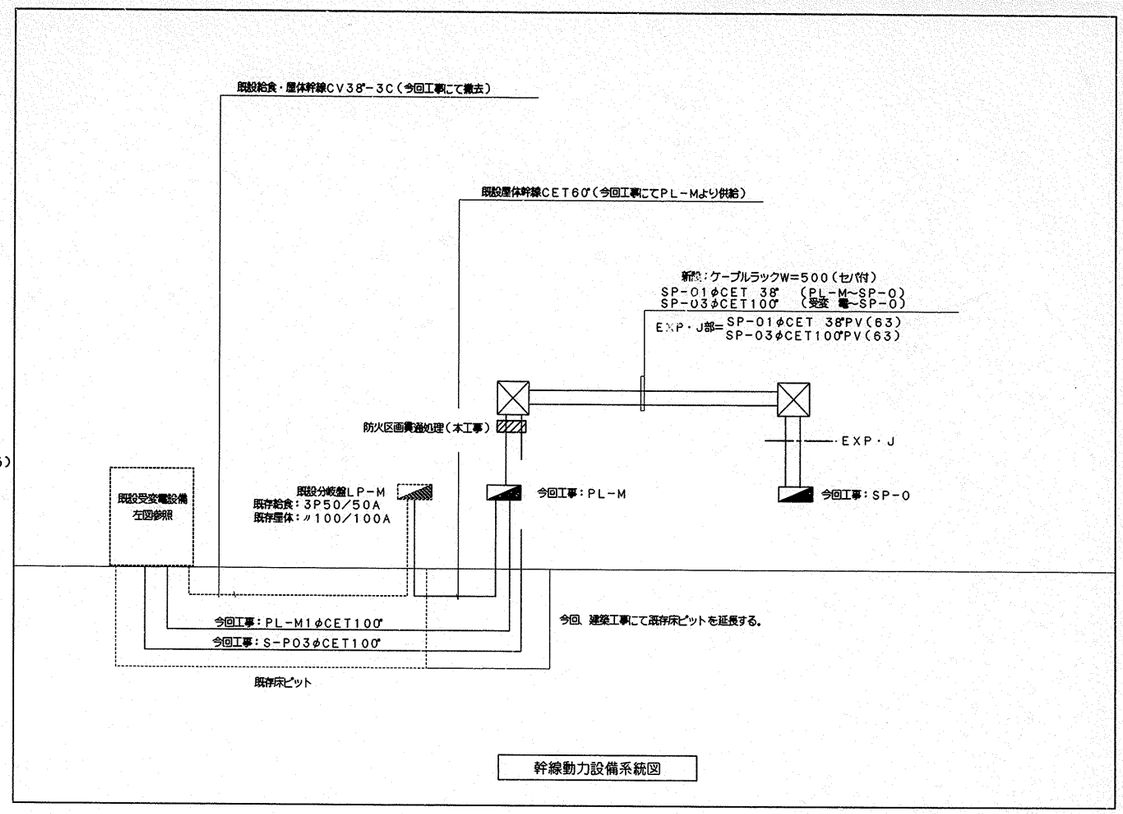


幹線動力設備系統図

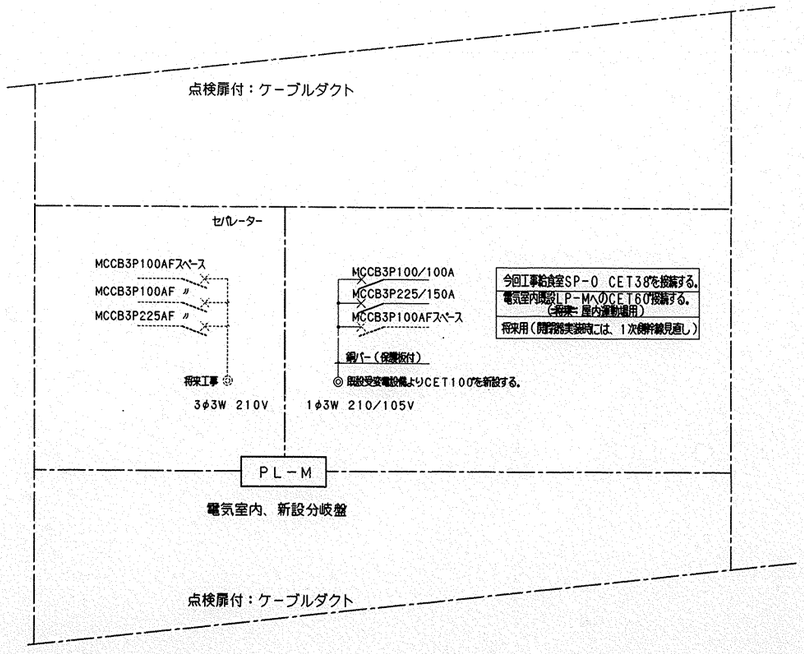


注記）
電気室内に保管中の3φ変圧器30KVAを
本工事で50KVA（1・3φ）共々場外搬出処分する。

| 消防庁告示第7号（非常用電源専用受電設備）適合チェック |
|---|
| 1）一般動力主幹＋消火ポンプ開閉器トリップ値の合計は、3φ変圧器2次側電流の2.14倍以内とする。<br>$\frac{75KVAX1000}{1.732X210V}$ x2.14＝441.2＞（75A＋300A） |
| 2）一般動力主幹トリップ値は、 〃 1.5倍以内とする。<br>$\frac{75KVAX1000}{1.732X210V}$ x1.5＝309.3＞300A |

| 工事名 | 下瀬谷小学校給食室改築工事（電気設備工事） | 年月日 | H12.5 |
|---|---|---|---|
| 図面番号 | E−3／9 既設受変電設備単線結線図他 | 縮尺 | ―― |
| 建築局長 | 建築部長 | 課長 | 係長 | 係員 | 所長 |
| 横浜市建築局 | 株式会社 石田建築事務所 | | |

| 工事用途区分 | 工事用途番号 | 建物機能番号 | 建物個別番号 | 路線番号 | 図面種類番号 | 図面個別番号 | 特記 |
|---|---|---|---|---|---|---|---|
| H | 1 | 4 | 2 | 5 | 4 | 0 0 1 4 | 0 0 4 |

注記）
1. 調理機器の動力負荷容量はメーカーにより異なる為，最大容量を記載してある。
2. 動力最大負荷容量算出については，食器消毒保管庫，食缶消毒保管庫，器具消毒保管庫のうち最大容量を適用する。（2台同時運転はなし）
3. 冷蔵庫ファンのタイマー設定は，機械設備担当監督員の指示による。
4. 盤，操作パネル等に使用するランプはすべてダイオードとする。
5. 調理・洗浄室送排風機は極数変換運転方式とする。
6. ⑤ に物品搬入部照明専用の公団型3層切換えスイッチ（自動－手動）回路組み込み。

## SP－0盤結線図

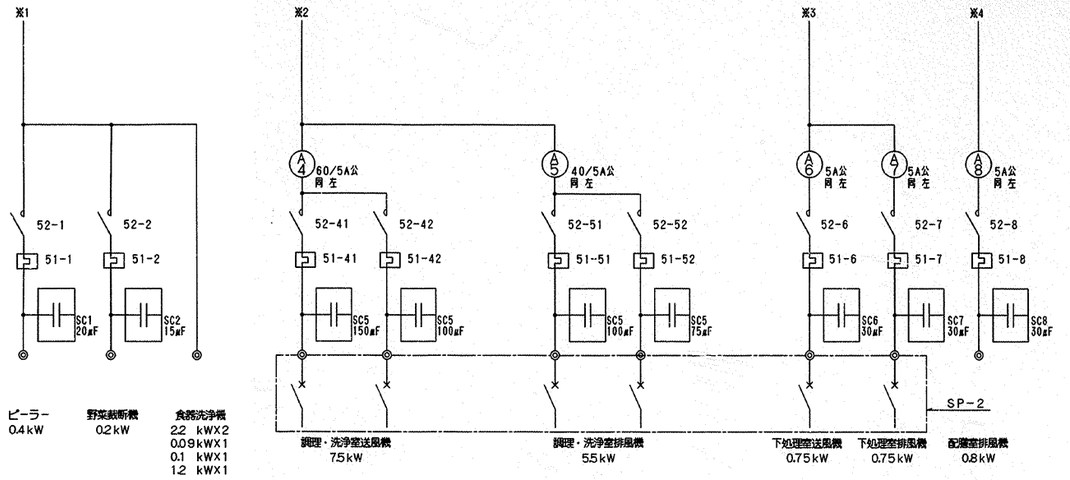


| | |
|---|---|
| 消毒保管庫 | H16.2kW F2.25kW |
| エアシャワー | 0.9 kW |
| ピーラー，野菜裁断機，洗浄機 | 6.39 kW |
| 調理・洗浄室送排風機 | 13 kW |
| 下処理室 〃 | 1.5 kW |
| 配膳室 〃 | 0.8 kW |
| 調理済み食品保冷庫 | 0.6 kW |
| ヨビ | —— |
| 〃（エアコン） | （8.0kW） |

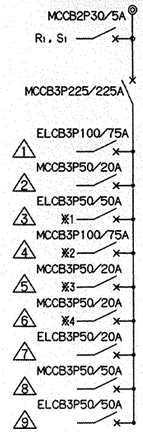


1φ 21,642VA
計 3φ 49.64kW（内ヒーター容量16.2kW）

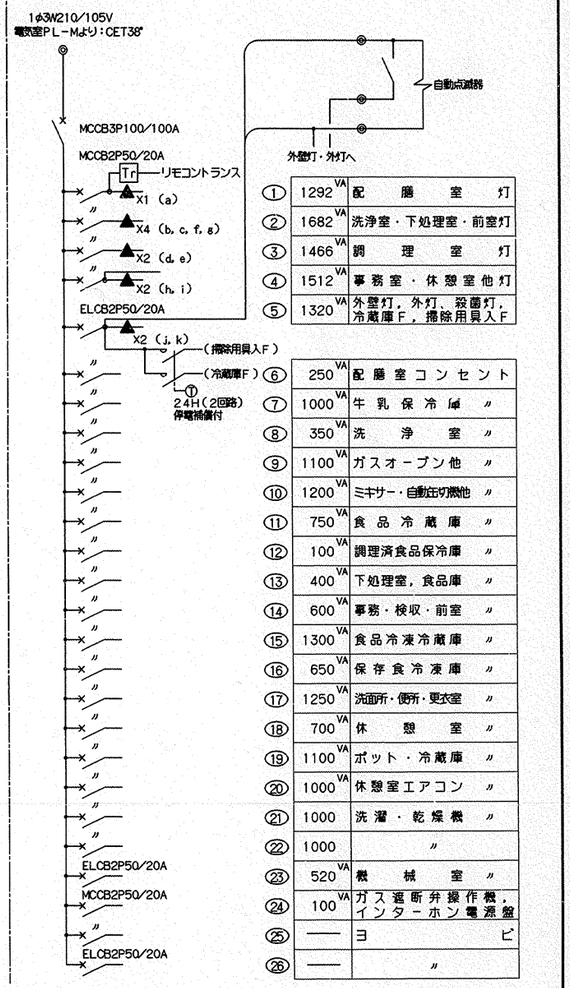


| | | |
|---|---|---|
| ① | 1292VA | 配膳室灯 |
| ② | 1682VA | 洗浄室・下処理室・前室灯 |
| ③ | 1466VA | 調理室灯 |
| ④ | 1512VA | 事務室・休憩室他灯 |
| ⑤ | 1320VA | 外壁灯，外灯，殺菌灯，冷蔵庫F，掃除用具入F |
| ⑥ | 250VA | 配膳室コンセント |
| ⑦ | 1000VA | 牛乳保冷庫 〃 |
| ⑧ | 350VA | 洗浄室 〃 |
| ⑨ | 1100VA | ガスオーブン他 〃 |
| ⑩ | 1200VA | ミキサー・自動缶切機他 〃 |
| ⑪ | 750VA | 食品冷蔵庫 〃 |
| ⑫ | 100VA | 調理済食品保冷庫 〃 |
| ⑬ | 400VA | 下処理室，食品庫 〃 |
| ⑭ | 600VA | 事務・検収・前室 〃 |
| ⑮ | 1300VA | 食品冷凍冷蔵庫 〃 |
| ⑯ | 650VA | 保存食冷凍庫 〃 |
| ⑰ | 1250VA | 洗面所・便所・更衣室 〃 |
| ⑱ | 700VA | 休憩室 〃 |
| ⑲ | 1100VA | ポット・冷蔵庫 〃 |
| ⑳ | 1000VA | 休憩室エアコン 〃 |
| ㉑ | 1000 | 洗濯・乾燥機 〃 |
| ㉒ | 1000 | 〃 |
| ㉓ | 520VA | 機械室 〃 |
| ㉔ | 100VA | ガス遮断弁操作機，インターホン電源盤 |
| ㉕ | —— | ヨビ |
| ㉖ | —— | 〃 |

※ リモコンリレー（▲）X5，MCCB3P50AFX3のヨビスペース及び，内線にザ込を設けること。

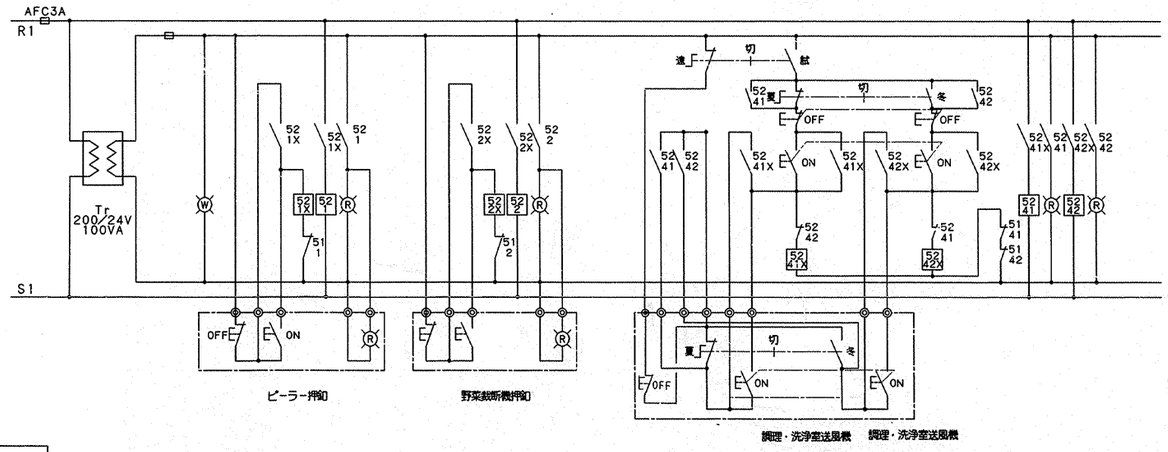


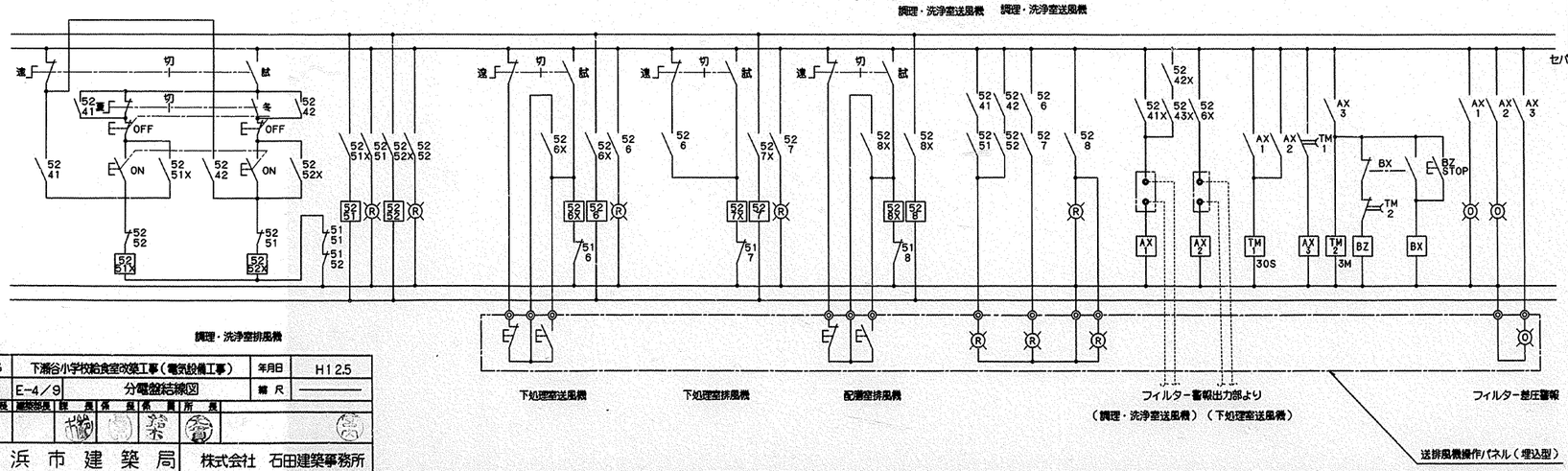


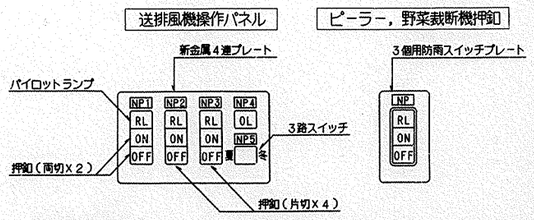


1. 名称は刻印にて明示する。
（NP－1）調理室洗浄室，（NP－2）下処理室，（NP－3）配膳室，（NP－4）差圧警報，（NP－5）風量切替
2. 差圧警報ランプ付近には，『ランプが点灯したらフィルターを清掃して下さい』『夏冬の切替は，送排風機が停止状態で操作可能です』の注意書アクリプレートを取り付ける。

| | | | |
|---|---|---|---|
| 工事名 | 下瀬谷小学校給食室改築工事（電気設備工事） | 年月日 | H12.5 |
| 図面番号 | E-4／9 | 分電盤結線図 | 縮尺 —— |
| 総括監督員 | 監督課長 | 課長 | 係長 | 係員 | 所長 |

横浜市建築局　株式会社 石田建築事務所

法 5

| 工事種別 | 事用途番号 | 建物種類番号 | 建物個有番号 | 路設番号 | 図面種類番号 | 図面個有番号 | 特殊記号 |
|---|---|---|---|---|---|---|---|
| H | 1 | 4 | 2 | 5 | 4 | 0 0 1 | 4 0 0 5 |

注記）
1. 盤の個仕様は，学校システム標準１４号図を参照のこと。
2. 盤の製作にあたり取付場所による扉の開閉方向に注意する。

## ＳＰ－０電灯動力盤姿図

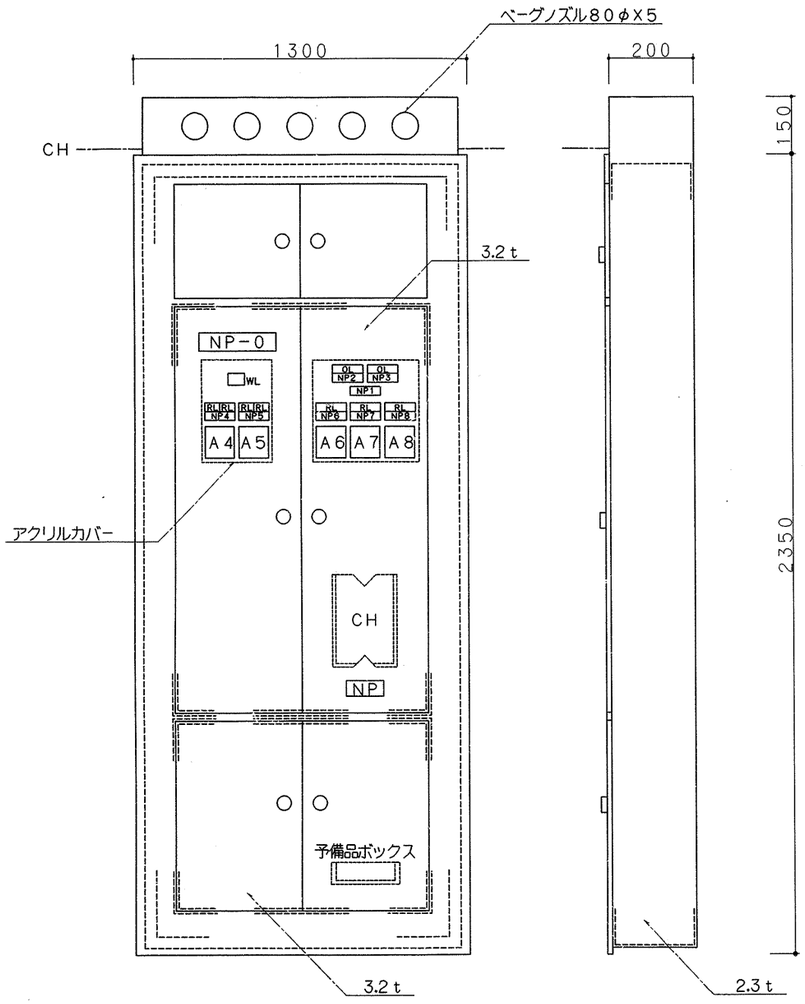


## ＳＰ－１食器洗浄機手元開閉器盤姿図　（埋込防湿形）

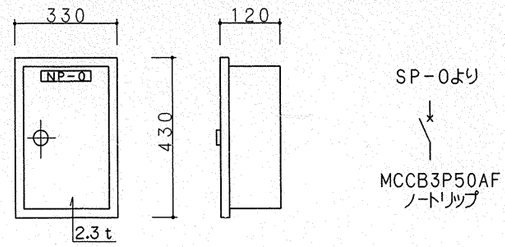


## ＳＰ－２送排風機手元開閉器盤姿図　（露出形）

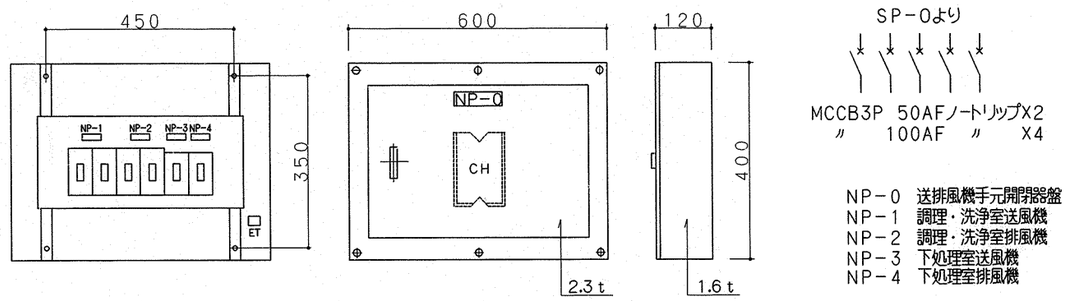


NP－0　送排風機手元開閉器盤
NP－1　調理・洗浄室送風機
NP－2　調理・洗浄室排風機
NP－3　下処理室送風機
NP－4　下処理室排風機

## インターホンリレー盤姿図　（露出形）

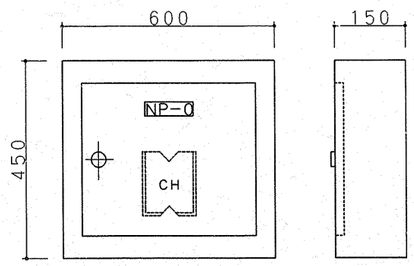


## インターホンリレー盤結線図

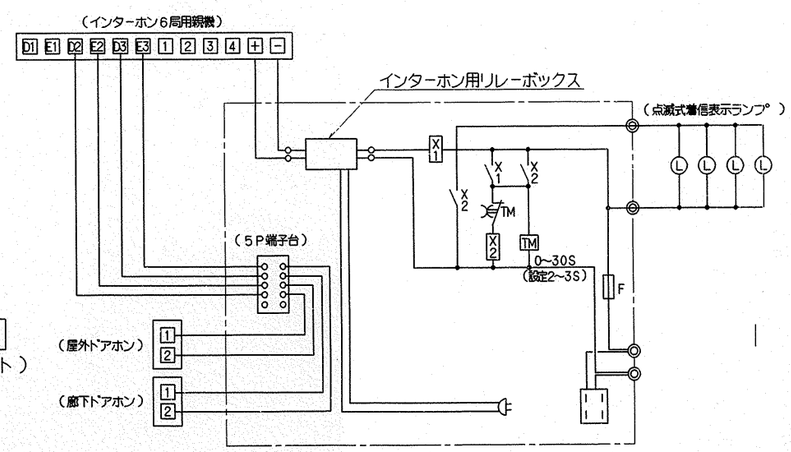


NP－0　電灯動力盤
NP１　フィルター差圧警報
NP２　調理・洗浄室送風機
NP３　下処理室送風機
NP４　調理・洗浄室送風機　7.5 kW
NP５　調理・洗浄室排風機　5.5 kW
NP６　下処理室送風機　0.75kW
NP７　下処理室排風機　0.75kW
NP８　配膳室排風機　0.8 kW

## 屋外ドアホン参考姿図

（防雨形，ＳＵＳ製）

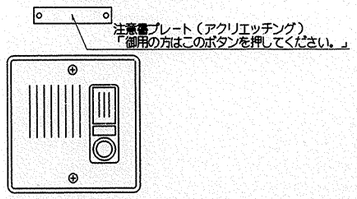


## 点滅式着信表示ランプ

（防滴形，青色ポリカボネート）

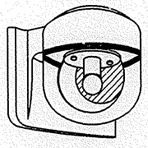

AC100V0.07A

| 工事名 | 下瀬谷小学校給食室改築工事（電気設備工事） | 年月日 | H12.5 |
|---|---|---|---|
| 図面番号 | E-5/9 | 分電盤他姿図 | 縮尺 ―― |
| 建築局長 | 建築部長 | 課長 | 係長 | 係員 | 所長 |
| | | 横浜 | | 栄 | 蔭 |

横浜市建築局　株式会社 石田建築事務所

法 6

| 工事用途別 | 建築物番号 | 建物部分番号 | 建物用途番号 | 施設番号 | 図面種類番号 | 図面枝番号 | 特記 |
|---|---|---|---|---|---|---|---|
| H | 1 | 4 | 2 | 5 | 4 | 0 0 1 4 | 0 0 6 |

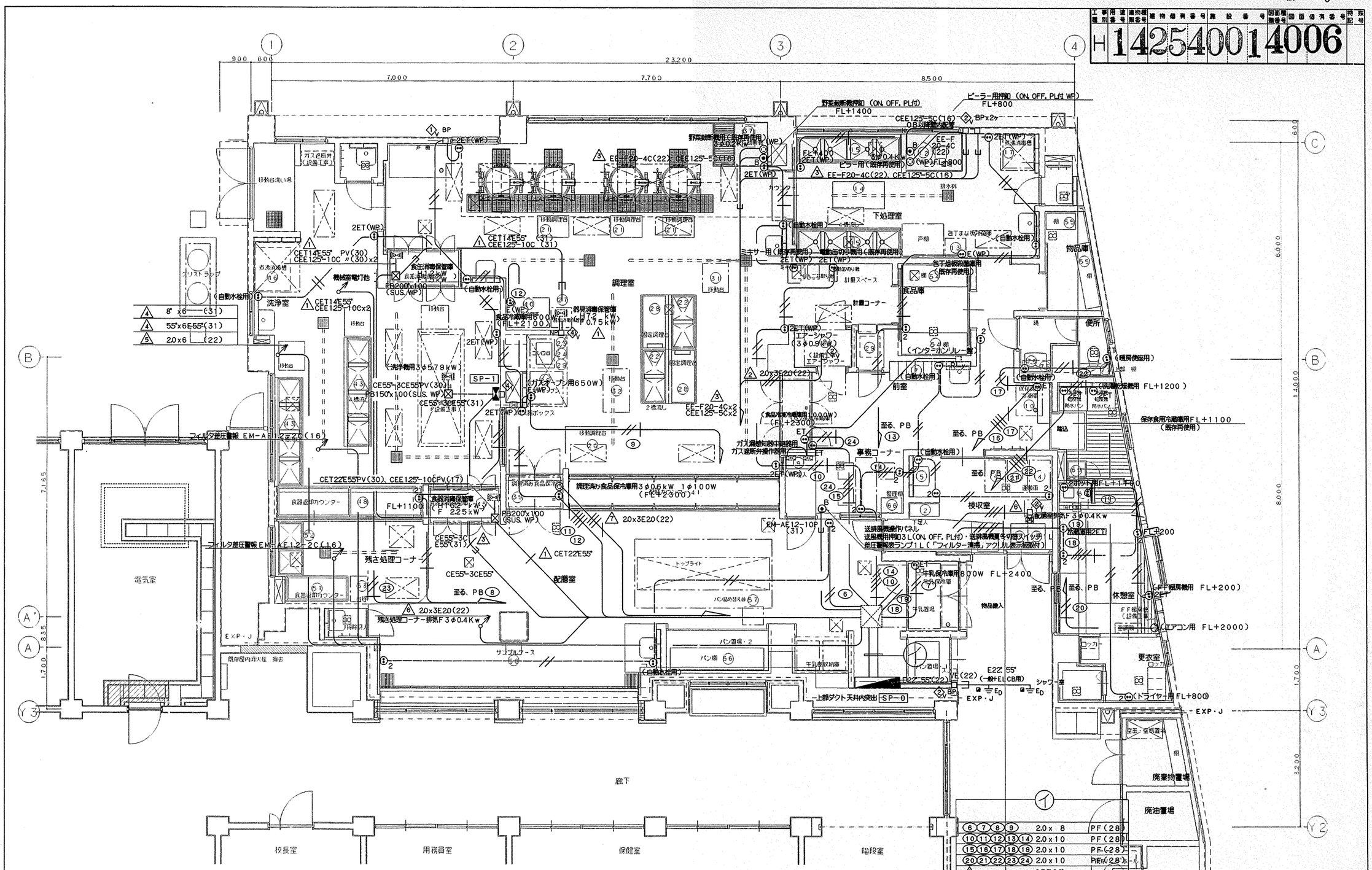


| 工事名 | 下瀬谷小学校給食室改築工事(電気設備工事) | 年月日 | H12.5 |
|---|---|---|---|
| 図面番号 | E-6/9 | 動力及コンセント設備図 | 縮尺 1:50 |
| 建築局長 | 建築部長 | 課長 係長 係員 所長 | |

横浜市建築局　株式会社 石田建築事務所

記入なき配管配線は下記に依る
- 20X2 (16)
- 20X2E20 (〃)
- 20X3E20 (22)
- 20X4E20 (22)
- EE-F20-2C 天井内コロガシ、(22)末端は(16)
- EE-F20-3C 天井内コロガシ、(22)末端は(16)

1. 調理関係機器の既存再使用に際しては電圧、容量を確認すること。
   また、プラグ、コード等が破損している場合は保護の指示により絶縁測定を行い取替えること。
2. 記入なきコンセント取付高さは、FL+300とする。
   但し、洗浄室、調理室、下処理室はFL+1400、自動水栓用は洗面器の下部FL+500に取り付ける。
3. 記入なき厚鋼サイズの配管はPF管とする。
4. 洗浄機操作盤(機械設備工事)の一次側電源用配管の支持は、洗浄機等に支障のないように固定する。
5. ケーブル隠蔽配線は、軽天下地の吊りボルトに支持金具等で支持する。
6. ⊠ 印は換気設備吹出口等で、⊠ 印は天井換気扇とする。

法 7

| 工事用途区別 | 建物種類番号 | 建物個有番号 | 施設番号 | 図面種類番号 | 図面個有番号 | 特記 | 版 |
|---|---|---|---|---|---|---|---|
| H | 1 | 4254 | 001 | 4 | 007 | | |

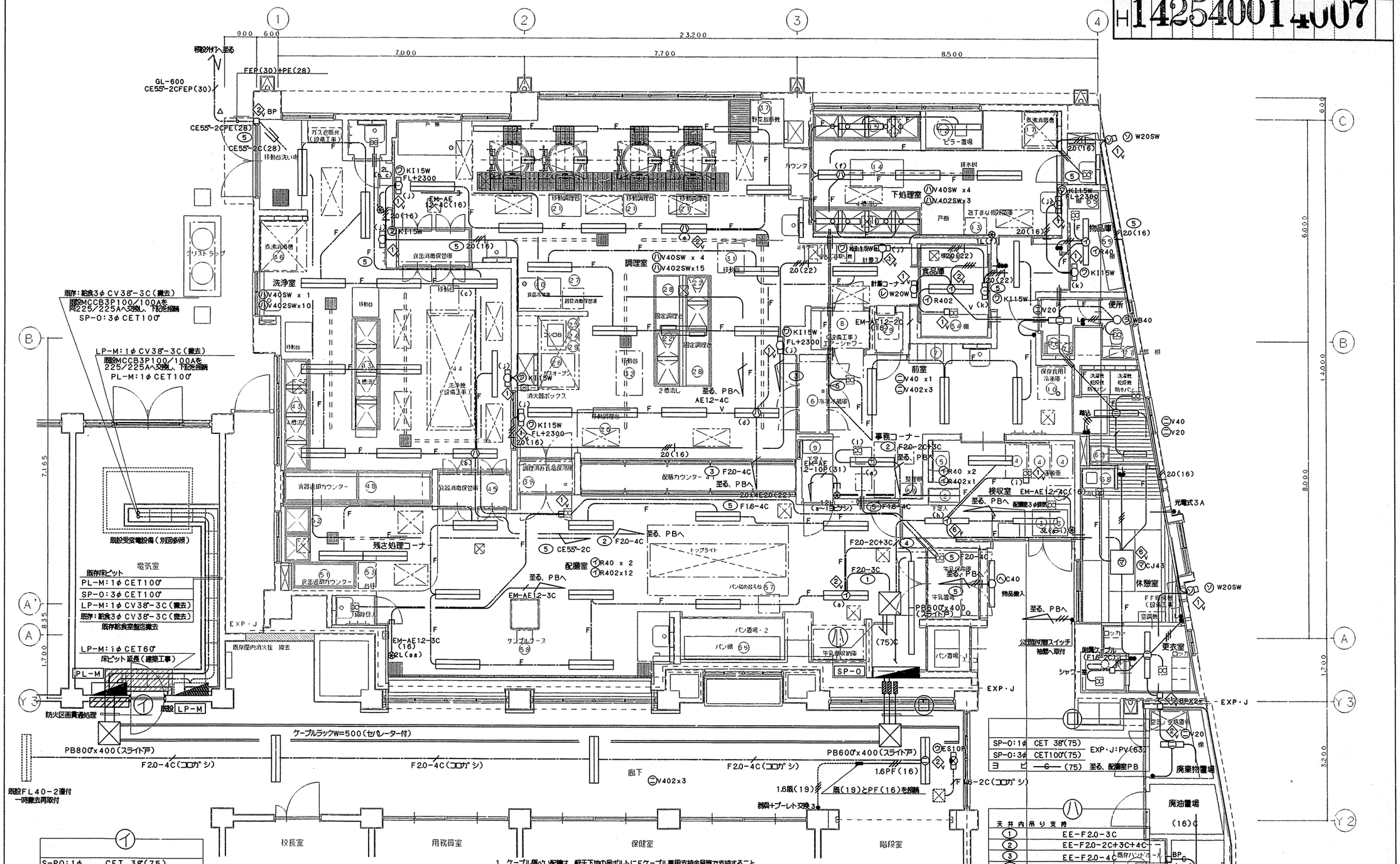


| 工事名 | 下瀬谷小学校給食室改築工事（電気設備工事） | 年月日 | H12.5 |
|---|---|---|---|
| 図面番号 | E-7/9 電灯設備図 | 縮尺 | 1:50 |
| 建築局長 | 建築部長 / 課長 / 係長 / 係員 / 所長 | | |

横浜市建築局　株式会社 石田建築事務所

| 工事用途種別 | 建物種類番号 | 建物個有番号 | 施設番号 | 図面種類番号 | 図面個有番号 | 特殊記号 |
|---|---|---|---|---|---|---|
| H | 1 | 4254 | 00 | 14 | 008 | |

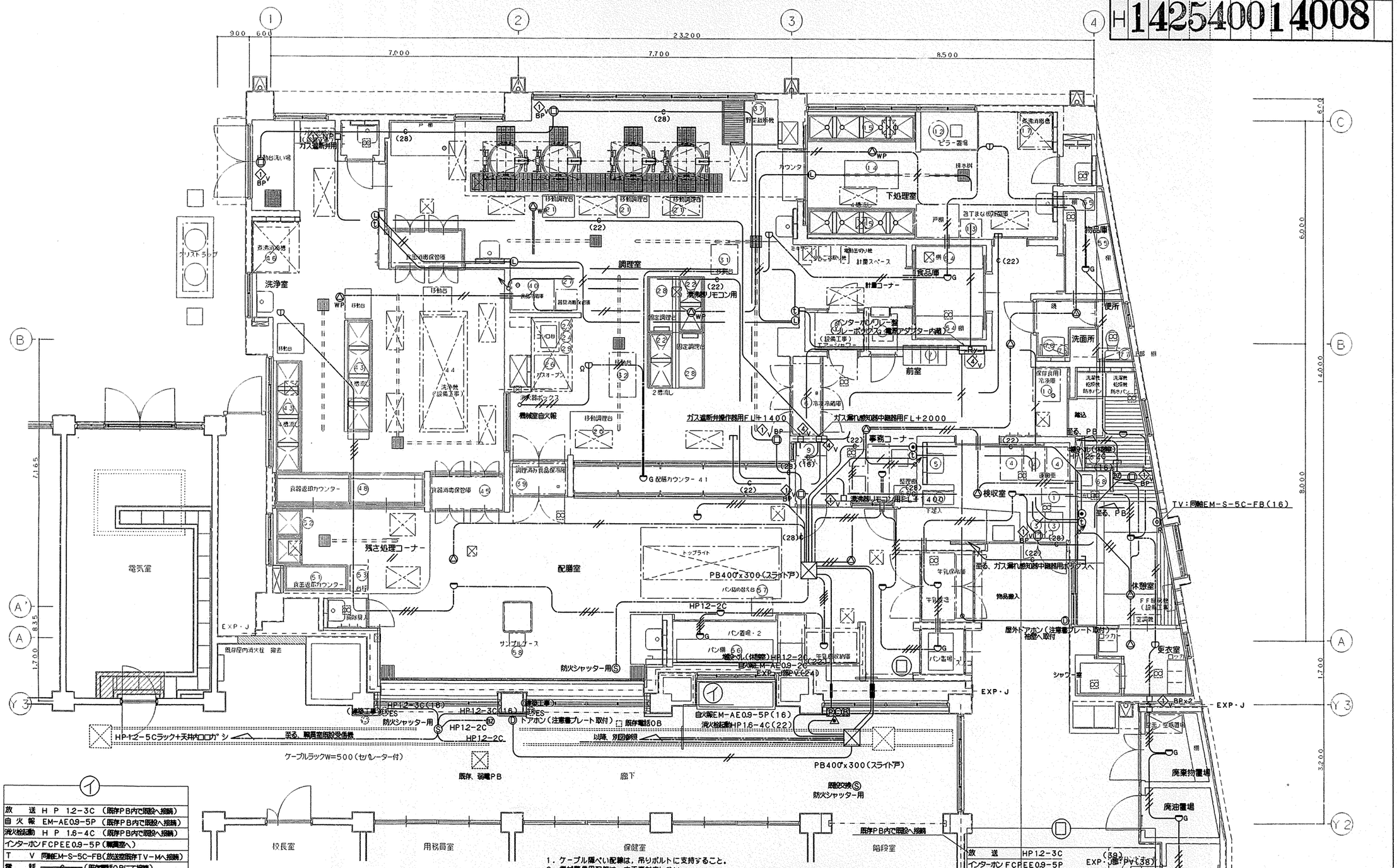


| | |
|---|---|
| 放送 | HP1.2-3C (89) |
| インターホン | FCPEE0.9-5P EXP・J部:PV(38) |
| TV | 同軸EM-S-5C-FB |
| 防火シャッター | HP1.2-3C (89) |
| ドアホン | EM-AE-12-2C EXP・J部:PV(38) |
| 電話 | —C— (31)EXP・J部:PV(30) |
| ヨビ | —C— (31)x3 〃 PV(30)x3 |

上記ヨビ配管のうち、1本は機械警備用とする。

| | |
|---|---|
| 放送 | HP1.2-3C (既存PB内で既設へ接続) |
| 自火報 | EM-AE0.9-5P (既存PB内で既設へ接続) |
| 消火検知動 | HP1.6-4C (既存PB内で既設へ接続) |
| インターホン | FCPEE0.9-5P(職員室へ) |
| TV | 同軸EM-S-5C-FB(放送室既存TV-Mへ接続) |
| 電話 | —C— (既存電話50Bにて接続) |
| 防火シャッター | HP1.2-2C(廊下新設感知器へ接続) |

記入なき配管配線は下記に依る

| | | |
|---|---|---|
| 放送 | —//— | HP1.2-2C ころがし, PF(16) |
| 放送 | —///— | HP1.2-3C 〃, PF(16) |
| インターホン | —/— | EM-AE1.2-2C ころがし, PF(16) |
| | —/— | FCPEE0.9-5P 〃, PF(22) |
| 火報 | —/— | EM-AE0.9-2C ころがし, PF(16) |
| | —//— | EM-AE0.9-2C×2 〃, PF(16) |
| = | | スリーブ VE(28) |

1. ケーブル隠ぺい配線は，吊りボルトに支持すること。
2. 機械警備用配管は，本工事対応しない。
3. 食器消毒保管庫，食缶消毒保管庫の上部に天板が無く，天井まで袋状になる場合は感知器を設ける。
4. 自動火災報知設備において，今回工事給食室は単独警戒区域とし既存24番へ接続する。(機械室含む)
   尚、機械設備工事にて設置する「吹き出し口」より自火報感知器までの離隔距離1.5mを確保する。
5. 特記無きは機器は下記による。
   Ⓛ 印はストロボランプとする。H=2000 下処理室H=2300
   Ⓣ 印は、給食室専用、相互式インターホン6局用を示す。
   Ⓜ 印は、機械警備感知器用OBを示す。

| | | | |
|---|---|---|---|
| 工事名 | 下瀬谷小学校給食室改築工事(電気設備工事) | 年月日 | H12.5 |
| 図面番号 | E-8/9 弱電設備図 | 縮尺 | 1:50 |

| 建築局長 | 建築部長 | 課長 | 係長 | 係長 | 係員 | 所長 |
|---|---|---|---|---|---|---|
| | | | | | | |

横浜市建築局 | 株式会社 石田建築事務所

| 工事種別 | 事業用建築物番号 | 建物種類番号 | 建物個別番号 | 設備番号 | 図面種類番号 | 図面個別番号 | 付記号 |
|---|---|---|---|---|---|---|---|
| H | 1 | 4 | 2 | 5 | 4 | 0 | 0 | 1 | 4 | 0 | 0 | 9 | |

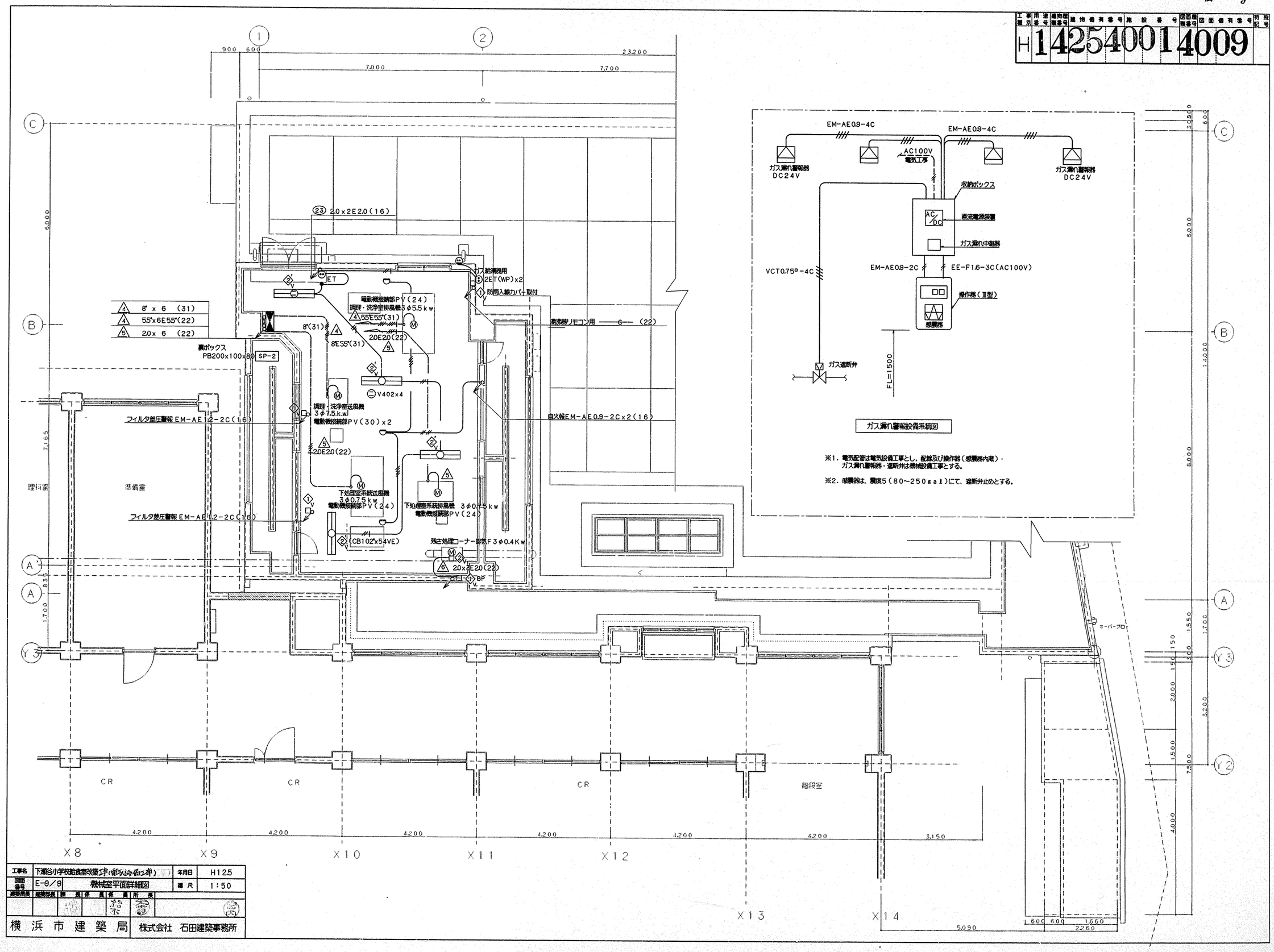


| | | | |
|---|---|---|---|
| 工事名 | 下瀬谷小学校給食室改築工事(建築機械工事) | 年月日 | H12.5 |
| 図面番号 | E-9/9 | 機械室平面詳細図 | 縮尺 1:50 |
| 建築局長 | 建築部長 | 課長 | 係長 | 係員 | 所長 |
| 横浜市建築局 | | 株式会社 石田建築事務所 | |

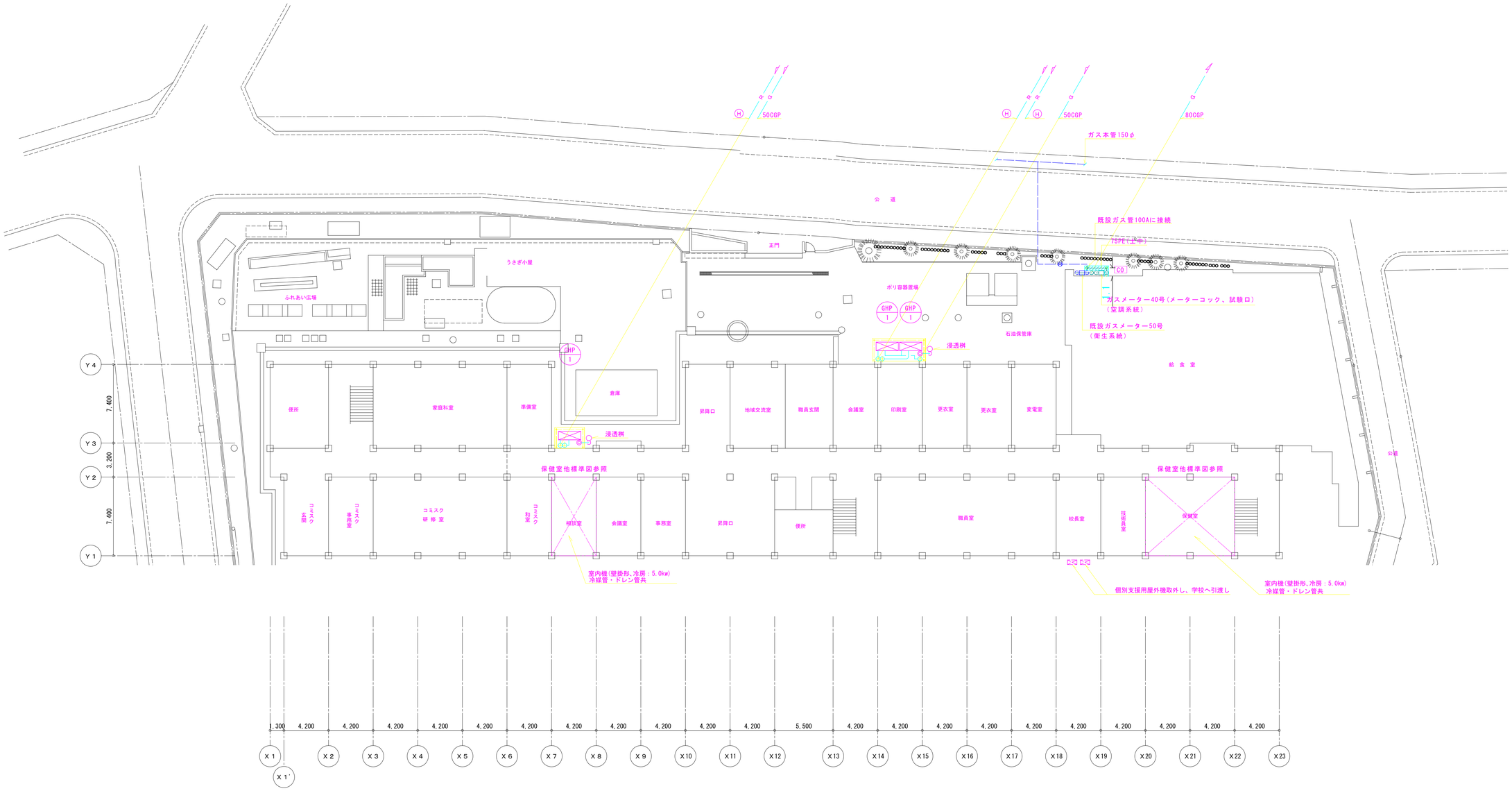


1階　平面図　S=1/200

| 冷媒管サイズ | | |
|---|---|---|
| 記号 | φ液管 | φガス管 |
| Ⓐ | 6.4 | 12.7 |
| Ⓑ | 9.5 | 15.9 |
| Ⓒ | 9.5 | 19.1 |
| Ⓓ | 9.5 | 22.2 |
| Ⓔ | 12.7 | 25.4 |
| Ⓕ | 12.7 | 28.6 |
| Ⓖ | 15.9 | 28.6 |
| Ⓗ | 19.1 | 31.8 |
| Ⓘ | 19.1 | 38.1 |

| 凡例 | | |
|---|---|---|
| CO | コンクリート舗装壊し復旧 | |
| AS | アスファルト舗装壊し復旧 | |
| IN | インターロッキング舗装壊し復旧 | |
| ○ | 地中埋設標 | |
| | | |

完成図　完成年月 平成24年9月

(瀬谷さくら小学校)

| 横浜市建築局 | | | 工事名 | 瀬谷小学校ほか２校空調設備設置その他工事(空調設備工事) | |
|---|---|---|---|---|---|
| 年月日 | H 23. 12. | 縮尺 A1：1/200 A3：1/400 | 図面名称 | 1階配管平面図 | |
| 設計者 | | | 施設番号 | 棟番号 / 階層 / 用途 / 種別 / 図面種別 / 図面枚数 | 図面番号 |
| 協同組合横浜市設備設計 理事長　黒田 隆一 | | | | | M-21 |

| 工事種別 | 用途番号 | 建物種類番号 | 建物固有番号 | 施設番号 | 建物種類番号 | 施設固有番号 | 特殊記号 |
|---|---|---|---|---|---|---|---|
| H | 1 | 4 | 155 | 01 | 1 | 400 | 1 |

# 三ツ境小学校給食室改築その他工事（電気設備工事）

図面リスト

| 図番 | 図面名称 | 縮尺 |
|---|---|---|
| E－1 | 図面リスト・特記仕様書・断面図・配置図・案内図 | 1/200・1/300 |
| E－2 | 既設キュービクル改修図 | ―― |
| E－3 | 盤結線図 | ―― |
| E－4 | 盤姿図 | ―― |
| E－5 | 電灯設備平面図 | 1/50 |
| E－6 | 動力及びコンセント設備平面図 | 1/50 |
| E－7 | 弱電設備平面図 | 1/50 |
| E－8 | 機械室平面図 | 1/50 |
| E－9 | 機器表 | ―― |
| E－10 | 電気設備図 NO.1 （新橋小学校） | 1/30 |
| E－11 | 電気設備図 NO.2 （ 〃 ） | 1/30 |
| E－12 | 電気設備図 NO.3 （ 〃 ） | 1/30 |

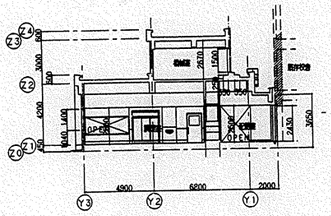

断面図 S=1/200

## 特記仕様書

工事名称　三ツ境小学校給食室改築その他工事（電気設備工事）
工事場所　横浜市瀬谷区三ツ境157番地　TEL：391--5068
建物概要　鉄筋コンクリート2階建　増築分延床面積 395.88㎡　建築面積 346.38㎡　建築高さ 8.25m
施工基準　本工事は「横浜市立小学校給食室ドライシステム化標準図」，「横浜市立小・中学校標準図（95改）」及び「横浜市建築局電気設備工事特別仕様書」（H12.4）による。

特記事項
1）工事に際して事前に充分な調査を行い，設計内容を十分に理解・確認の上施工すること。　又，変更事項については施工前に必ず監督員に連絡し指示を受けて施工すること。
2）別途発注の各工事業者とは着工にあたって充分な打合せを行い，取合・工事区分等確認する。
3）着工にあたって各工事業者と学校長，監督員と協議の上，実施工程表を作成し，監員の承認を受けること。
4）工事中の安全対策は充分に行い，学校運営に支障無き様留意すること。
5）改造に伴い不用になった配管配線は全て撤去し，解体時鉄電配線を既存プルボックス内で切り分ける。
6）改造に伴う天井改修，切込補強，点検口，床はつり補修部分の仕上げ，屋外コンクリート又はアスファルト解体補装工事等は建築工事する。
7）盤，プルボックス内，ケーブルラック上の配線には行先名板を設ける。
8）プルボックス，カバープレートには用途名板を設ける。
9）防火区画及び床貫通部は建設省認定耐火耐煙材料で保護する。
10）機器類の設置については耐震対策を充分に考慮する。（変圧器は耐震計算書を作成する。）
11）吊りボルトが1.5mを超える照明器具には揺れ止めを取ること。
12）図中特記なき配管はPF管とする。　但し，屋内は薄管を示す。
13）図中 ▦ は地中埋設標，▨ はケーブル埋設標を示し，コンクリート製300mmを使用する。 ◆ は，はつり補修箇所を示す。
14）天井取付照明器具に使用するアウトレットボックスは配線10本以上は ◇v，10本未満は ◇vとする。
15）分電盤，分岐回路，各端子に接続する電線が2本をこえる場合は盤内で結線後端子接続する。
16）食器・食缶・器具洗浄保管庫は単独リレー運転とし，器具洗浄保管庫（3）（5）を設置する。
17）インターホンの局番表示カードを5枚新設する。
18）停電作業は電気保安協会の立会にて行う。
19）本工事で使用する電線及びケーブルは，原則として環境対策型仕様とする。

〈新橋小学校〉
工事場所　横浜市東区新橋町909番地　TEL：811-2550
建物概要　鉄筋コンクリート造1階　10.5㎡
施工内容　焼却庫の撤去，新設

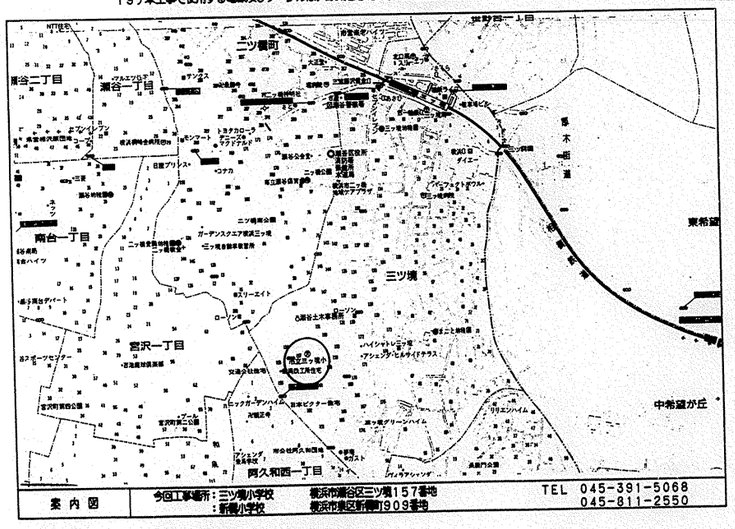


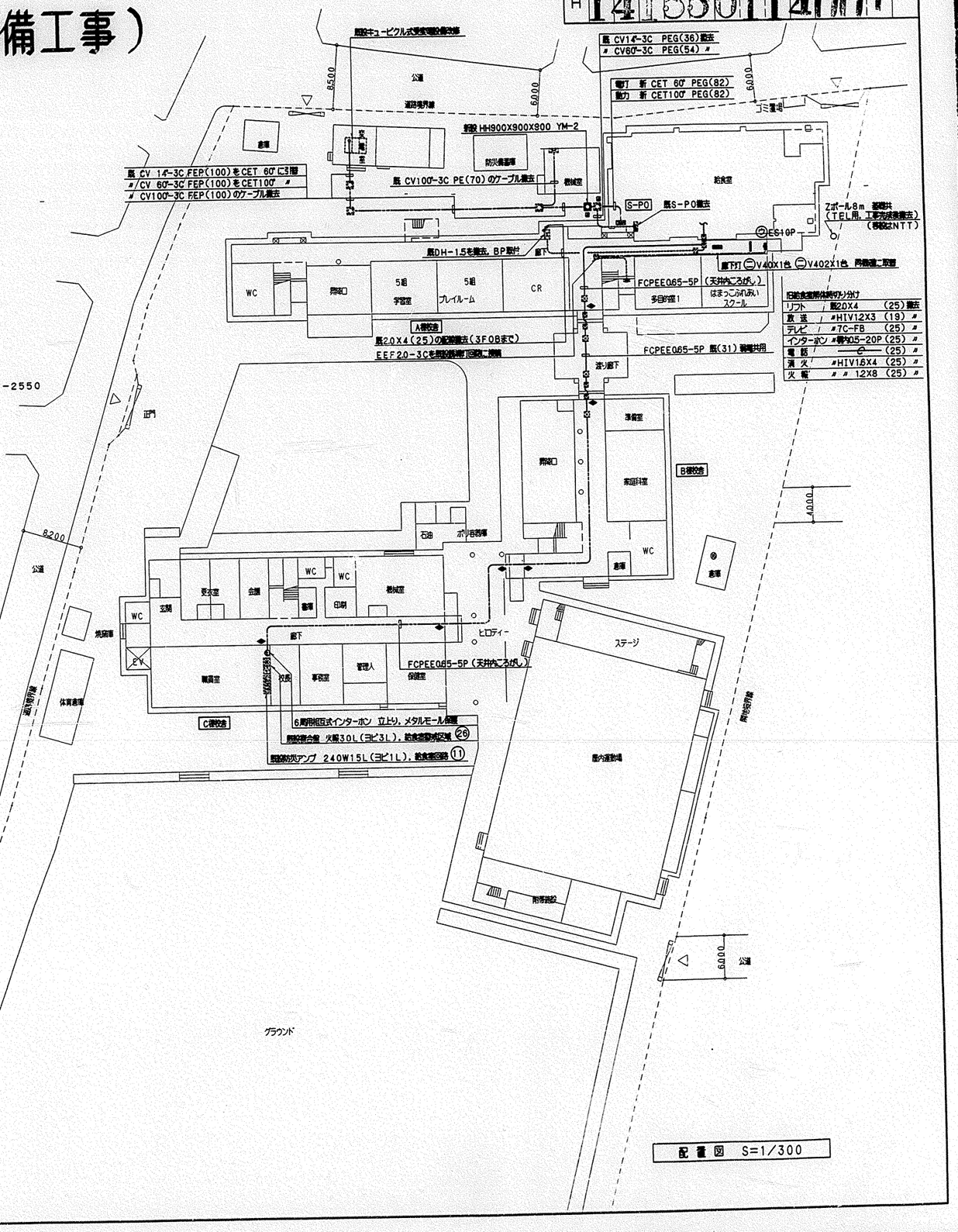


配置図 S=1/300

| 工事名 | 三ツ境小学校給食室改築その他工事（電気設備工事） | | | | 年月日 | H13. 6 |
|---|---|---|---|---|---|---|
| 図番 | E－1 | 図面リスト・特記仕様書・断面図・配置図・案内図 | | | 縮尺 | 1/300 |
| 所長 | 部長 | 課長 | 係長 | 係員 | 所員 | 建築 | 設備 | 電気 |
| | | | | | | | | |
| 横浜市建築局 | | | | | ㈱ヒルズ建築設計工房 一級建築士 第207208号 管野 誠司 | | | |

| 工事種別 | 用途番号 | 縮尺種類番号 | 建物図面番号 | 施設番号 | 縮尺種類番号 | 一図面区別番号 | 特殊記号 |
|---|---|---|---|---|---|---|---|
| H | 14 | 1 | 55 | 01 | 14 | 002 | |

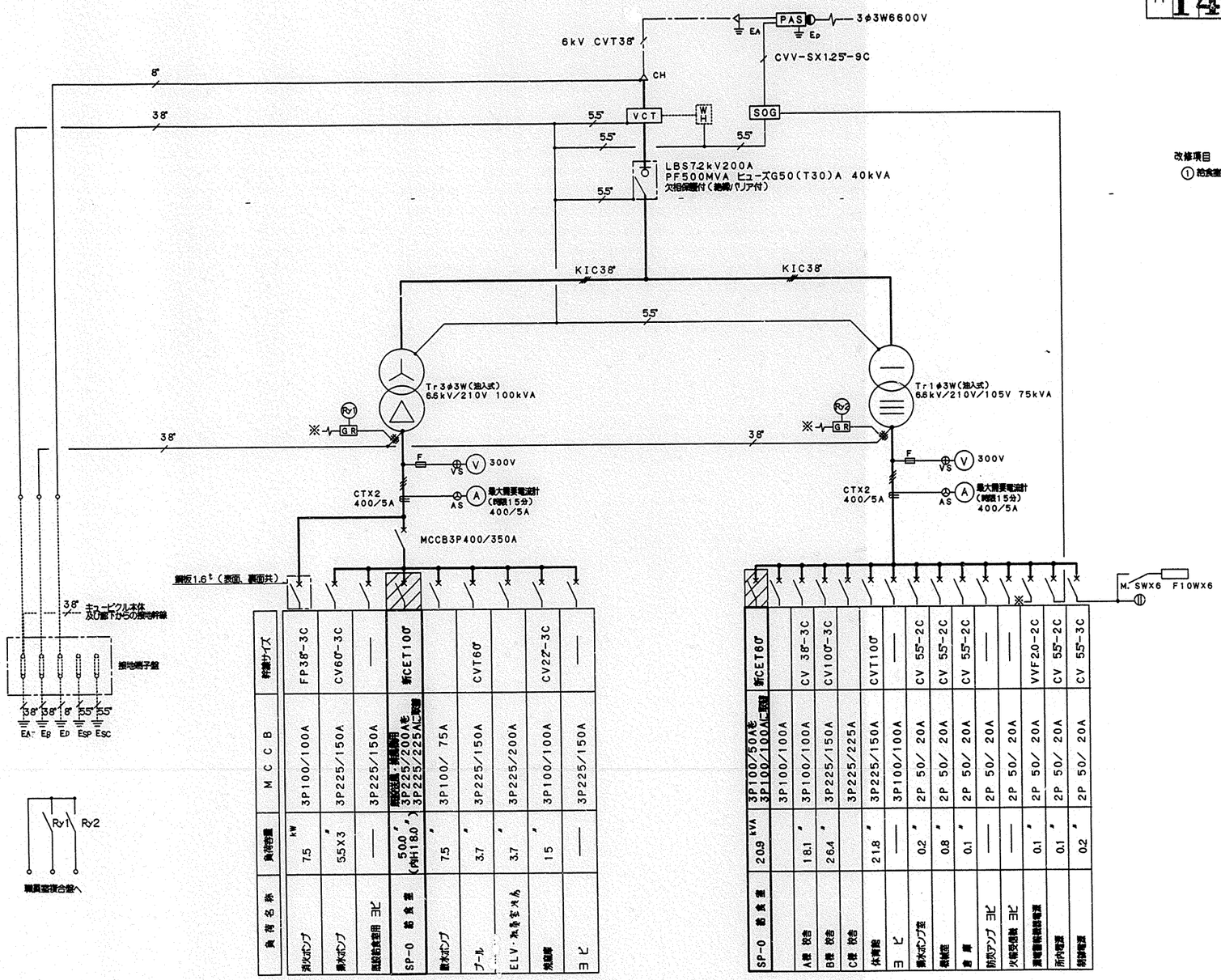


| 負荷名称 | 負荷容量 | MCCB | 幹線サイズ |
|---|---|---|---|
| 揚水ポンプ | 7.5 kW | 3P100/100A | FP38°-3C |
| 揚水ポンプ | 5.5X3 〃 | 3P225/150A | CV60°-3C |
| 既設給食室用 コビ | — | 3P225/150A | — |
| SP-0 給食室 | 50.0 〃 (内H18.0 〃) | 既設盤:新設盤用 3P225/200Aを 3P225/225Aに取替 | 新CET100° |
| 揚水ポンプ | 7.5 〃 | 3P100/ 75A | |
| プール | 3.7 〃 | 3P225/150A | CVT60° |
| ELV・丸型マンホール | 3.7 〃 | 3P225/200A | |
| 焼却炉 | 1.5 〃 | 3P100/100A | CV22°-3C |
| コビ | — | 3P225/150A | — |

| SP-0 給食室 | 20.9 kVA | 3P100/50Aを 3P100/100Aに取替 | 新CET60° |
|---|---|---|---|
| | | 3P100/100A | |
| A棟 校舎 | 18.1 〃 | 3P100/100A | CV 38°-3C |
| B棟 校舎 | 26.4 〃 | 3P225/150A | CV100°-3C |
| C棟 校舎 | | 3P225/225A | |
| 体育館 | 21.8 〃 | 3P225/150A | CVT100° |
| コビ | — | 3P100/100A | — |
| 揚水ポンプ室 | 0.2 〃 | 2P 50/ 20A | CV 5.5°-2C |
| 機械室 | 0.8 〃 | 2P 50/ 20A | CV 5.5°-2C |
| 倉庫 | 0.1 〃 | 2P 50/ 20A | CV 5.5°-2C |
| 防犯アンプ コビ | — | 2P 50/ 20A | — |
| 火報受信機 コビ | — | 2P 50/ 20A | — |
| 電話番号表示器電源 | 0.1 〃 | 2P 50/ 20A | VVF2.0-2C |
| 所内電源 | 0.1 〃 | 2P 50/ 20A | CV 5.5°-2C |
| 特設電源 | 0.2 〃 | 2P 50/ 20A | CV 5.5°-3C |

改修項目

① 給食室動力及び電灯用配線用遮断器を取替る。

(1)一般動力主幹のトリップ値と深夜動力のトリップ値の和

$$\frac{100kVA \times 1000}{1.732 \times 210V} \times 2.14 \fallingdotseq 588A > 450A$$

(2)一般動力主幹のトリップ値

$$\frac{100kVA \times 1000}{1.732 \times 210V} \times 1.5 \fallingdotseq 412A > 350A$$

(3)新設する配線用遮断器の定格遮断電流は、50AFを10kA、100AF、225AF及び400AFを14kA以上とする。

| 工事名 | 三ツ境小学校給食室改築その他工事(電気設備工事) | | | | 年月日 | H13. 6 |
|---|---|---|---|---|---|---|
| 図番 | E-2 | 屋外キュービクル改修図 | | | 縮尺 | ―― |
| 所長 | 部長 | 課長 | 係長 | 係員 | 所長 | 建築 | 設備 | 電気 |
| | | | | | | | | |

横浜市建築局

㈱ヒルズ建築設計工房
一級建築士 第207209号 菅野 俊号

| 工事種別 | 用途番号 | 建物種類番号 | 建物図面番号 | 系統番号 | 建物種類番号 | 図面番号 | 特殊記号 |
|---|---|---|---|---|---|---|---|
| H | 14 | 1 | 55 | 01 | 14 | 003 | |

（注）本動力盤製作上の注意
極数変換電動機の巻線接続は，モーターの特性等により各メーカーで差異がありますので，回路構成を確認した上で製作して下さい。

## SP－0盤結線図

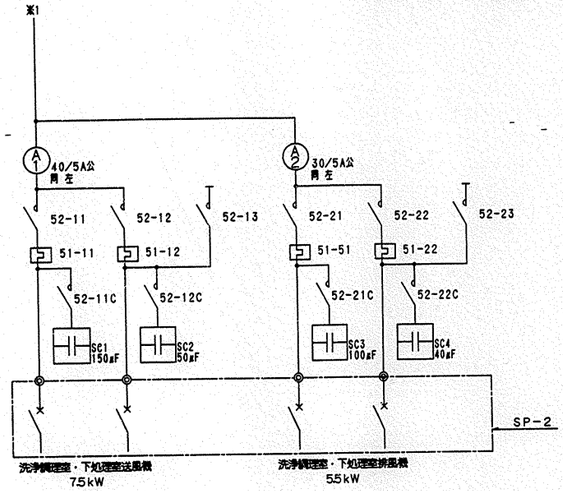


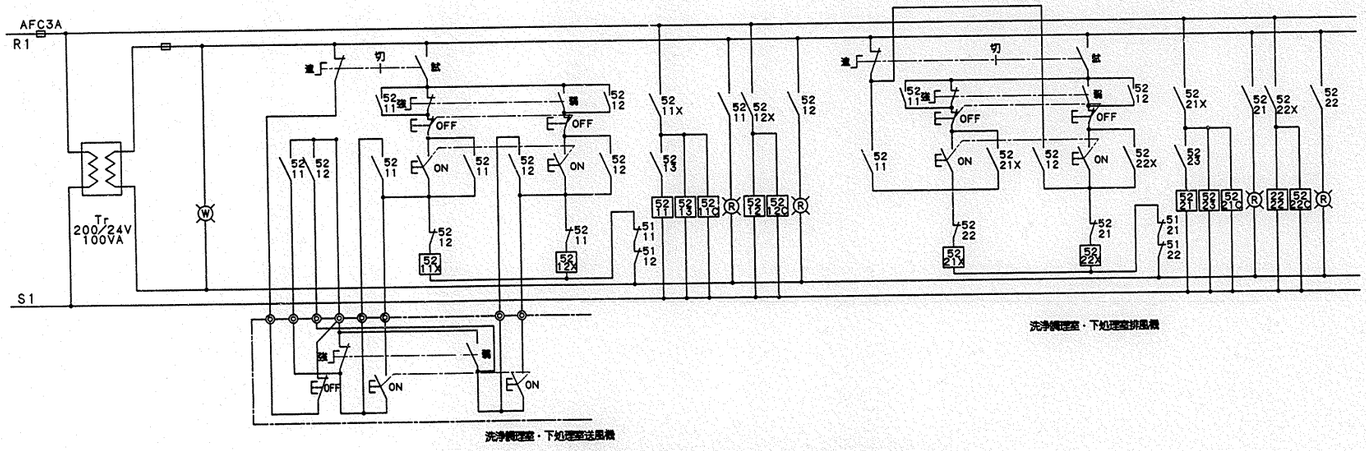


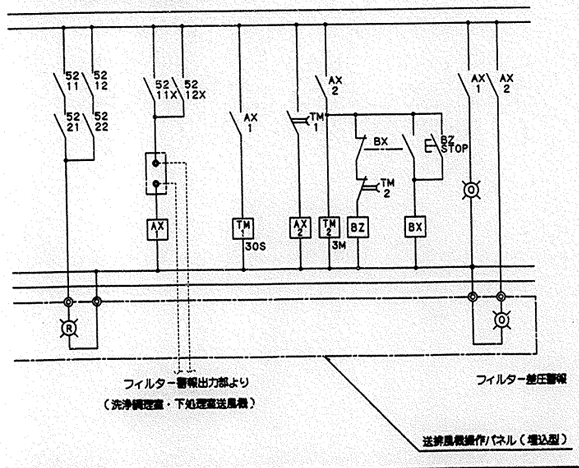


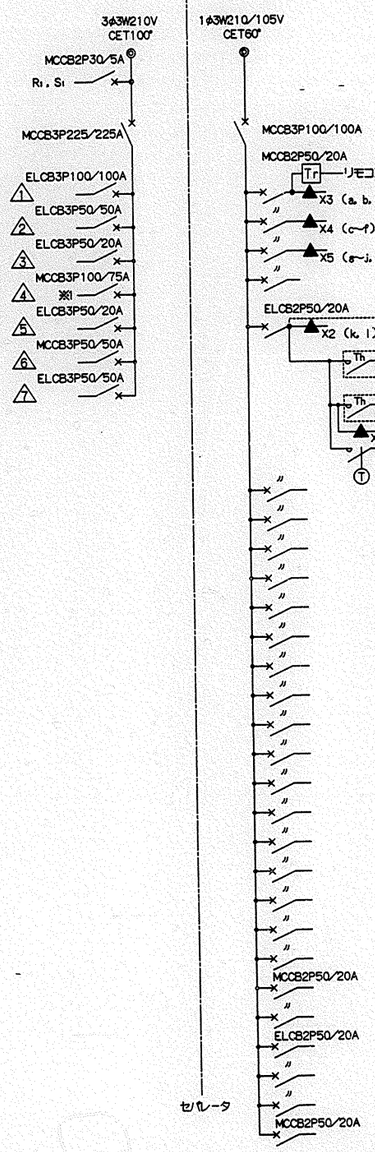


1φ 22.510 kVA
計 3φ 49.99 kW（内ヒーター容量18.0kW）

| | |
|---|---|
| 消毒保管庫 | H18.0kW，M3.8kW |
| 洗浄機 | 5.79kW |
| ピーラー，野菜裁断機X2 | 0.8kW |
| 洗浄調理室・下処理室送排風機 | 13kW |
| 調理済み食品保冷庫 | 0.6kW |
| ヨビ | —— |
| 〃（エアコン） | （8.0kW） |

| | | |
|---|---|---|
| ① | 1050VA | 配膳室灯，換気扇 |
| ② | 1360VA | 洗浄・調理室灯 |
| ③ | 1320VA | 調理・下処理室食品庫灯，換気扇 |
| ④ | 1670VA | 休憩室他灯，換気扇 |
| ⑤ | 970VA | 外壁灯，殺菌灯，冷蔵庫F，掃除用員入F |
| ⑥ | 450VA | 配膳室コンセント |
| ⑦ | 1000VA | 牛乳保冷庫 〃 |
| ⑧ | 550VA | 洗浄室 〃 |
| ⑨ | 1000VA | ガスオーブン他 〃 |
| ⑩ | 800VA | ミキサー・自動皮切機他 〃 |
| ⑪ | 750VA | 食品冷蔵庫 〃 |
| ⑫ | 100VA | 調理済食品保冷庫 〃 |
| ⑬ | 350VA | 下処理室，食品庫 〃 |
| ⑭ | 350VA | 事務・検収・前室 〃 |
| ⑮ | 1300VA | 食品冷凍冷蔵庫 〃 |
| ⑯ | 650VA | 保存食冷凍庫 〃 |
| ⑰ | 1250VA | 洗面所・更衣室 〃 |
| ⑱ | 300VA | 休憩室，便所 〃 |
| ⑲ | 1100VA | ポット・冷蔵庫 〃 |
| ⑳ | 1000VA | 休憩室エアコン 〃 |
| ㉑ | 1000 | 洗濯・乾燥機 〃 |
| ㉒ | 1000 | 〃 |
| ㉓ | 440VA | 機械室 〃 |
| ㉔ | 250VA | ガス遮断弁操作機，インターホン電源盤 |
| ㉕ | 1250VA | ガスオーブン燃焼ブロワーコンセント |
| ㉖ | 1250VA | 〃 庫内ファン 〃 |
| ㉗ | —— | ヨビ |
| ㉘ | —— | 〃 |

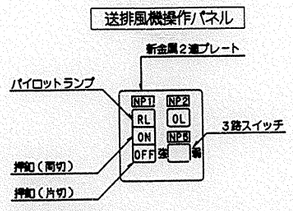


1. 名称は刻印して明示する。
（NP－1）洗浄調理室・下処理室，（NP－2）差圧警報，（NP－3）風量切替
2. 差圧警報ランプ付近には，『ランプが点灯したらフィルターを清掃して下さい』『風量の切替は，送排風機が停止状態で操作可能です』の注意書アクリプレートを取り付ける。

※ リモコンリレー▲X5，MCCB2P50AFX2のヨビスペース及び，内扉に引込を設けること。
※ タイマー(T)は24時間制御1回路，設定数8点以上，設定単位最小1分，手動入・切押釦スイッチ付，停電補償付とする。
※ サーモスイッチ(Th)の接点容量はAC100V，3A以上とする。

| | | | | | | | | | |
|---|---|---|---|---|---|---|---|---|---|
| 工事名 | 三ツ境小学校給食室改築その他工事（電気設備工事） | | | | | 年月日 | H13．6 | | |
| 図番 | E－3 | 盤結線図 | | | | 縮尺 | —— | | |
| 所長 | 部長 | 課長 | 係長 | 係員 | 所長 | 建築 | 設備 | 電気 | |
| 横浜市建築局 | | | | | ㈱ヒルズ建築設計工房 一級建築士 第207209号 菅野 俊司 | | | | |

| 工事種別 | 用途番号 | 建物種類番号 | 建物図面番号 | 施設番号 | 建築種類番号 | 図面区分番号 | 特殊記号 |
|---|---|---|---|---|---|---|---|
| H | 14 | 15 | 50 | 11 | 4 | 004 | |

## ＳＰ－０電灯動力盤姿図

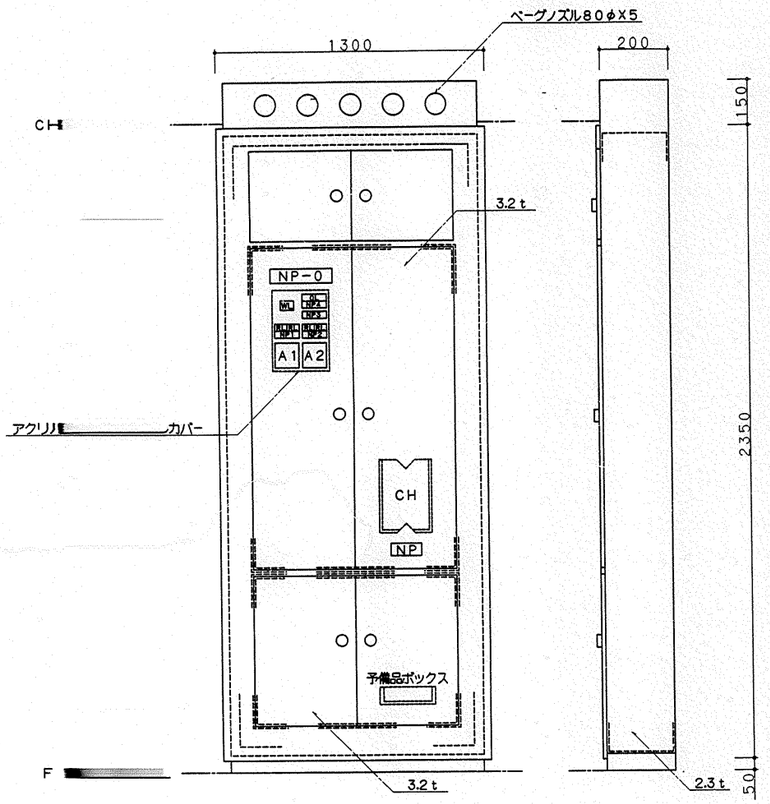


NP－0　電灯動力盤
NP1　洗浄調理室・下処理室送風機　7.5　kW
NP2　洗浄調理室・下処理室排風機　5.5　kW
NP3　フィルター差圧警報
NP4　洗浄調理室・下処理室送風機

## ＳＰ－１食器洗浄機手元開閉器盤姿図　（埋込防湿形）

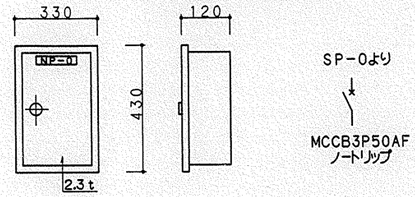


## ＳＰ－２送排風機手元開閉器盤姿図　（露出形）

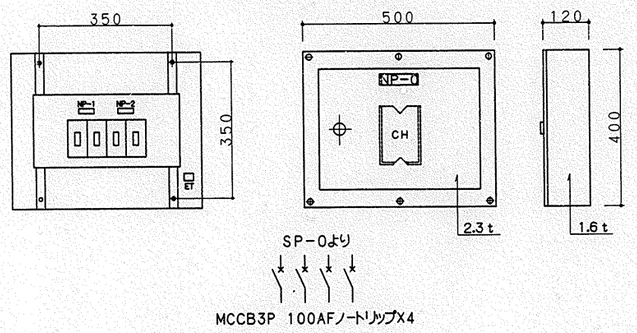


NP－0　送排風機手元開閉器盤
NP－1　洗浄調理室・下処理室送風機
NP－2　洗浄調理室・下処理室排風機

## 器具消毒保管庫

| | (3) | (5) |
|---|---|---|
| 寸法（mm） | 外形　1800x 900x1900　以下<br>内形　1600x 830x1365　以上 | 外形　1200x 900x1900　以下<br>内形　1000x 830x1365　以上 |
| 電気容量 | 3相　200V　ヒーター12.0kW以下，モーター1.5kW以下 | 3相　200V　ヒーター10.0kW以下，モーター0.4kW以下 |
| 方式 | 電気式 ヒーター位置：上部または側面<br>単独運転制御用リレーシステム回路付 | 同　左 |
| 材質 | 外装　SUS430　0.7t 以上<br>内装　SUS430　0.6t 以下<br>S型フック，棚　SUS304<br>断熱材　グラスウール | 同　左 |
| その他 | 1．扉は片面式4枚<br>2．ヒーター＝ステンレスシーズヒーター<br>3．ファン＝シロッコファン<br>4．操作面：押しボタンスイッチ・運転ランプ・タイマー・温度計（デジタル表示）<br>5．温度調節＝60～120℃・サーモスタット付<br>6．安全装置＝マグネットスイッチサーマルリレー式<br>7．庫内が短時間で消毒適温に達し，温度分布に著しい差が生じない構造であること<br>8．庫内にS型フック及び棚を装備したもの<br>9．自動温度調節装置及び温度過昇防止装置を装備した構造とすること<br>10．自動ダンパー装置付とすること<br>11．インターロック回路・漏電ブレーカー付<br>12．リレーシステムの構成・接続については，事前に担当者と打合わせ，調整すること<br>13．別途教育委員会学校保健課発注の消毒保管庫を含めて試運転を行い，使用方法及び使用上の注意等を記載した説明書を提出すること<br>14．保証期間は2年以上とし，保証書を提出すること<br>15．所轄消防署に当該設備の届け出をすること<br>16．排水ジャバラホース（約1m）を納入すること<br>17．その他担当者の指示によること | 1．扉は片面式2枚<br>以　下　同　左 |

## インターホンリレー盤姿図　（露出形）

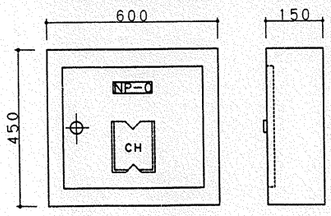


## インターホンリレー盤結線図

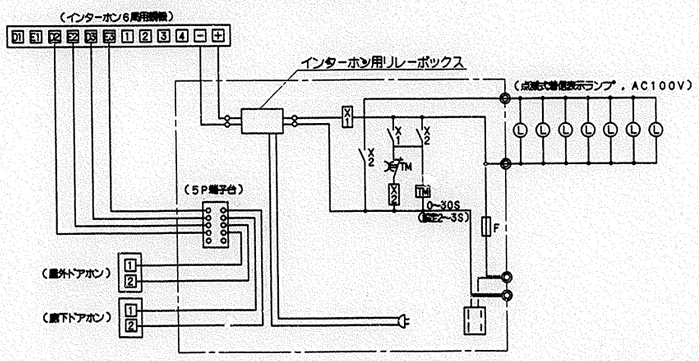


## 屋外ドアホン参考姿図

（防雨形，SUS製）

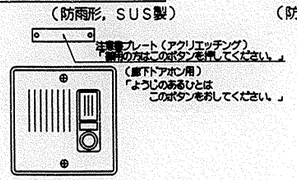


## 点滅式着信表示ランプ°

（防滴形，青色ポリカボネート，ブザー付）

AC100V0.07A

| | | | | | | | | | |
|---|---|---|---|---|---|---|---|---|---|
| 工事名 | 三[redacted]塩小学校給食室改築その他工事（電気設備工事） | | | | | | 年月日 | H13．6 | |
| 図番 | E [redacted] 4 | 盤姿図 | | | | | 縮尺 | [redacted] | |
| 局長 | 部長 [redacted] | 課長 | 係長 | 係員 | 所長 | 建築 | 設計 | 電気 | |
| 横[redacted]市建築局 | | | | | ㈱ヒルズ建築設計工房 一級建築士 第207209号 [redacted] | | | | |

| 工事種別 | 用途番号 | 縦枠組機番号 | 縦枠図面番号 | 既設番号 | 縦枠組順番号 | 図面枝番号 — | 特所記号 |
|---|---|---|---|---|---|---|---|
| H | 1 | 4 | 1 5 5 0 | 1 1 4 | 0 0 5 | | |

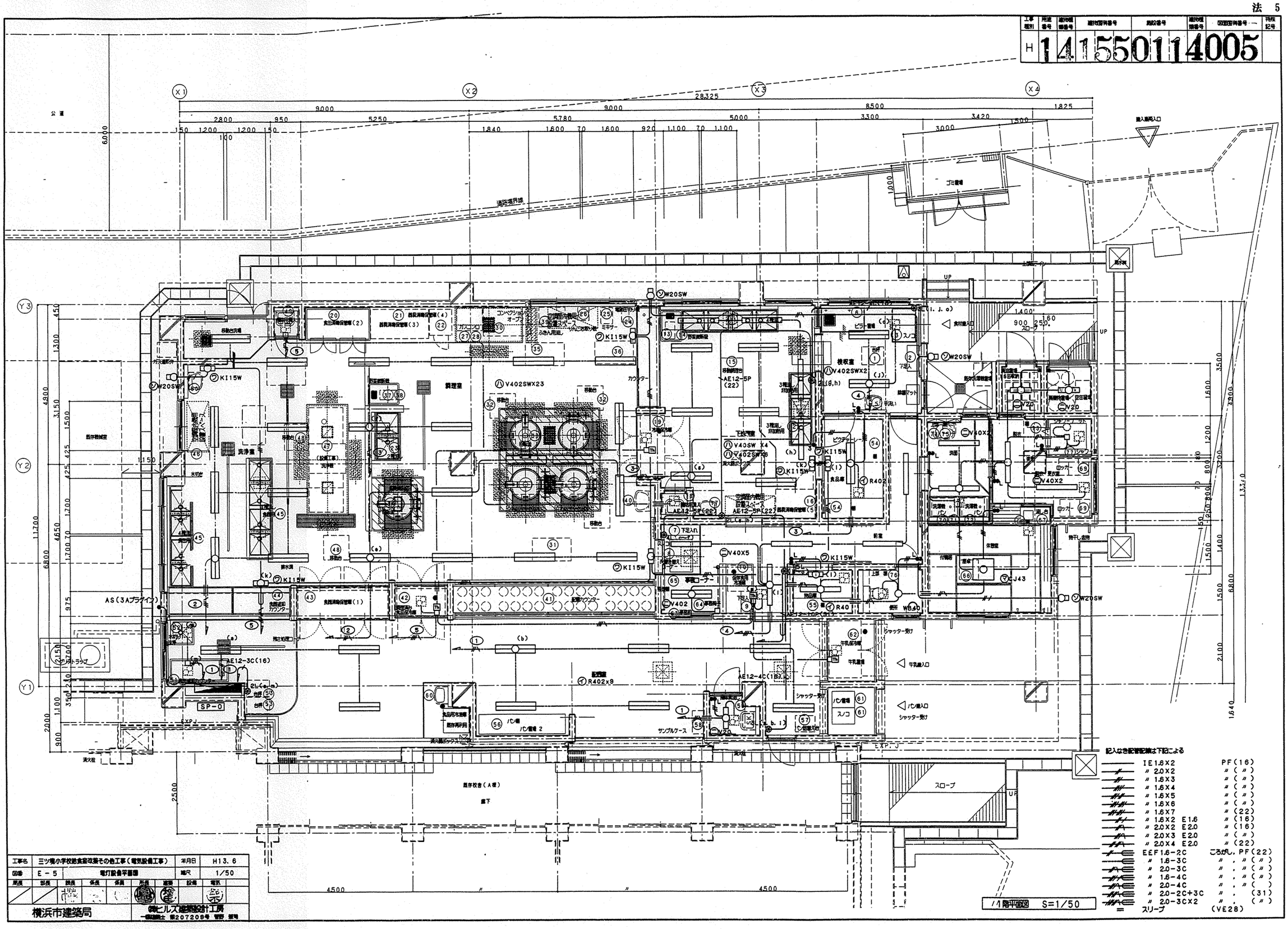


| 工事名 | 三ツ境小学校給食室改築その他工事（電気設備工事） | | 年月日 | H13. 6 |
|---|---|---|---|---|
| 図番 | E－5 | 電灯設備平面図 | 縮尺 | 1/50 |
| 局長 | 部長 | 課長 | 係長 | 係長 | 所長 | 建築 | 設備 | 電気 |

横浜市建築局

㈱ビルス建築設計工房
一級建築士 第207208号 管野 敏明

| 工事種別 | 用途番号 | 建物種類番号 | 建物管理番号 | 系統番号 | 建物種類番号 | 消防用設備等番号 | 特定記号 |
|---|---|---|---|---|---|---|---|
| H | 1 | 4 | 1 | 5 | 5 | 0 | 1 | 1 | 4 | 0 | 0 | 6 | |

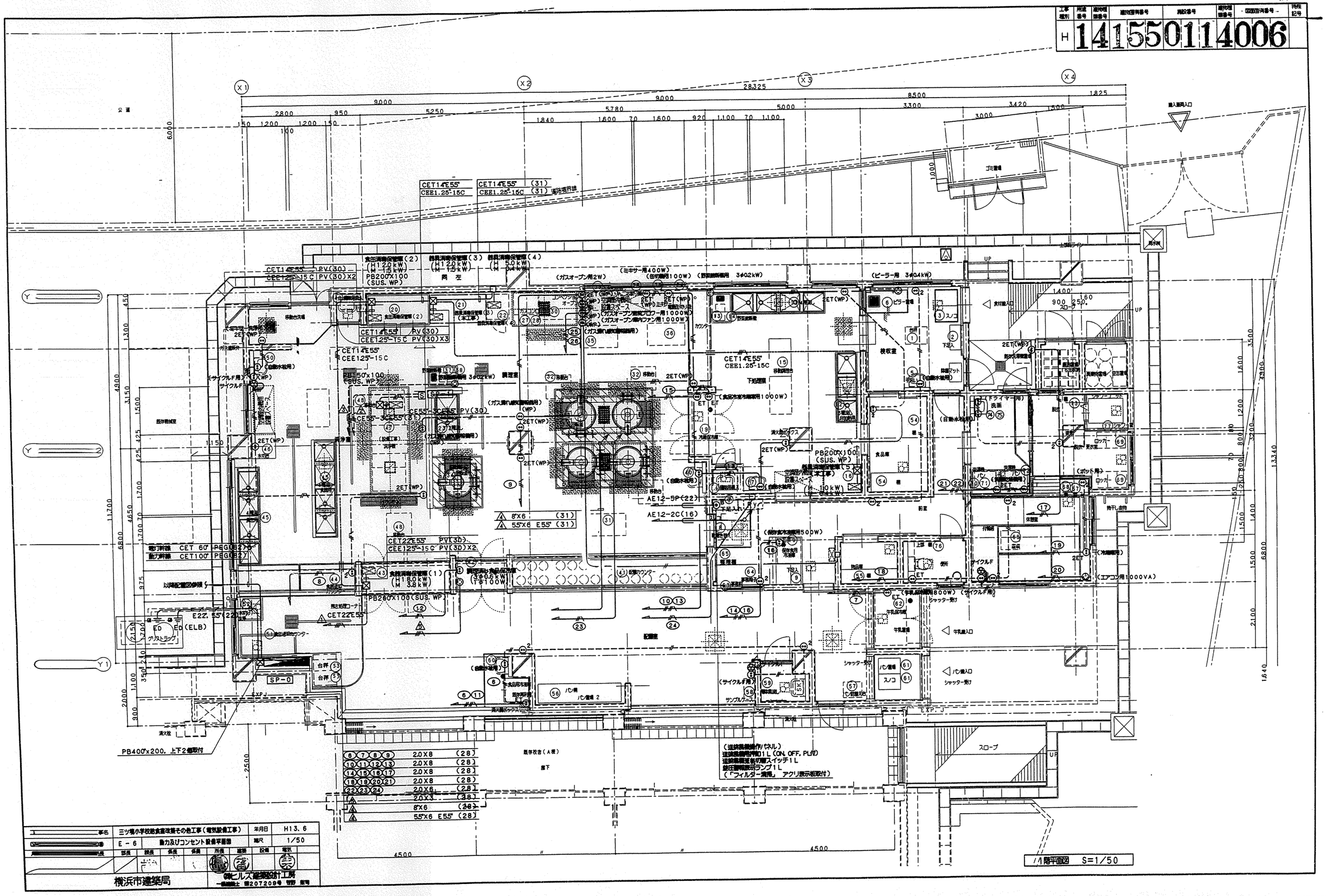

| 工事種別 | 所道番号 | 道路種類番号 | 道路区間番号 | 路線番号 | 道路種類番号 | GOOD番号 | 予備記号 |
|---|---|---|---|---|---|---|---|
| H | 14 | 15 | 501 | 14 | 0 | 07 | |

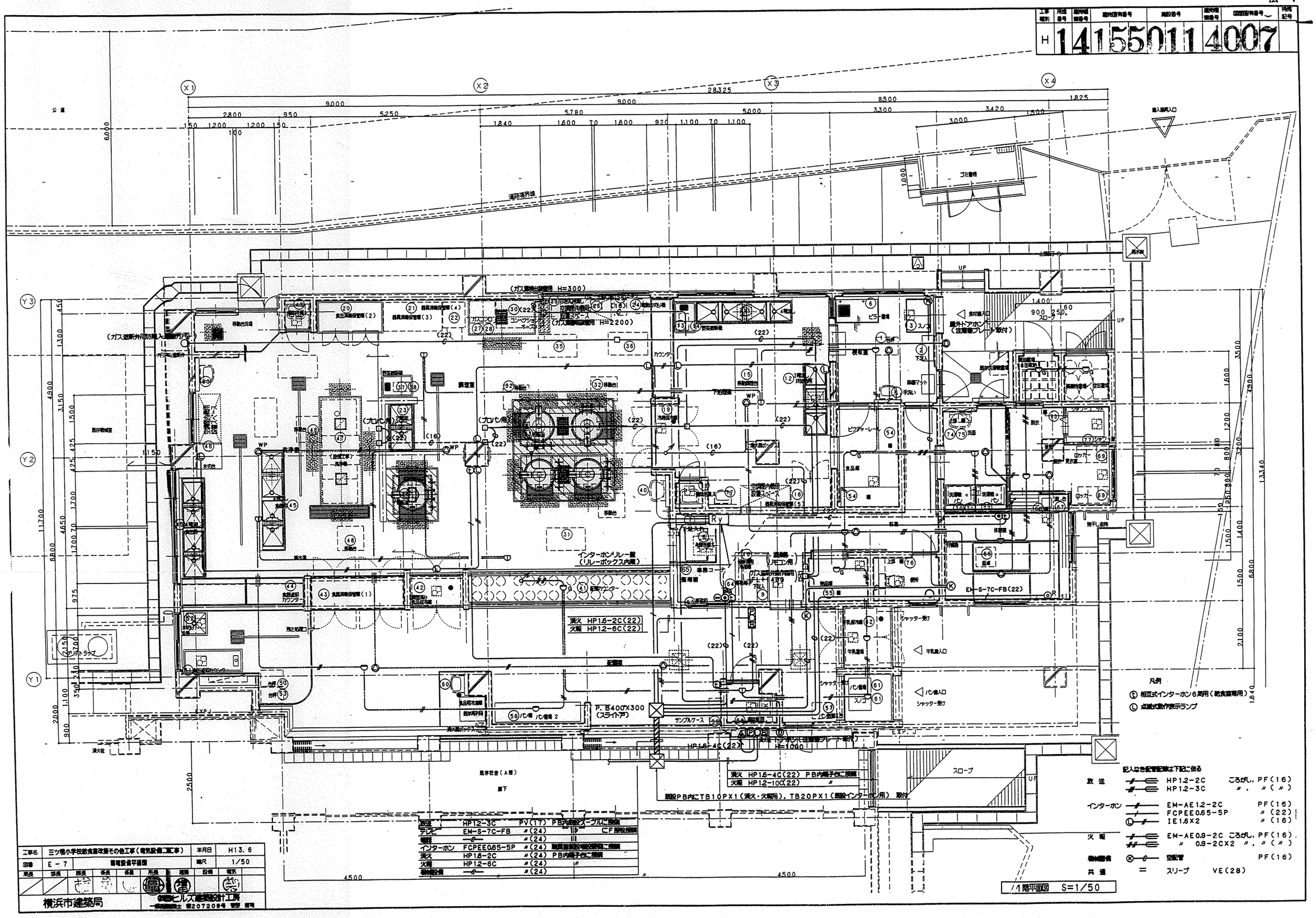


| | | | |
|---|---|---|---|
| 放送 | HP1.2-3C | PV(17) | PB内端子台に接続 |
| テレビ | EM-S-7C-FB | 〃(24) | 〃 |
| 電話 | —e— | 〃(24) | 〃 |
| インターホン | FCPEE0.65-5P | 〃(24) | 職員室親子機に接続 |
| 消火 | HP1.6-2C | 〃(24) | PB内端子台に接続 |
| 火報 | HP1.2-6C | 〃(24) | 〃 |
| 機械設備 | —e— | 〃(24) | |

| | | | |
|---|---|---|---|
| 工事名 | 三ツ境小学校給食室改築その他工事(電気設備工事) | 年月日 | H13. 6 |
| 図番 | E-7 | 縮尺 | 1/50 |
| 電気設備平面図 | | | |

| 局長 | 部長 | 課長 | 係長 | 係員 | 所長 | 建築 | 設備 | 電気 |
|---|---|---|---|---|---|---|---|---|
| | | | | | | | | |

横浜市建築局

㈱ビルズ建築設計工房
一級建築士 第207209号 菅野 重弘

| 工事種別 | 用途番号 | 建物種類番号 | 建物図面番号 | 系統番号 | 建物種類番号 | 一般図面番号 | 特殊記号 |
|---|---|---|---|---|---|---|---|
| H | X4 | 14 | 155 | 01 | 14 | 008 | |

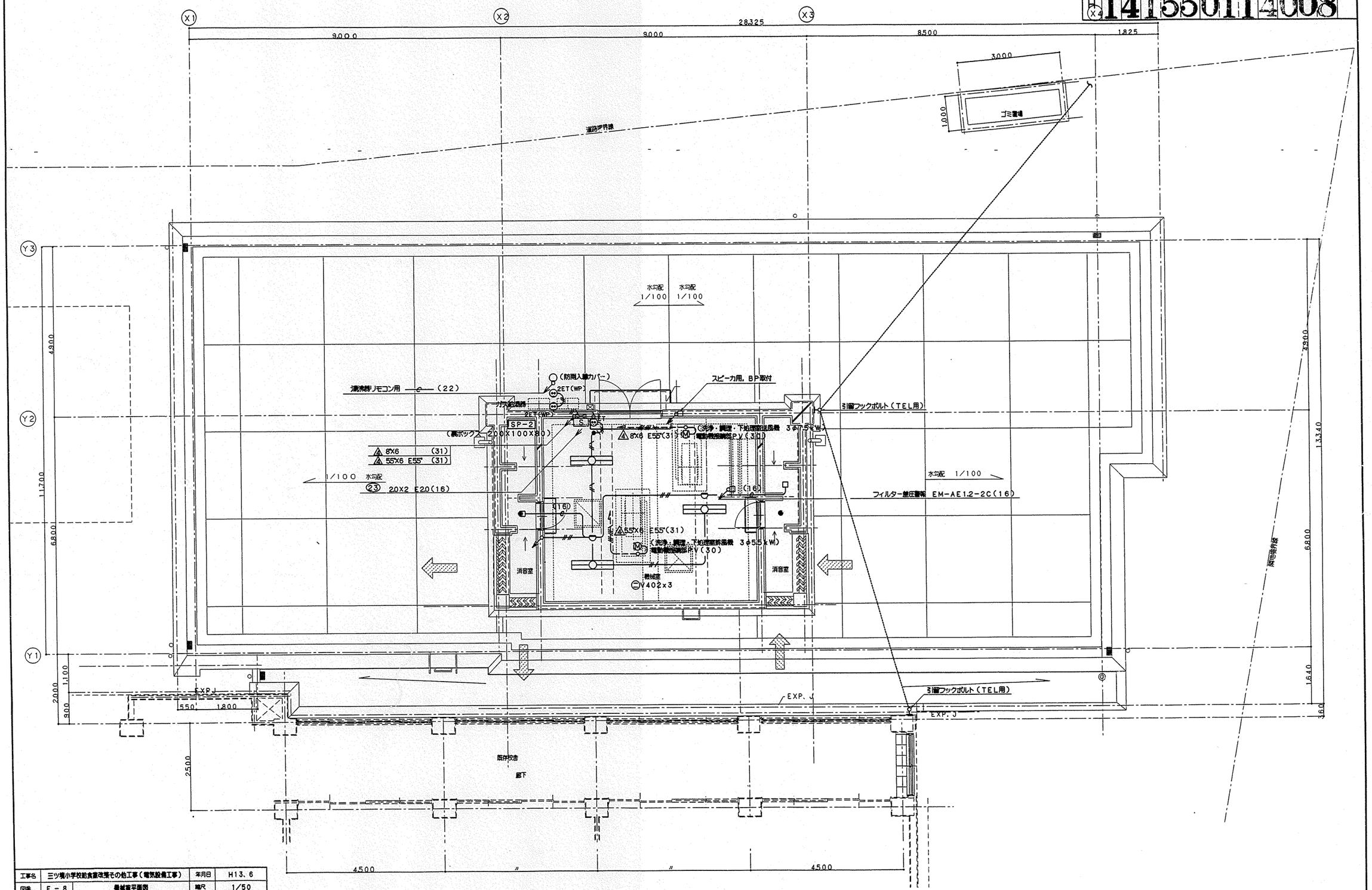


2階平面図 S=1/50

| 工事名 | 三ツ境小学校給食室改築その他工事（電気設備工事） | | | | | 年月日 | H13、6 |
|---|---|---|---|---|---|---|---|
| 図番 | E－8 | 機械室平面図 | | | | 縮尺 | 1/50 |
| 局長 | 部長 | 課長 | 係長 | 係員 | 所長 | 建築 | 設備 | 電気 |
| | | | | | | | | |

横浜市建築局

㈱ヒルズ建築設計工房
一級建築士 第207209号 菅野 誠司

| 工事種別 | 用途番号 | 建物種類番号 | 建物図面番号 | 施設番号 | 建物種類番号 | 改修図面番号 | 特殊記号 |
|---|---|---|---|---|---|---|---|
| H | 1 | 4 | 15501 | 14 | 00 | 8 | |

## 調理機器・家具リスト （区分表）

| NO | 名称 | 数量 | 工事区分 建築 | 機械 | 電気 | 教育 | 規格・寸法 W X D X H | 熱源機器 | 電圧 | 電気容量 | 備考 |
|---|---|---|---|---|---|---|---|---|---|---|---|
| 検収室 | | | | | | | | | | | |
| ① | 台秤 | 1 | | | | ● | 110Kg | | | | 別途工事 |
| ② | 下足入（6人用） | 1 | ● | | | | 1000X 350X1575 | | | | 木 製 |
| ③ | スノコ | 2 | ● | | | | 700X 500X 75 | | | | 木 製 |
| ④ | 運搬車 | 3 | | | | ○ | 900X 600X 750 | | | | 別途工事 |
| ⑤ | 手洗い | 1 | | ○ | | | 中型 L220 | | | | 設備工事 |
| ⑥ | 球根皮むき機 | 1 | | | | ● | 480X 760X 840 | | 3φ200V | 0.4kw | 別途工事 |
| 前室 | | | | | | | | | | | |
| ⑦ | 下足入 | 1 | ● | | | | 900X 350X1258 | | | | 木 製 |
| ⑧ | 靴履替えスノコ | 2 | ● | | | | 700X 500X 75 | | | | 木 製 |
| ⑨ | 下足入 | 1 | ● | | | | 900X 350X1258 | | | | 木 製 |
| ⑩ | 保存食用冷凍庫 | 1 | ● | | | | 770X 800X 930 | | 1φ100V | 0.5kw | （既存再利用 備品） |
| | | | | | | | | | | | |
| 下処理室 | | | | | | | | | | | |
| ⑪ | 4槽流し（スポンジ台付） | 1 | ● | | | | 3090X 800X 800 | | | | 日本調理機、新日本厨機、中西厨作所、アイホー |
| ⑫ | 3槽流し（スポンジ台付） | 1 | ● | | | | 2340X 800X 800 | | | | 日本調理機、新日本厨機、中西厨作所、アイホー |
| ⑬ | 野菜洗浄機用設置台 | 1 | ● | | | | 1000X 650X 600 | | | | 日本調理機、新日本厨機、中西厨作所、アイホー |
| ⑭ | 野菜裁断機 | 1 | | | | ● | 380X 615X 445 | | 3φ200V | 0.2kw | （既存再利用 備品） |
| ⑮ | 移動調理台 | 2 | ● | | | | 1200X 700X 800 | | | | 日本調理機、新日本厨機、中西厨作所、アイホー |
| ⑯ | 器具消毒保管庫（5） | 1 | | | ○ | | 1200X 900X1900以下 | | 3φ200V | 10.4kw以下 | 日本調理機、新日本厨機、中西厨作所、北沢産業 |
| ⑰ | 手洗い | 1 | | ○ | | | 大型 L112 | | | | 衛生設備工事 |
| ⑱ | 擦除用流し | 1 | | ○ | | | SK22A | | | | 衛生設備工事 |
| 調理室 | | | | | | | | | | | |
| ⑲ | 食品冷凍冷蔵庫（パススルータイプ） | 1 | | | | ○ | 1900X 870X2100 | | 1φ100V | 1.0kw | 別途工事 |
| ⑳ | 食缶消毒保管庫（2） | 1 | | | | ○ | 1900X 950X1880 | | 3φ200V | 13.5kw | 別途工事 |
| ㉑ | 器具消毒保管庫（3） | 1 | | | ○ | | 1800X 900X1900以下 | | 3φ200V | 13.5kw | 日本調理機、新日本厨機、中西厨作所、北沢産業 |
| ㉒ | 器具消毒保管庫（4） | 1 | ● | | | | 1000X 550X1900 | | 3φ200V | 5.4kw | （既存再利用 備品） |
| ㉓ | 2槽流し（スポンジ台付） | 1 | ● | | | | 1500X 800X 800 | | | | 日本調理機、新日本厨機、中西厨作所、アイホー |
| ㉔ | 電動缶切り機 | 1 | | | | ● | 230X 450X 388 | | 1φ100V | 0.1kw | 別途工事 |
| ㉕ | ミキサー | 1 | | | | ● | 500X 370X 930 | | 1φ100V | 0.4kw | 別途工事 |
| ㉖ | リンゴ芯取り機 | 1 | | | | ● | 340X 390X1085 | | | | 別途工事 |
| ㉗ | コンロ台 | 1 | ● | | | | 800X 700X 800 | | | | 備品図 G-185同等仕様 |
| ㉘ | ガスコンロ | 1 | | | | ○ | 600X 450X 180 | 8000kcal/h | | | 別途工事 |
| ㉙ | 油運搬車 | 1 | ● | | | | 580X 580X 700 | | | | 備品図 G-195同等仕様 |
| ㉚ | スチームコンベクション | 1 | | | | ○ | 1050X 920X1950 | 53000kcal/h | | | 別途工事 |
| ㉛ | 移動台 | 1 | ● | | | | 1500X 750X 800 | | | | 日本調理機、新日本厨機、中西厨作所、アイホー |
| ㉜ | 移動台 | 4 | ● | | | | 900X 800X 800 | | | | 日本調理機、新日本厨機、中西厨作所、アイホー |
| ㉝ | 回転釜（ステンレス釜） | 2 | ● | | | | 有効110リットル | 32000kcal/h | | | トローコック、過熱防止装置付 （株）KHG2D-6ロライター兼用タイプ） |
| ㉞ | 回転釜（鋳鉄釜） | 3 | ● | | | | 有効110リットル | 32000kcal/h | | | トローコック付 |
| ㉟ | 移動台 | 1 | | | | ○ | 1200X 750X 800 | | | | 別途工事 |
| ㊱ | 移動台 | 4 | | | | ○ | 800X 750X 800 | | | | 別途工事 |
| ㊲ | 野菜裁断機用設置台 | 1 | ● | | | | 1000X 650X 600 | | | | 日本調理機、新日本厨機、中西厨作所、アイホー |
| ㊳ | 野菜裁断機 | 1 | | | | ○ | 380X 615X 445 | | 3φ200V | 0.2kw | 別途工事 |
| ㊴ | ふきん用流し | 1 | ● | | | | 750X 550X 800 | | 3φ200V | 0.2kw | 日本調理機、新日本厨機、中西厨作所、アイホー |
| ㊵ | 手洗い | 1 | | ○ | | | 大型 L112 | | | | 衛生設備工事 |
| ㊶ | 配膳カウンター戸棚 | 1 | ● | | | | 6160X1000X2790 | | | | ステンレス製 |
| ㊷ | 調理済み食品保冷庫 | 1 | | | | ○ | 1500X 900X1920 | | 1φ100V | 0.2kw | 別途工事 （内部 棚） |

| NO | 名称 | 数量 | 工事区分 建築 | 機械 | 教育 | 規格・寸法 W X D X H | 熱源機器 | 電圧 | 電気容量 | 備考 |
|---|---|---|---|---|---|---|---|---|---|---|
| 洗浄室 | | | | | | | | | | |
| ㊸ | 食器消毒保管庫（1） | 1 | | | ○ | 2800X 950X2140 | | 3φ200V | 21.8kw | 別途工事 |
| ㊹ | 食器返却カウンター | 1 | ● | | | 3740X847X 800 | | | | ステンレス製 |
| ㊺ | 4槽流し（スポンジ台付） | 2 | ● | | | 3090X 800X 800 | | | | 日本調理機、新日本厨機、中西厨作所、アイホー |
| ㊻ | 水切り台 | 1 | ● | | | 900X 800X 800 | | | | 日本調理機、新日本厨機、中西厨作所、アイホー |
| ㊼ | 食器洗浄機（2槽式） | 1 | | ○ | | 3000X1200X1400 | 24000kcal/h | 3φ200V | 5.79kw | 衛生設備工事 |
| ㊽ | 移動台 | 1 | | | ○ | 800X 750X 850 | | | | 別途工事 |
| ㊾ | 擦除用流し | 1 | | ○ | | SK22A | | | | 衛生設備工事 |
| ㊿ | 手洗い | 1 | | ○ | | 中型 L220 | | | | 衛生設備工事 |
| | | | | | | | | | | |
| 残さ処理コーナー | | | | | | | | | | |
| 51 | 食缶返却カウンター | 1 | ● | | | 1800X 700X 600 | | | | 日本調理機、新日本厨機、中西厨作所、アイホー |
| 52 | 水切り・洗浄1槽流し | 1 | ● | | | 800X 800X 800 | | | | 日本調理機、新日本厨機、中西厨作所、アイホー |
| 53 | 台秤 | 2 | | | ● | | | | | （既存再利用 備品） |
| 食品庫 | | | | | | | | | | |
| 54 | 食品棚（可動式） | 各1 | ● | | | A 2300X 600X2000<br>B 1800X 600X2000 | | | | ステンレス製 |
| 物品庫 | | | | | | | | | | |
| 55 | 物品棚（可動式） | 1 | ● | | | 1700X 450X2100 | | | | ステンレス製 |
| 配膳室 | | | | | | | | | | |
| 56 | パン棚 | 1 | ● | | | 2700X 600X1550 | | | | 備品図G-192同等仕様 |
| 57 | パン詰め替え台 | 1 | | | ○ | 600X 500X 800 | | | | 別途工事 |
| 58 | サンプルケース | 1 | | | ● | 450X 350X 600 | | | | 別途工事 |
| 59 | 擦除用流し | 1 | | ○ | | SK22A | | | | 設備工事 |
| 60 | 手洗い | 1 | | ○ | | 大型 L112 | | | | 設備工事 |
| | | | | | | | | | | |
| パン焼き場 | | | | | | | | | | |
| 61 | パン焼き用スノコ | 2 | ● | | | 700X 500X 75 | | | | 木 製（キャスター付） |
| 牛乳置き場 | | | | | | | | | | |
| 62 | 牛乳保冷庫 | 1 | | | ○ | 1800X 1000X2250 | | 1φ100V | 0.8kw | 別途工事 |
| 事務コーナー | | | | | | | | | | |
| 63 | 事務机 | 1 | | | ○ | | | | | 別途工事 |
| 64 | 事務椅子 | 1 | | | ○ | | | | | 別途工事 |
| 65 | 整理棚 | 1 | | | ○ | 600X 400X1800 | | | | 別途工事 |
| 休憩室 | | | | | | | | | | |
| 66 | 座 卓 | 1 | | | ○ | | | | | 別途工事 |
| 67 | 流し台 | 1 | ● | | | 900X 500X1900 | | | | ヒーター・換気ファン無し |
| 68 | 戸棚 | 1 | ● | | | 900X 500X 450 | | | | 木 製 |
| 脱衣・更衣室・風呂場 | | | | | | | | | | |
| 69 | 更衣ロッカー（3人用） | 各1 | | | ○ | 608X 515X1790<br>712X 515X1790 | | | | 別途工事 |
| 70 | 洗濯槽（ヒ） | 2 | ● | | | 900X 650X 90 | | | | 備品図 I-215 ステンレス製 排水トラップ付き |
| 71 | 洗濯機 | 1 | | | ○ | | | 1φ100V | 0.3kw | 別途工事 |
| 72 | 乾燥機 | 2 | | | ○ | | | 1φ100V | 1.0kw | 別途工事 |
| 73 | 棚 | 1 | ● | | | | | | | 木 製 |
| 74 | 戸 棚 | 1 | ● | | | 800X 300X 800 | | | | 木 製 |
| 75 | 手洗い | 1 | | ○ | | 大型 L112 | | | | 設備工事 |
| 便所 | | | | | | | | | | |
| 76 | 棚 | 1 | ● | | | 1300X 400X 25 | | | | 木 製 |
| シャワー室 | | | | | | | | | | |
| 77 | シャワーユニット | 1 | ● | | | 800X1100X2075 | | | | 既製品 0811 排水トラップ付 |

| | | | |
|---|---|---|---|
| 工事名 | 三ツ境小学校給食室改築その他工事（電気設備工事） | 年月日 | H13、6 |
| 図番 | E－9 | 備器表 | 縮尺 ―― |

| 局長 | 部長 | 課長 | 係長 | 係員 | 所長 | 建築 | 設備 | 電気 |
|---|---|---|---|---|---|---|---|---|
| | | | | | | | | |

横浜市建築局

㈱ヒルズ建築設計工房
一級建築士 第207209号 菅野 誠司

1）既存備品を再使用するものは全て 移設 再設置 撤去調整を含むものとする
2）機器メーカー名・品番等の記入のあるものは全て、指定品または同等品以上とする。
3）流し台は全て指定の排水管 穴明けを含むものとする
4）機器は移動するものもすべて 設置固定 試運転調整を含むものとする
5）材質は特記なき限り SUS304とする
6）製作物に監督員による図面を提出すること

教育備品の○印は納入予定備品、●印は再利用備品を示す。

・教育備品の納入時には、各担当者と調整を行うこと
・食品消毒保管庫、食缶消毒保管庫、調理済食品保冷庫、食品冷凍冷蔵庫及び牛乳保冷庫の ふさぎ工事（防火帯）は建築工事とする

法 1

| 工事種別 | 用途番号 | 建物種類番号 | 建物固有番号 | 施設番号 | 建物種類番号 | 図面固有番号 | 特殊記号 |
|---|---|---|---|---|---|---|---|
| H | 1 | 4 | 1 5 5 0 1 | 1 | 5 | 0 0 1 | |

# 三ツ境小学校給食室改築その他工事
# （衛生設備工事）

| 図面リスト | | |
|---|---|---|
| 図面番号 | 図面名称 | 縮尺 |
| P－ 1 | 表紙・図面リスト | N. S |
| P－ 2 | 工事概要・案内図・配置図・各階平面図 | 1/500 |
| P－ 3 | 凡例 | N. S |
| P－ 4 | 調理関連備品リスト・器具表 | N. S |
| P－ 5 | 機器表・器具表 | N. S |
| P－ 6 | 衛生設備　屋外配管平面図・ＬＰＧ改造図 | 1/50，1/300 |
| P－ 7 | 衛生設備　撤去切り廻し平面図 | 1/50 |
| P－ 8 | 衛生設備　系統図（電気工事施工区分図） | 1/50 |
| P－ 9 | 衛生設備　１階平面図 | 1/50 |
| P－10 | 衛生設備　１階天井配管平面図 | 1/50 |
| P－11 | 衛生設備　２階平面図 | 1/50 |
| P－12 | 換気設備　１階平面図 | 1/50 |
| P－13 | 換気設備　２階平面図 | 1/50 |
| P－14 | 換気設備　断面図 | 1/30 |
| P－15 | 換気設備　フード詳細図 | 1/20 |
| P－16 | 厨房機器詳細図 | 1/30 |
| P－17 | 回転釜配管ピット・集水桝配管接続詳細図 | 1/10 |
| P－18 | 屋外給水設備図（新橋小学校） | 1/30 |

| 工事名 | 三ツ境小学校給食室改築その他工事（衛生設備工事） | | | | | | | 年月日 | H13、6 |
|---|---|---|---|---|---|---|---|---|---|
| 図番 | P－ 1 | 表紙、図面リスト | | | | | | 縮尺 | ―― |
| 局長 | 部長 | 課長 | 係長 | 係員 | 所長 | 建築 | 設備 | 電気 | |
| | | | | | | | | | |
| 横浜市建築局 | | | | | ㈱ヒルズ建築設計工房 一級建築士 第207209号 菅野 敏昭 | | | | |

| 法 2 | 工事種別 | 用途番号 | 建物種類番号 | 建物固有番号 | 施設番号 | 建物種類番号 | 図面固有番号 | 特殊記号 |
|---|---|---|---|---|---|---|---|---|
| | H | 1 | 4 | 1 5 5 0 | 1 1 | 5 | 0 0 2 | |

# 特記仕様書

工事名称　三ツ境小学校給食室改築その他工事（衛生設備工事）

工事場所　横浜市瀬谷区三ツ境１５７番地　　TEL045－391－5068

工事概要
- ・本工事は，給食室改築工事に伴う衛生・換気設備を行う。
- ・建築工事に支障のある給水管及びガス管等は、建築工事施工前に切り回し工事を行う。
- ・用途地域　：　第一種低層住居専用地域
- ・防火指定　：　準防火地域
- ・防火対象物：　７項（小学校）
- ・排水区域　：　処理区、分流
- ・敷地面積　：　１５,９８０㎡
- ・建築面積　：　３６５.８３㎡（３,８６８.４３㎡）
- ・延床面積　：　３９５.８８㎡（８,４４７.１７㎡）
- ・構　造　：　ＲＣ造，地上２階

一般事項　設計図書の優先順位は、次のとおりとする。
1. 現場説明書及び現場説明に対する質問回答書
2. 特記仕様書（図面記載のもの及び別冊を含む）
3. 「横浜市立小学校給食室ドライシステム化標準図」及び「小中学校標準図」（９５型）
4. 「横浜市建築局機械設備工事特則仕様書」（平成１２年８月）及び横浜市建築局監修「機械設備工事施工マニュアル」（平成１０年版）
5. 建設大臣官房官庁営繕部監修「機械設備工事共通仕様書」（平成９年版）及び「機械設備工事標準図」（平成９年版）

工事種別
1. 衛生設備工事
   - （１）衛生器具設備
   - （２）給水設備
   - （３）給湯設備
   - （４）排水通気設備
   - （５）ガス設備（液化石油ガス）
   - （６）消火設備
   - （７）厨房機器設備
   - （８）換気設備
   - （９）冷暖房設備

その他
1. 工事に際しては関係各位との充分なる協議、確認の上安全対策及び工事に支障無き様留意する。
2. 工事に必要な関係官庁への打ち合わせ、確認及び届出等については遅滞なくこれを行なう事。
3. 工事に際しては事前に充分な調査を行い工事中及び完成後学校運営に支障無き様留意する。
4. 衛生器具、水栓類で節水形のあるものは、節水形を使用する事。
5. 品番は参考とする。
6. 天井内隠蔽部分（厨房機器系統）の排気ダクト及びフードは，全てＲＷ５０ｔ断熱とする。
7. 埋設排水管（ＧＰ）は，ペトロラタム系防食テープ（ハーフラップ１回）＋プラスチックテープ（ハーフラップ１回）とする。
8. ねじ接合の給水管及びガス配管の建物導入部は，「機械設備工事施工マニュアル」Ｐ７１のねじ継手の組合せによるスリークッション配管とする。
9. 既設エアコンを撤去及び再取付する際は，フロンガスを大気に放出しないように注意すること。また既存冷媒は，回収処分すること。

☆ 液化石油ガス設備を施工するにあたり，以下の事を遵守する事。

1） 貯蔵能力が３００ｋｇ以上の場合は、液化ガス貯蔵取り扱いの届出及び設備工事（増改築工事含む）に関する届出を行う。
2） 貯蔵能力が５００ｋｇ以上～１０００ｋｇ未満の容器置場には散水冷却装置をもうける。
（神奈川県環境部工業保安課の指導による）
散水冷却装置は手動式散水とし，ＬＰＧ容器置場障壁外部に操作弁を設ける。（増改築工事含む）
但し，その位置に関しては，液化石油ガス設備工事届出書類提出先機関の確認を得る事。
3） 液化石油ガス安全設備設置については、燃焼器具等複数設置の場所にて、ガス漏れ警報器とガス遮断弁の連動とする。
ガス漏れ警報器取付位置は床面から３０cm以内で、かつ、燃焼器具から水平距離が４ｍ以内とする。（ガス漏れ警報器の取付位置は、施工時に電気設備工事と協議の上決定する）
4） 都市ガスとの併用配管とする。
5） 本工事請負人が「液化石油ガス設備工事施工」と「ガス供給事業者」とも異なる業者に下請発注する場合，請負人は相互の調整も十分にはかる事。また，工事区分として，「工事施工」のみで「ガス供給事業」をきまない場合であっても，請負人は，工事完了後次の図書等を当該工事に係わる「ガス供給事業者」に提出し，当該工事の内容を周知する事。
（１）完成図書（液化石油ガス設備工事の部分を朱色で色分け）
（２）ガス気密試験の写し
6） その他，横浜市建築局監修「機械設備工事施工マニュアル」（平成１０年版）Ｐ１９６「ガス設備」による。

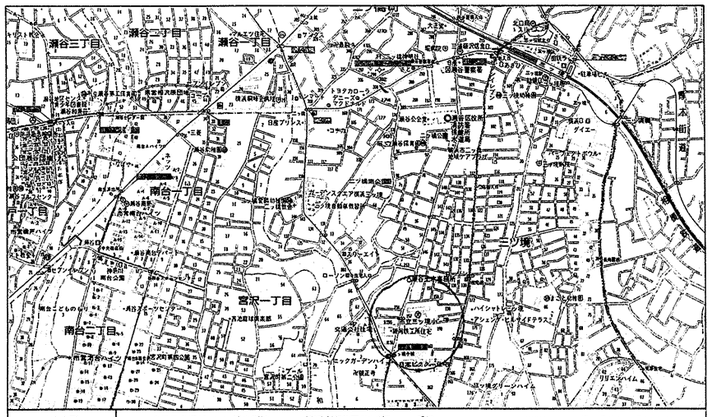


案内図　今回工事場所：三ツ境小学校　横浜市瀬谷区三ツ境157番地　TEL 045-391-5068

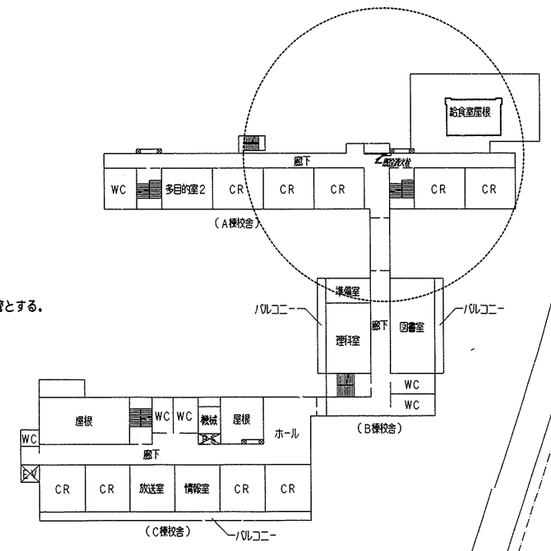


2階平面図　1/500

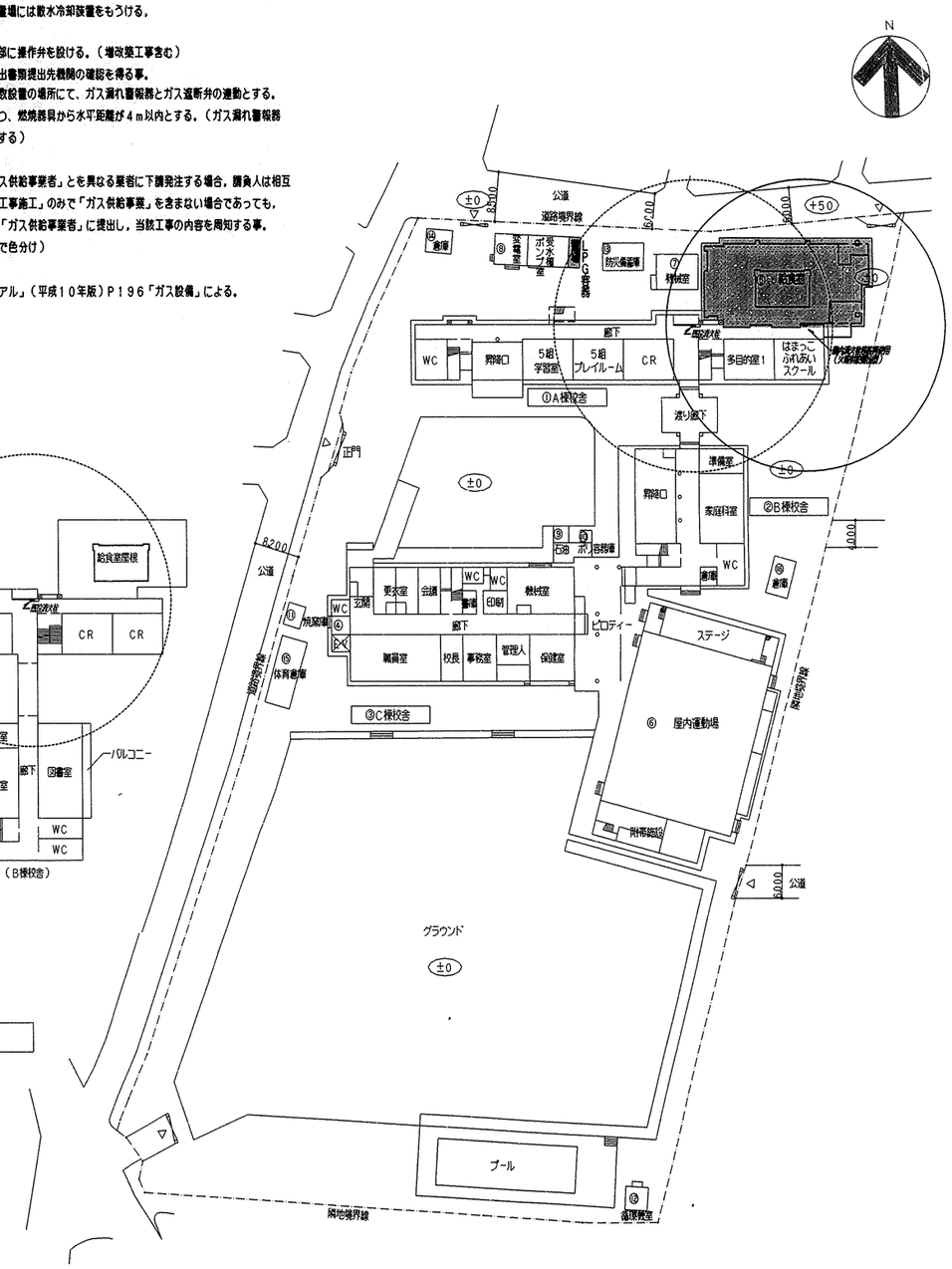


配置図，1階平面図　1/500

凡例　今回工事範囲を示す

| 工事名 | 三ツ境小学校給食室改築その他工事（衛生設備工事） | | | 年月日 | H13、6 |
|---|---|---|---|---|---|
| 図番 | P－ 2 | 工事概要・案内図・配置図・各階平面図 | | 縮尺 | 1/500 |
| 局長 | 部長 | 課長 | 係長 | 係員 | 所長 | 建築 | 設備 | 電気 |
| | | | | | | | | |

横浜市建築局　㈱ヒルズ建築設計工房　一級建築士 第207209号 菅野 英司

法 3

| 工事種別 | 用途番号 | 建物種類番号 | 建物固有番号 | 施設番号 | 建物種類番号 | 図面固有番号 | 特殊記号 |
|---|---|---|---|---|---|---|---|
| H | 1 | 4 | 1 5 5 0 | 1 1 | 5 | 0 0 3 | |

## 衛生凡例

| 記号 | 名称 | 材質 | 規格 |
|---|---|---|---|
| — - — | 給水管 | PA，PB：ポリエチレン粉体ライニング鋼管<br>PD　：　〃　（外面被覆） | JWWA K132（SGP-PA，PB）<br>〃　（SGP-PD） |
| — -- — | 給水揚水管 | PA，PB：ポリエチレン粉体ライニング鋼管<br>PD　：　〃　（外面被覆） | JWWA K132（SGP-PA，PB）<br>〃　（SGP-PD） |
| — X — | 消火管 | GP　：配管用炭素鋼鋼管（白管）<br>PS　：消火用ポリエチレン外面被覆鋼管 | JIS G 3452（白）<br>WSP044（SGP-PS） |
| — G — | ガス管 | GP　：配管用炭素鋼鋼管（白管）<br>PLP　：ポリエチレン被覆鋼管<br>CGP　：カラー鋼管<br>PE　：ポリエチレン管 | JIS G 3452（白）<br>JIS G 3469<br>JIS G 3452（ポリエチレン被覆）<br>JIS K 6774 |
| | | | |
| | | | |
| | 排水管 | GP　：配管用炭素鋼鋼管（白管）<br>VP　：硬質塩化ビニル管 | JIS G 3452（白）<br>JIS K 6741 |
| --------- | 通気管 | VP　：硬質塩化ビニル管 | JIS K 6741 |
| — I — | 給湯管 | CVA　：給湯用硬質塩化ビニルライニング鋼管<br>CVD　：　〃　（外面被覆） | WSP 043 |
| | 弁 | GV　：ゲートバルブ | JIS B（2013、2023、2031、2044） |
| | 弁 | BV　：ボールバルブ（逆止め機構付） | JIS B（2011、2021、2026、2041） |
| | チャッキ弁 | CVJIS 10kg／cm² | JIS B（2025、2045） |
| （水）（湯）（混合） | 水栓 | | |
| | | | |
| | | | |
| | 床排水トラップ | T7A－EW（参考型番） | |
| | 排水金物 | D金物、SNC | |
| | 流し排水トラップ | T14A、 | |
| | 洗濯機用排水トラップ | JT | |
| | 床上掃除口 | COA（ワンタッチ式） | |
| | 通気口 | VC（アルミ製） | |
| | フレキシブル継手 | FJ（SUS） | |
| | 屋内消火栓 | | |
| WH | リモコンスイッチ | WH　：給湯器 | |
| | ガス遮断弁 | | |
| GCP | ガス遮断弁　操作部<br>（ガス遮断弁コントローラー） | 燃焼器内蔵型 | |
| GC | ガスコック（ネジコック） | | |
| | ガスカラン | | |
| | ガス漏れ警報器 | DC24V | |

## 換気凡例

| 記号 | 名称 | 材質 | 規格 |
|---|---|---|---|
| —OA— | 外気又は換気送気 | 溶融亜鉛めっき鋼板 | JIS G 3302 |
| | 同上断面 | 溶融亜鉛めっき鋼板 | JIS G 3302 |
| —EA— | 排気 | 溶融亜鉛めっき鋼板 | JIS G 3302 |
| | 同上断面 | 溶融亜鉛めっき鋼板 | JIS G 3302 |
| | 吹出口（天井付） | アルミ製　※1 | |
| | 吸込口（天井付） | アルミ製 | |
| | ダンパー | VD　：風量調整ダンパー<br>FD　：防火ダンパー（温度ヒューズ　72℃）<br>FVD：防火・風量調整ダンパー | |
| | パイプフード | PF　：アルミ製 | |
| | ベントキャップ | VC　：アルミ製 | |
| | たわみ継手 | | |
| | 風量測定口 | | |
| | 点検口 | | |
| | | | |
| | 消音チャンバー | 消音内貼　GW25・GW50 | |
| | 中間ダクトファン | | |
| | 天井埋込換気扇 | | |
| | | | |

※1　下処理室，調理・洗浄室の吹出口は結露対策品とする。

## ダクトの工法

| | | |
|---|---|---|
| 一般換気 | 共板工法（コーナーボルトフランジ）　（Nシール） | |
| 機械室内 | アングルフランジ工法　（Nシール） | |
| 厨房排気 | アングルフランジ工法　（N＋A＋B　シール） | |
| | | |

## ダクトの区分

単位　Pa

| ダクト区分 | 常用圧力 | |
|---|---|---|
| | 正圧 | 負圧 |
| 低圧ダクト | ＋500　以下 | －500　以内 |
| 高圧1ダクト | ＋500　を越え　＋1,000以下 | －500　を越え　－1,000以内 |
| 高圧2ダクト | ＋1,000を越え　＋2,500以下 | ＋1,000を越え　＋2,500以下 |

注　1.　常用圧力とは、通常の運転時におけるダクト内圧をいう。

## ダクトの板厚

（mm）

| 材料名 | ダクト区分 | 矩形ダクト | | 円形ダクト | |
|---|---|---|---|---|---|
| | | ダクトの長辺 | 板厚 | ダクトの長辺 | 板厚 |
| 亜鉛鉄板 | 低圧ダクト<br>（一般換気・調理・洗浄室給気ダクト） | 450以下 | 0.5 | 450以下 | 0.5 |
| | | 450を越え　750以下 | 0.6 | 450を越え　710以下 | 0.6 |
| | | 750を越え1,500以下 | 0.8 | 710を越え1,000以下 | 0.8 |
| | | 1,500を越え2,200以下 | 1.0 | 1,000を越え1,250以下 | 1.0 |
| | | 2,200を越えるもの | 1.2 | | |
| | 厨房排気ダクト<br>（下処理・調理・洗浄室系統） | 450以下 | 0.6 | 300以下 | 0.5 |
| | | 450を越え1,200以下 | 0.8 | 300を越え　710以下 | 0.6 |
| | | 1,200を越え1,800以下 | 1.0 | 710を越え1,000以下 | 0.8 |
| | | 1,800を越えるもの | 1.2 | 1,000を越え1,250以下 | 1.0 |
| | | | | 1,250を越えるもの | 1.2 |
| | 高圧1.2ダクト | 450以下 | 0.8 | 200以下 | 0.5 |
| | | 450を越え1,200以下 | 1.0 | 200を越え　560以下 | 0.6 |
| | | 1,200を越えるもの | 1.2 | 560を越え　800以下 | 0.8 |
| | | | | 800を越え1,000以下 | 1.0 |
| | | | | 1,000を越えるもの | 1.2 |
| ステンレス | 厨房排気ステンレスダクト<br>（f－1・f－4接続ダクト） | 450以下 | 0.5 | 560以下 | 0.5 |
| | | 450を越え1,200以下 | 0.6 | 560を越え　800以下 | 0.6 |
| | | 1,200を越え1,800以下 | 0.8 | 800を越え1000以下 | 0.8 |
| | | 1,800を越えるもの | 1.0 | | |
| | | | | | |

| | | | | | | | | | | |
|---|---|---|---|---|---|---|---|---|---|---|
| 工事名 | 三ッ境小学校給食室改築その他工事（衛生設備工事） | | | | | | | 年月日 | H13、6 | |
| 図番 | P－3 | 凡例 | | | | | | 縮尺 | ―― | |
| 局長 | 部長 | 課長 | 係長 | 係員 | 所長 | 建築 | 設備 | 電気 | | |
| | | | | | | | | | | |
| 横浜市建築局 | | | | | ㈱ヒルズ建築設計工房<br>一級建築士 第207209号 菅野 毅司 | | | | | |

法 4

| 工事種別 | 用途番号 | 建物種類番号 | 建物固有番号 | 設備番号 | 建物種類番号 | 設備固有番号 | 特殊記号 |
|---|---|---|---|---|---|---|---|
| H | 1 | 4 | 155 | 01 | 15 | 004 | |

# 調理機器・家具リスト（区分表）

| NO | 名称 | 数量 | 工事区分 建築 | 衛生 | 教育 | 電気 | 既存再使 | 規格・寸法 W X D X H | 熱消費量 | 電圧 | 電気容量 | 衛生設備工事 給水 | 数量 | 給湯 | 数量 | 排水 | 数量 | ガス | 数量 |
|---|---|---|---|---|---|---|---|---|---|---|---|---|---|---|---|---|---|---|---|
| 検収室 | | | | | | | | | | | | | | | | | | | |
| ① | 台秤 | 1 | | | ● | | | 110Kg | | | | | | | | | | | |
| ② | 下足入（6人用） | 1 | ● | | | | | 1000X 350X1575 | | | | | | | | | | | |
| ③ | スノコ | 2 | ● | | | | | 700X 500X 75 | | | | | | | | | | | |
| ④ | 運搬車 | 3 | | | ○ | | | 900X 600X 750 | | | | | | | | | | | |
| ⑤ | 手洗い | 1 | | ※ | | | | YL220DS | （機器・器具表 P−5参照） | | | | | | | | | | |
| ⑥ | 球根皮むき機 | 1 | | | ● | | | 480X 760X 840 | | 3φ200V | 0.4kw | 13A標水栓 YT250SV6 | 1 | | | | | | |
| 前室 | | | | | | | | | | | | | | | | | | | |
| ⑦ | 下足入 | 1 | ● | | | | | 900X 350X1258 | | | | | | | | | | | |
| ⑧ | 靴履き替えスノコ | 2 | ● | | | | | 700X 500X 75 | | | | | | | | | | | |
| ⑨ | 下足入 | 1 | ● | | | | | 500X 350X1282 | | | | | | | | | | | |
| ⑩ | 保存食用冷凍庫 | 1 | ● | | | | | 770X 800X 930 | | 1φ100V | 0.5kw | | | | | 50 JT-4 | 1 | | |
| | | | | | | | | | | | | | | | | | | | |
| 下処理室 | | | | | | | | | | | | | | | | | | | |
| ⑪ | 4槽流し（スポンジ台付） | 1 | ● | | | | | 3090X 800X 800 | | | | シングルレバー混合栓 13A標水栓（両開ハンドル） | YTKJ30UX 4 YT28AH13 1 | | | | | | |
| ⑫ | 3槽流し（スポンジ台付） | 1 | ● | | | | | 2340X 800X 800 | | | | シングルレバー混合栓 13A標水栓（両開ハンドル） | YTKJ30UX 3 YT28AH13 1 | | | | | | |
| ⑬ | 野菜裁断機用設置台 | 1 | ● | | | | | 1000X 650X 600 | | | | | | | | | | | |
| ⑭ | 野菜裁断機 | 1 | | | ● | | | 380X 615X 445 | | 3φ200V | 0.2kw | 13A標水栓（両開ハンドル） YT28AH | 1 | | | | | | |
| ⑮ | 移動調理台 | 2 | ● | | | | | 1200X 700X 800 | | | | | | | | | | | |
| ⑯ | 器具消毒保管庫（5） | 1 | | | | ○ | | 1200X 900X1900 | | 3φ200V | 0.5kw | | | | | | | | |
| ⑰ | 手洗い | 1 | | ※ | | | | YL112 | （機器・器具表 P−5参照） | | | | | | | | | | |
| ⑱ | 掃除用流し | 1 | | ※ | | | | NS210(YSK322) | （機器・器具表 P−5参照） | | | | | | | | | | |
| 調理室 | | | | | | | | | | | | | | | | | | | |
| ⑲ | 食品冷凍冷蔵庫（パススルータイプ） | 1 | | | ○ | | | 1900X 870X2100 | | 1φ100V | 1.0kw | | | | | | 1 | | |
| ⑳ | 食缶消毒保管庫（2） | 1 | | | ○ | | | 1900X 950X1880 | | 3φ200V | 13.5kw | | | | | COD50 | 1 | | |
| ㉑ | 器具消毒保管庫（3） | 1 | | | | ○ | | 1800X 900X1880 | | 3φ200V | 19.2kw | | | | | (COD50) | ㉒ 兼用 | | |
| ㉒ | 器具消毒保管庫（4） | 1 | ● | | | | | 1000X 550X1900 | | 3φ200V | 5.4kw | | | | | COD50 | 1 | | |
| ㉓ | 2槽流し（スポンジ台付） | 1 | ● | | | | | 1500X 800X 800 | | | | シングルレバー混合栓 13A標水栓（両開ハンドル） | YTKJ30UX 2 YT28AH13 1 | | | | | | |
| ㉔ | 電動缶切り機 | 1 | | | ● | | | 230X 450X 388 | | 1φ100V | 0.1kw | | | | | | | | |
| ㉕ | ミキサー | 1 | | | ● | | | 500X 370X 930 | | 1φ100V | 0.4kw | | | | | | | | |
| ㉖ | リンゴ芯取り機 | 1 | | | ● | | | 340X 390X1085 | | | | | | | | | | | |
| ㉗ | コンロ台 | 1 | ● | | | | | 800X 700X 800 | | | | | | | | | | | |
| ㉘ | ガスコンロ | 1 | | ※ | | | | 600X 450X 180 | 8000kcal/h | | | | | | | | | 8.5LA コンセントヒューズコック | 1 |
| ㉙ | 油濾過機 | 1 | ● | | | | | 580X 580X 700 | | | | | | | | | | | |
| ㉚ | スチームコンベクション | 1 | | | ○ | | | 1050X 920X1950 | 53000kcal/h | | | 20A ボールバルブ | 1 | | | 間接排水口 50A | 1 | 25A ネジコック | 1 |
| ㉛ | 移動台 | 1 | ● | | | | | 1500X 750X 800 | | | | | | | | | | | |
| ㉜ | 移動台 | 4 | ● | | | | | 900X 800X 800 | | | | | | | | | | | |
| ㉝ | 回転釜（ステンレス釜） | 2 | ● | | | | | 有効110リットル | 32000kcal/h | | | | | | | | | 25A ネジコック | 2 |
| ㉞ | 回転釜（鋳鉄釜） | 3 | ● | | | | | 有効110リットル | 32000kcal/h | | | | | | | | | 25A ネジコック | 3 |
| ㉟ | 移動台 | 1 | | | ○ | | | 1200X 750X 800 | | | | | | | | | | | |
| ㊱ | 移動台 | 4 | | | ○ | | | 800X 750X 800 | | | | | | | | | | | |
| ㊲ | 野菜裁断機用設置台 | 1 | ● | | | | | 1000X 650X 600 | | | | | | | | | | | |
| ㊳ | 野菜裁断機 | 1 | | | ○ | | | 380X 615X 445 | | 3φ200V | 0.2kw | 13A標水栓 YT28AH13 | 1 | | | | | | |
| ㊴ | ふきん用流し | 1 | ● | | | | | 710X 550X 800 | | 3φ200V | 0.2kw | シングルレバー混合栓 13A標水栓 | | YTKJ30UX 1 YT28AH13 1 | | | | | |
| ㊵ | 手洗い | 1 | | ※ | | | | YL112 | （機器・器具表 P−5参照） | | | | | | | | | | |
| ㊶ | 配膳カウンター戸棚 | 1 | ● | | | | | 6160X1000X2790 | | | | | | | | | | | |
| ㊷ | 調理南が食品保冷庫 | 1 | | | ○ | | | 1500X 900X1920 | | 1φ100V | 0.2kw | | | | | 50 JT-4 | 1 | | |
| | | | | | | | | | | | | | | | | | | | |
| | 調理室・下処理室間カウンター | 1 | | | | | | | | | | | | | | 排水口 | 1 | | |

| NO | 名称 | 数量 | 工事区分 建築 | 衛生 | 教育 | 電気 | 既存再使 | 規格・寸法 W X D X H | 熱消費量 | 電圧 | 電気容量 | 衛生設備工事 給水 | 数量 | 給湯 | 数量 | 排水 | 数量 | ガス | 数量 |
|---|---|---|---|---|---|---|---|---|---|---|---|---|---|---|---|---|---|---|---|
| 洗浄室 | | | | | | | | | | | | | | | | | | | |
| ㊸ | 食器消毒保管庫（1） | 1 | | | ○ | | | 2800X 950X2140 | | 3φ200V | 18.45kw | | | | | | | | |
| ㊹ | 食器返却カウンター | 1 | ● | | | | | 3740X 847X 800 | | | | | | | | 排水口 | 2 | | |
| ㊺ | 4槽流し（スポンジ台付） | 2 | ● | | | | | 3090X 800X 800 | | | | シングルレバー混合栓 13A標水栓（両開ハンドル） | | YTKJ30UX 8 YT28AH13 2 | | | | | |
| ㊻ | 水切り台 | 1 | ● | | | | | 900X 800X 800 | | | | | | | | 間接排水口 50A | 1 | | |
| ㊼ | 食器洗浄機（2槽式） | 1 | | ※ | | | | 3000X1200X1400 | 24000kcal/h | 3φ200V | 5.34kw | 20A ボールバルブ | 1 | 20A ゲートバルブ | 1 | 間接排水口 100A | 1 | 20A ネジコック | 1 |
| | | | | | | | | | （機器・器具表 P−5参照） | | | | | | | | | | |
| ㊽ | 移動台 | 1 | | | ○ | | | 800X 750X 850 | | | | | | | | | | | |
| ㊾ | 掃除用流し | 1 | | ※ | | | | NS210(YSK322) | （機器・器具表 P−5参照） | | | | | | | | | | |
| ㊿ | 手洗い | 1 | | ※ | | | | YL220DS | （機器・器具表 P−5参照） | | | | | | | | | | |
| | | | | | | | | | | | | | | | | | | | |
| 残さ処理コーナー | | | | | | | | | | | | | | | | | | | |
| 51 | 食缶返却カウンター | 1 | ● | | | | | 1800X 700X 600 | | | | | | | | | | | |
| 52 | 水切り・洗浄1槽流し | 1 | ● | | | | | 800X 800X 800 | | | | シングルレバー混合栓 13A標水栓（両開ハンドル） | | YTKJ30UX 1 YT28AH13 1 | | | | | |
| 53 | 台秤 | 2 | | | ● | | | | | | | | | | | | | | |
| 食品庫 | | | | | | | | | | | | | | | | | | | |
| 54 | 食品棚（可動式） | 各1 | ● | | | | | A 2300X 600X2000 B 1800X 600X2000 | | | | | | | | | | | |
| 熱品庫 | | | | | | | | | | | | | | | | | | | |
| 55 | 熱品棚（可動式） | 1 | ● | | | | | 1700X 450X2100 | | | | | | | | | | | |
| 配膳室 | | | | | | | | | | | | | | | | | | | |
| 56 | パン棚 | 1 | ● | | | | | 2700X 600X1550 | | | | | | | | | | | |
| 57 | パン飾り替え台 | 1 | | | ○ | | | 600X 500X 800 | | | | | | | | | | | |
| 58 | サンプルケース | 1 | | | ● | | | 450X 350X 600 | | | | | | | | | | | |
| 59 | 掃除用流し | 1 | | ※ | | | | NS210(YSK322) | （機器・器具表 P−5参照） | | | | | | | | | | |
| 60 | 手洗い | 1 | | ※ | | | | YL220DS | （機器・器具表 P−5参照） | | | | | | | | | | |
| | | | | | | | | | | | | | | | | | | | |
| パン焼き場 | | | | | | | | | | | | | | | | | | | |
| 61 | パン焼き用スノコ | 2 | ● | | | | | 700X 500X 75 | | | | | | | | | | | |
| 牛乳置き場 | | | | | | | | | | | | | | | | | | | |
| 62 | 牛乳保冷庫 | 1 | | | ○ | | | 1800X1000X2250 | | 1φ100V | 0.8kw | | | | | 50 JT-4 | 1 | | |
| 事務コーナー | | | | | | | | | | | | | | | | | | | |
| 63 | 事務机 | 1 | | | ○ | | | | | | | | | | | | | | |
| 64 | 事務椅子 | 1 | | | ○ | | | | | | | | | | | | | | |
| 65 | 整理棚 | 1 | | | ○ | | | 600X 400X1800 | | | | | | | | | | | |
| 休憩室 | | | | | | | | | | | | | | | | | | | |
| 66 | 座卓 | 1 | | | ○ | | | | | | | | | | | | | | |
| 67 | 流し台 | 1 | ● | | | | | 900X 500X1900 | | | | | | | | | | | |
| 68 | 戸棚 | 1 | ● | | | | | 900X 500X 450 | | | | | | | | | | | |
| 脱衣・更衣室・踏込み | | | | | | | | | | | | | | | | | | | |
| 69 | 更衣ロッカー（3人用） | 各1 | | | ○ | | | 712X 515X1790 | | | | | | | | | | | |
| 70 | 洗濯機パン | 2 | ● | | | | | 900X 650X 90 | | | | | | | | | | | |
| 71 | 洗濯機 | 1 | | | ○ | | | | | 1φ100V | 0.5kw | 洗濯機用水栓 YTW10 | 2 | | | | | | |
| 72 | 乾燥機 | 2 | | | ○ | | | | | 1φ100V | 1.2kw | | | | | | | | |
| 73 | 棚 | 1 | ● | | | | | 600X 300X 25 | | | | | | | | | | | |
| 74 | 戸棚 | 1 | ● | | | | | 800X 300X 800 | | | | | | | | | | | |
| 75 | 手洗い | 1 | | ※ | | | | YL112 | （機器・器具表 P−5参照） | | | | | | | | | | |
| トイレ | | | | | | | | | | | | | | | | | | | |
| 76 | 棚 | 1 | ● | | | | | 1310X 400X 25 | | | | | | | | | | | |
| シャワー室 | | | | | | | | | | | | | | | | | | | |
| 77 | シャワーユニット | 1 | ● | | | | | 800X1100X2075 | | | | | | | | | | | |
| | 洗場 | 1 | | | | | | | | | | 13A標水栓 13-F7 | 2 | | | | | | |
| | 外壁面（北・東） | 2 | | | | | | | | | | カップリング散水栓 Y122SA13 SUS鋼鉄製BOX | 2 | | | | | | |
| | グリストラップ | 1 | | | | | | | | | | 13A標水栓13-F7 水栓住H=1000共 | 1 | | | | | | |

| 工事名 | 三ツ境小学校給食室改築その他工事（衛生設備工事） | | | 年月日 | H13、6 |
|---|---|---|---|---|---|
| 図番 | P− 4 | 調理関連備品リスト・器具表 | | 縮尺 | ―― |
| 所長 | 部長 | 課長 | 係長 | 係員 | 所長 | 建築 | 設備 | 電気 |

横浜市建築局

㈱ヒルズ建築設計工房
一級建築士 第207209号 菅野 崇司

1）既存備品も再使用するものは全て 移設 再設置 運転調整を含むものとする
2）機器メーカー名・品番等の記入のあるものは全て、指定品または同等品以上とする。
3）流し台は全て指定の調配管 穴明けを含むものとする
4）機器は移動する物ものでき 耐震固定 試運転調整を含むものとする
5）材質は特記なき限り SUS304とする
6）製作前に監督員に承認図を提出すること

・※印は衛生設備工事品、教育備品の○印は納入予定備品、●印は再利用備品を示す。
・教育備品の納入時には、各担当者と調整を行うこと
・食品消毒保管庫、食缶消毒保管庫、調理南食品保冷庫、食品冷凍冷蔵庫及び牛乳保冷庫のふさぎ工事（回り縁）は建築工事とする
・固定備品と壁面固定には、シーリングを施工のこと。

法 5

| 工事種別 | 用途番号 | 建物種類番号 | 建物固有番号 | 施設番号 | 建物種類番号 | 図面固有番号 | 特殊記号 |
|---|---|---|---|---|---|---|---|
| H | 14 | 15 | 501 | 15 | 00 | 5 | |

## 器具表

| 設置場所 | 器具名 | 記号 | 数量 | 仕様 |
|---|---|---|---|---|
| 屋上 | 瞬間給湯機 | 屋外壁掛形 | 1組 | （50号～55号） 最大ガス消費量96,000kcal／h～105,000Kcal／hX2（2連結） |
| | | | | 配管カバー・リモコンスイッチ（コード共）・防水形プラグ付 |
| 休憩室 | 電気ヒートポンプ式エアコン | 壁掛形 | 1 | 冷房能力 右欄機器表ACP参照。<br>暖房能力 右欄機器表ACP参照。 |
| 便所 | 洋風大便器 | YC430+YSS430BABL | 1 | 密結形便器防露式ロータンク、紙巻器YTS116MD（スペアー付）共 |
| | 手洗器 | YL5+YTL19A | 1 | 壁掛袖付手洗器，自閉式立水栓 |
| 更衣室 | 洗面器 | YL221+YTS125 | 1 | 2バルブ式混合栓，水石けん入れ、排水金具 |
| | 化粧鏡 | YTS119ASR3 | 1 | 363x455 |
| | 洗濯機用水栓 | YTW10 | 2 | 緊急止水栓付横水栓 |
| 調理室<br>下処理室 | 洗面器 | YL112+YTEL58X | 2 | 自動水栓（混合栓），水石けん入れ、排水金具，光電センサー（埋込形） |
| | 化粧鏡 | YTS119ASR3 | 2 | 363x455 |
| 洗浄室<br>検収室<br>配膳ホール | 洗面器 | YL220DS+YTEL50ARX | 3 | 自動水栓（混合栓），水石けん入れ，排水金具，他付属品共 |
| | 化粧鏡 | YTS119ASR3 | 1 | 363x455（配膳ホール） |
| 洗面器上部<br>~~給水管，配管管~~ | 化粧棚 | YS3R | 2 | 陶器製 450X140程度 |
| 洗濯機掃除用具入 | 掃除用流し | NS210(YSK322) | 1 | リムカバー Sトラップ 給湯栓 給水栓 共栓 取付金具 |
| | 洗濯機用水栓 | YTW10 | 1 | 緊急止水栓付横水栓 |
| 掃除用具入 | 掃除用流し | NS210(YSK322) | 2 | リムカバー Sトラップ 給湯栓 給水栓 共栓 取付金具 |
| ~~機器・材料置・倉庫~~<br>~~調理室・洗浄室・検収~~ | ペーパータオルホルダー | YYKT100#SC1又はKF-15 | 6 | 樹脂製 |

## 食器洗浄機 仕様

| | |
|---|---|
| 機種 | ボイラー内蔵型水圧式食器洗浄機（2槽式） ※ドライ仕様 自動ストップ機能付き |
| 給湯方式 | 洗浄機専用内蔵ボイラーにより昇温 ※排気温度260℃以下 |
| 洗浄能力 | 1時間当り 6,000個以上の処理が可能なものとする（直径140mmの食器洗浄時） |
| 電機容量 | 3P-200V、コンベアモーター、ポンプモーター 他 5.79KW以下 |
| ガス消費量 | 17,000 ～ 24,000Kcal／h |
| 外形寸法 | 3,000X1,250X1,400 程度 |
| 摘要 | ① 材質はSUS430とする。<br>② スイッチボックス及びモーター等は水のかからない構造とする。<br>③ 側面はすべてステンレスで覆い、保守を要する場合は着脱式とする。<br>④ 内蔵ボイラーの排気筒は直径150φとし、材質はSUS304とする。<br>⑤ ボイラー上部の排気筒は床面より1,800Hまでの分に、カバー（網等）をする。<br>⑥ 水道直結部は水道局基準とする。<br>⑦ 内蔵ボイラーにはボールタップを使用する。<br>⑧ スイッチボックス内部はマグネット式安全装置付とする。<br>⑨ 洗浄室内（コンベア左右）に消音用カーテンを取り付ける。<br>⑩ コンベアの有効幅は750以上とし、高さは850程度とする。<br>⑪ コンベアの速度は可変とする。<br>⑫ ノズルパイプは容易に取り外し可能な構造とする。<br>⑬ 仕上げ用給湯シャワー付とする。<br>⑭ 自動点火（圧電着火）とする。<br>⑮ 水栓取付 （YT28AH13）<br>尚、下記の安全装置を内蔵するものとする。<br>1．立ち消え安全装置。2．空焚き防止装置。3．非常停止装置。 |

## ガス消費量

| | 設置場所 | 器具名 | 数量 | ガス入力（kcal／h） 1台あたり | 計 | |
|---|---|---|---|---|---|---|
| | 屋上 | 瞬間給湯機 | 2 | 105,000 | 210,000 | |
| | | GHP（将来工事用） | 1 | | | 16HP相当 |
| | | | | | | |
| | | （室外計） | | | 251,000 | |
| Q2 | 洗浄室 | 食器洗浄機 | 1 | 24,000 | 24,000 | 30kQ |
| Q1 | 調理室 | 回転釜 | 5 | 32,000 | 160,000 | 40kQ |
| Q1 | | ガスコンロ | 1 | 8,000 | 8,000 | 40kQ |
| Q2 | | スチームオーブン（別途工事） | 1 | 53,000 | 53,000 | 30kQ |
| | 洗浄室<br>調理室 | （計） | | | (245,000) | |
| | | 合計 | | | 496,000 | |
| | | （室内計） | | | *1(245,000) | |
| | | | | | LPG換算量 41.3 kg/h | |

● 火を使用する室に設置する換気設備（建設省告示1826号）
（調理室・洗浄室系統）
V=40・K・Q 、 V=30・K・Q
（食器洗浄機・スチームコンベクションオーブン）
K=LPG：12.9㎥／kg
Q1=168,000kcal／h Q2=77,000kcal／h

V=40x12.9㎥／kgx(168,000kcal／h／12,000kcal／kg)
+30x12.9㎥／kgx( 77,000kcal／h／12,000kcal／kg)
=9,707㎥／h<換気機器能力 10,369㎥／h
（FE-1,6極運転時）にて上記計算値を満足する。

## 電気機器 発熱量

| 設置場所 | 器具名 | ヒーター電気容量（kw） 保管庫交互運転 | 保管庫同時運転 | 発熱量（kcal／h） 保管庫交互運転 | 保管庫同時運転 |
|---|---|---|---|---|---|
| 洗浄室 | 食器消毒保管庫 | 16.2（最大値） | 16.2 | 13,932 | 13,932 |
| 〃 | 食缶消毒保管庫 | | 12.0 | | 10,320 |
| 調理室 | 器具消毒保管庫2台 | | | | |
| 下処理室 | 器具消毒保管庫1台 | | | | |
| 更衣室 | 乾燥機 | 2.4 | 2.4 | 2,064 | 2,064 |
| 計 | | | | *1(15,996) | |

◆ 1kw=860kcal／hとする。

＊ 電気容量（ヒーター）の算定は、保管庫交互運転を標準とする。
上表の数値は参考値とする。実施設計においては、空欄部を含め電気担当者に確認のこと。

● 給食室の最大消費熱量のチェック（参考）
ガス器具の消費熱量 *1 245,000kcal／h
電気機器（ヒーター等） 15,996kcal／h
（保管庫交互運転）
計 260,996kcal／h<
300,000Kcal／h

*1 最大消費熱量が、300,000Kcal／h以上
且つ、多量の火気を使用する部分で
床面積が200㎡以上になる場合には、
消防法施行令13条による消火設備が必要となる。

## フード一覧表（ステンレス板 SUS304 ヘアーライン仕上）

| 記号 | 器具名 | 数量 | 寸法 | 風量（CMH） | ダンパー寸法 | グリスフィルター／1フード 寸法 | 数量 | 面風速 |
|---|---|---|---|---|---|---|---|---|
| f-1 | 食器洗浄機 | 1 | 3,400x1,300(格形) | 3,190 | VD300X300X2 | | | 0.2m/s |
| f-2 | スチームコンベクションオーブン<br>ガスコンロ | 1 | 2,100x1,100(格形) | 2,500 | | 500X500X25~30t<br>(400X300FVS付) | 4 | 0.3m/s |
| f-3 | 回転釜 | 2 | 2,700x1,200(山形) | 3,500 | | 500X500X25~30t<br>(500X300FVS付) | 4 | 0.3m/s |
| f-4 | 回転釜（和え物用） | 1 | 1,200x1,200(山形) | 1,600 | VD400X200 | | | 0.3m/s |
| | | | | | | | | |

☆下処理室・調理室・洗浄室の給・排気量は同一になるようにエアーバランスを考慮する。

## 換気計算表

| 室名 | 器具名 | 面積 Af（㎡） | 天井高 h（m） | 容積 VR（㎥） | 換気方法 | 換気回数（㎥／h）容積（㎥）X回数（回／h） 回数（回／h） | 換気量（㎥／h） | フード面 風速 0.2or0.3m／s フード面積（㎡） | 風量（㎥／h） | 火気使用換気量（㎥/h）40X000108XQ Q(TG消費量)（kcal/h） | 30kQ換気量（㎥／h） | 40kQ換気量（㎥／h） | 決定風量（㎥／h） | 換気機器 | 記号 |
|---|---|---|---|---|---|---|---|---|---|---|---|---|---|---|---|
| 下処理室 | | 32.7 | 2.5 | 81.8 | 第1種 | 10 | 818 | | | | | | 820 | | |
| 調理室 | 回転釜・コンロ | 68.0 | 2.5 | 170.0 | 第1種 | | | 0.3X10.2 | 11,048 | 168,000 | | 7,258 | 11,100 | | 40KQ(火気使用) |
| | スチームコンベクションオーブン | | | | | | | | | 53,000 | 1,717 | | | | |
| 調理室・洗浄室排気 | | 119.0 | 2.5 | 297.5 | 第1種 | | 595 | (給)X(排) | | | | | 600 | | 30KQ(火気使用) |
| 洗浄室 | 食器洗浄機 | 51.0 | 2.5 | 127.5 | 第1種 | | | 0.2X4.42 | 3,190 | 24,000 | 778 | | 3,190 | | |
| 計 | | | | | | | | | | | | | 15,710 | 片吸込シロッコファン | FE-1、FS-1 |
| 掃除具入れ（下処理） | | 1.0 | 2.5 | 2.5 | 第3種 | 10 | 25 | | | | | | 30 | 天井埋込形 | FE-2 タイマー制御 |
| 冷凍冷蔵庫 | | 消費電力P： 1.0 kW | | | 第3種 | （廃熱） | 116 | | | | | | 120 | 天井埋込形 | FE-3 サーモ制御 |
| 掃除具入れ（洗浄） | | 1.0 | 2.5 | 2.5 | 第3種 | 10 | 25 | | | | | | 30 | 天井埋込形 | FE-4 タイマー制御 |
| 前室 | 事務・保存食用冷蔵庫 | 20.32 | 2.5 | 50.8 | 第3種 | 3 | 152 | | | | | | 160 | 天井埋込形 | FE-5 サーモ制御+強制 |
| 物品庫 | | 3.0 | 2.5 | 7.5 | 第3種 | 5 | 37 | | | | | | 40 | 天井埋込形 | FE-6 |
| 食品庫 | | 6.09 | 2.5 | 15.2 | 第3種 | 5 | 76 | | | | | | 80 | 天井埋込形 | FE-7 |
| 検収室 | | 11.52 | 2.5 | 28.8 | 第3種 | 10 | 288 | | | | | | 290 | 天井埋込形 | FE-8 |
| 更衣室 | 洗濯機，乾燥機 | 9.63 | 2.42 | 23.3 | | | | | | | | | | | |
| | | 消費電力P： 1.2 kW | | | 第3種 | （廃熱） | 139 | | | | | | 280 | 天井埋込形 | FE-9 |
| 便所 | | 2.1 | 2.3 | 4.8 | 第3種 | 10 | 48 | | | | | | 50 | 天井埋込形 | FE-10 |
| シャワー・脱衣室 | | 2.4 | 2.1 | 5.0 | 第3種 | 10 | 50 | | | | | | 50 | 天井埋込形 | FE-11 |
| 休憩室・脱衣更衣室 | | 9.18 | 2.4 | 22.0 | 第3種 | 5 | 110 | | | | | | 110 | 天井埋込形 | FE-12 |
| 配膳ホール | | 55.65 | 2.5 | 139.1 | 第3種 | 5 | 695 | | | | | | 350X2 | 天井埋込形X2台 | FE-13 |
| 残さコーナー | | | | | | | | | | | | | | | |
| 牛乳置場 | | 消費電力P： 0.8 kW | | | 第3種 | （廃熱） | 92 | | | | | | 100 | 天井埋込形 | FE-14 サーモ制御 |
| 食品保冷庫 | | 消費電力P： 0.6 kW | | | 第3種 | （廃熱） | 69 | | | | | | 70 | 天井埋込形 | FE-15 サーモ制御 |
| 掃除具入れ（配膳） | 洗濯機・乾燥機 | 消費電力P： 1.2 kW | | | 第3種 | （廃熱） | 139 | | | | | | 140 | 天井埋込形 | FE-16 |

## 機器表

| 記号 | 名称 | 数量 | 機器仕様 仕様 | 備考 |
|---|---|---|---|---|
| FS-1 | 調理・洗浄室系統 送風機 | 1 | 型式 片吸込シロッコファン（極数変換モータ付 4/6極） 床置き型 （防振架台 ゴム付）<br>#4 1/2x15,710CMHx52mmAqx5.5kw (3φX200V) | 基礎（建築工事） |
| FE-1 | 調理・洗浄室系統 排風機 | 1 | 型式 片吸込シロッコファン（極数変換モータ付 4/6極） 床置き型 （防振架台 ゴム付）<br>#4 x15,710CMHx48mmAqx5.5kw (3φX200V) | 基礎（建築工事） |
| FE-2 | 掃除具入れ（下処理） 排風機 | 1 | 天井埋込形（低騒音形） 100φx 30CMHx12mmAq (1φX100V) | タイマー制御（電気設備工事） |
| FE-3 | 冷凍冷蔵庫 〃 | 1 | 天井埋込形（低騒音形） 150φx120CMHx10mmAq (1φX100V) | サーモ制御 （消費電力240W以下） |
| FE-4 | 掃除具入れ（洗浄） 〃 | 1 | 天井埋込形（低騒音形） 100φx 30CMHx 6mmAq (1φX100V) | タイマー制御（電気設備工事） |
| FE-5 | 前室（事務・保存食用冷蔵庫） 〃 | 1 | 天井埋込形（低騒音形） 150φx160CMHxi2mmAq (1φX100V) | サーモ制御+強制 （消費電力240W以下） |
| FE-6 | 物品庫 〃 | 1 | 天井埋込形（低騒音形） 100φx 40CMHx12mmAq (1φX100V) | |
| FE-7 | 食品庫 〃 | 1 | 天井埋込形（低騒音形） 150φx 80CMHx10mmAq (1φX100V) | |
| FE-8 | 検収室 〃 | 1 | 天井埋込形（低騒音形） 150φx290CMHx 6mmAq (1φX100V) | |
| FE-9 | 更衣室（乾燥機） 〃 | 1 | 天井埋込形（低騒音形） 150φx280CMHx10mmAq (1φX100V) | |
| FE-10 | 便所 〃 | 1 | 天井埋込形（低騒音形） 100φx 50CMHx12mmAq (1φX100V) | |
| FE-11 | シャワー・脱衣室 〃 | 1 | 天井埋込形（2室換気用） 100φx 50CMHx 8mmAq (1φX100V) | |
| FE-12 | 休憩室・脱衣更衣室 〃 | 2 | 天井埋込形（低騒音形） 100φx110CMHx 6mmAq (1φX100V) | |
| FE-13 | 配膳ホール・残さコーナー 〃 | 2 | 天井埋込形（低騒音形） 150φx350CMHx10mmAq (1φX100V) | |
| FE-14 | 牛乳置場 〃 | 1 | 天井埋込形（低騒音形） 150φx100CMHx12mmAq (1φX100V) | サーモ制御 （消費電力240W以下） |
| FE-15 | 食品保冷庫 〃 | 1 | 天井埋込形（低騒音形） 100φx 70CMHx12mmAq (1φX100V) | サーモ制御 （消費電力240W以下） |
| FE-16 | 掃除具入れ（配膳）（洗濯機・乾燥機） | 1 | 天井埋込形（低騒音形） 150φx140CMHx10mmAq (1φX100V) | |
| AFU-1 | エアフィルターユニット | 1 | プレフィルタ（不織布 AF60%） 500x500x 25tx9枚（連結型）<br>フィルタケーシング，差圧計（メイク後点警報保持型） | 前室の送排風機操作パネル（電気工事）に差圧警報表示。<br>参考寸法 1,600Wx200Dx1,600H |
| | | | | |
| | | | | |
| ACP | ルームエアコン | | 壁掛形<br>冷房能力 ：3.6kW 冷媒管 ：6.4φx9.5φ（新冷媒採用品（ODPゼロ）<br>暖房能力 ：4.5kW 消費電力：1φ 100V 1.43kW （INV.） | |

## 送風機特性（理論相似則値）

| | 4/6 電動機 4極 | 6極 | |
|---|---|---|---|
| 極数 | | | |
| 風量 | 100% | 66% | 4/6 |
| 静圧 | 100% | 44% | (4/6)² |

☆タイマー制御によるFEの運転時間は、調理時間帯以外の運転とする。
※電気容量及び各寸法は，参考値とする。

| | | | |
|---|---|---|---|
| 工事名 | 三ッ境小学校給食室改築その他工事（衛生設備工事） | 年月日 | H13、6 |
| 図番 | P-5 機器表・器具表（換気計算書） | 縮尺 | —— |

| 局長 | 部長 | 課長 | 係長 | 係員 | 所長 | 建築 | 設備 | 電気 |
|---|---|---|---|---|---|---|---|---|
| | | | | | | | | |

横浜市建築局

㈱ビルズ建築設計工房
一級建築士 第207209号 菅野 兼司

法 6

| 工事種別 | 用途番号 | 建物種類番号 | 建物固有番号 | 施設番号 | 建物種類番号 | 建物固有番号 | 特殊記号 |
|---|---|---|---|---|---|---|---|
| H | 14 | 15 | 501 | 15 | 00 | 6 | |

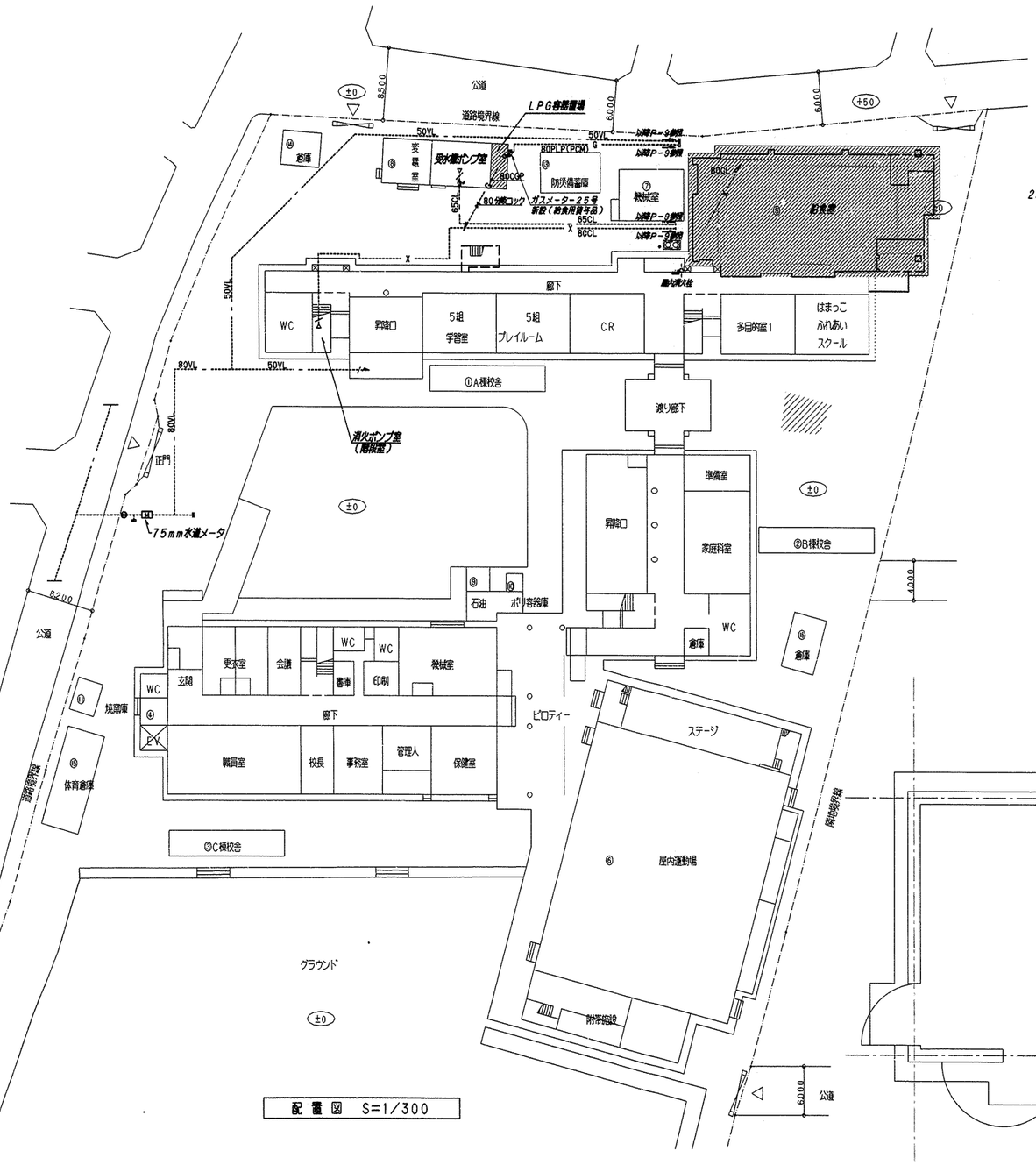


配置図 S=1/300

集合装置系統図

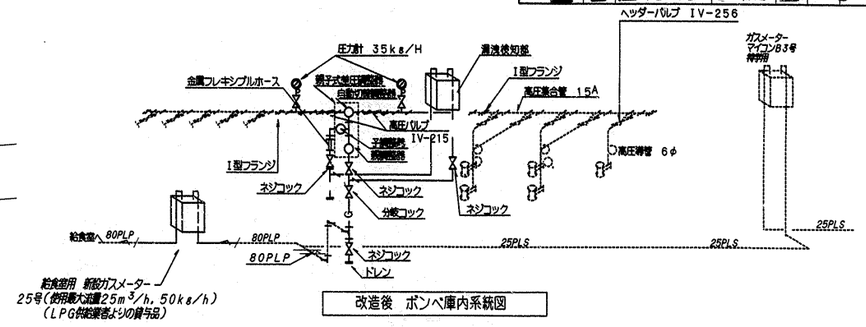


改造後 ボンベ庫内系統図

(注) 1. 給食室改築によるガス(LPG)消費量の増加に伴い, 自動切替式調整器を20kg/hより50kg/hに交換し, 漏洩検知を付加する。
2. ガスメーター(LPG)13号より50号に交換する。(LPG供給業者より貸与)
3. ガス配管は将来都市ガス切替可能な併用配管とする。
4. 高圧管は調整器の出口ユニオンまでとする。

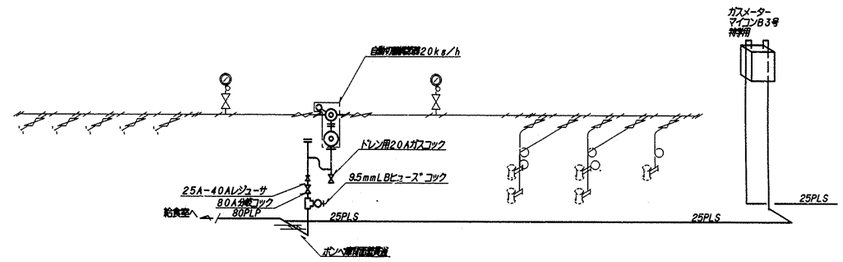


改造前 ボンベ庫内系統図

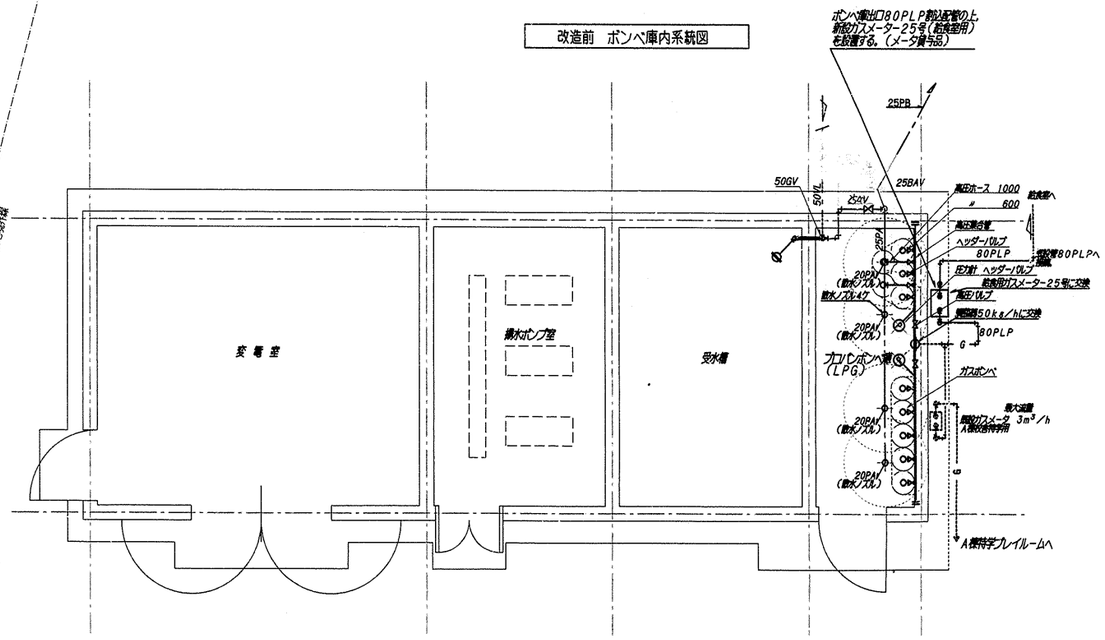


受水槽 プロパンボンベ小屋 配管平面図 1/50

| 工事名 | 三ツ境小学校給食室改築その他工事(衛生設備工事) | | | 年月日 | H13. 6 |
|---|---|---|---|---|---|
| 図番 | P- 6 | 屋外配管平面図・LPG改造図 | | 縮尺 | 1/300, 1/50 |
| 局長 | 部長 | 課長 | 係長 | 係員 | 所長 | 建築 | 設備 | 電気 |

横浜市建築局

㈱ヒルズ建築設計工房
一級建築士 第207209号 菅野 敏司

法 7

| 工事種別 | 用途番号 | 建物種類番号 | 建物固有番号 | 施設番号 | 建物種類番号 | 区画固有番号 | 特殊記号 |
|---|---|---|---|---|---|---|---|
| H | 1 | 4 | 1550 | 11 | 5 | 007 | |

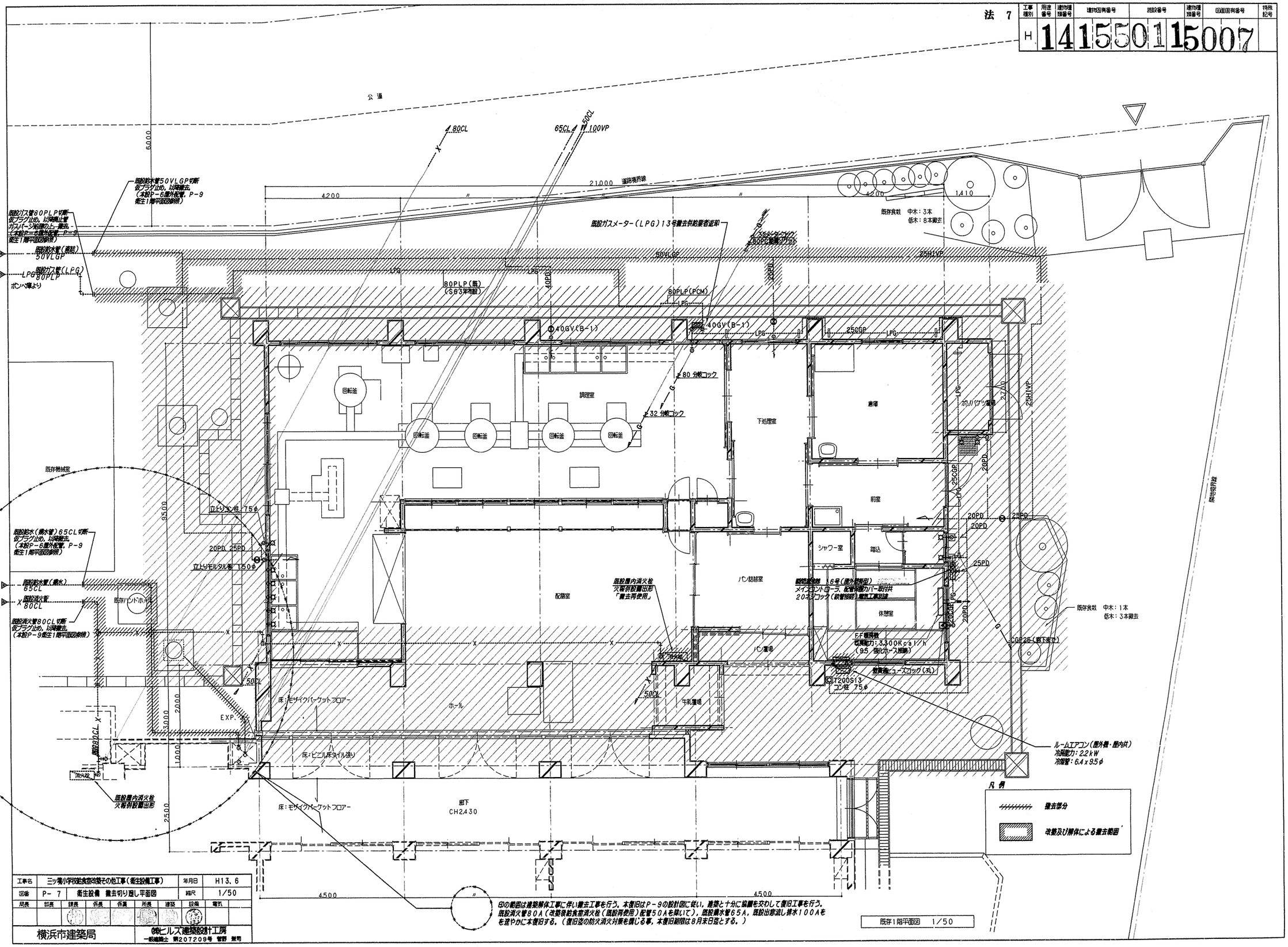


| 工事名 | 三ツ境小学校給食室改築その他工事（衛生設備工事） | | | 年月日 | H13．6 |
|---|---|---|---|---|---|
| 図番 | P－7 | 衛生設備 撤去切り廻し平面図 | | 縮尺 | 1/50 |
| 局長 | 部長 | 課長 | 係長 | 係員 | 所長 | 建築 | 設備 | 電気 |

横浜市建築局

㈱ビルズ建築設計工房
一級建築士 第207209号 菅野 敏司

法 8

| 工事種別 | 用途番号 | 建物種類番号 | 建物固有番号 | 施設番号 | 建物種類番号 | 区画固有番号 | 特殊記号 |
|---|---|---|---|---|---|---|---|
| H | 1 | 4 | 155 | 01 | 1 | 5 | 008 |

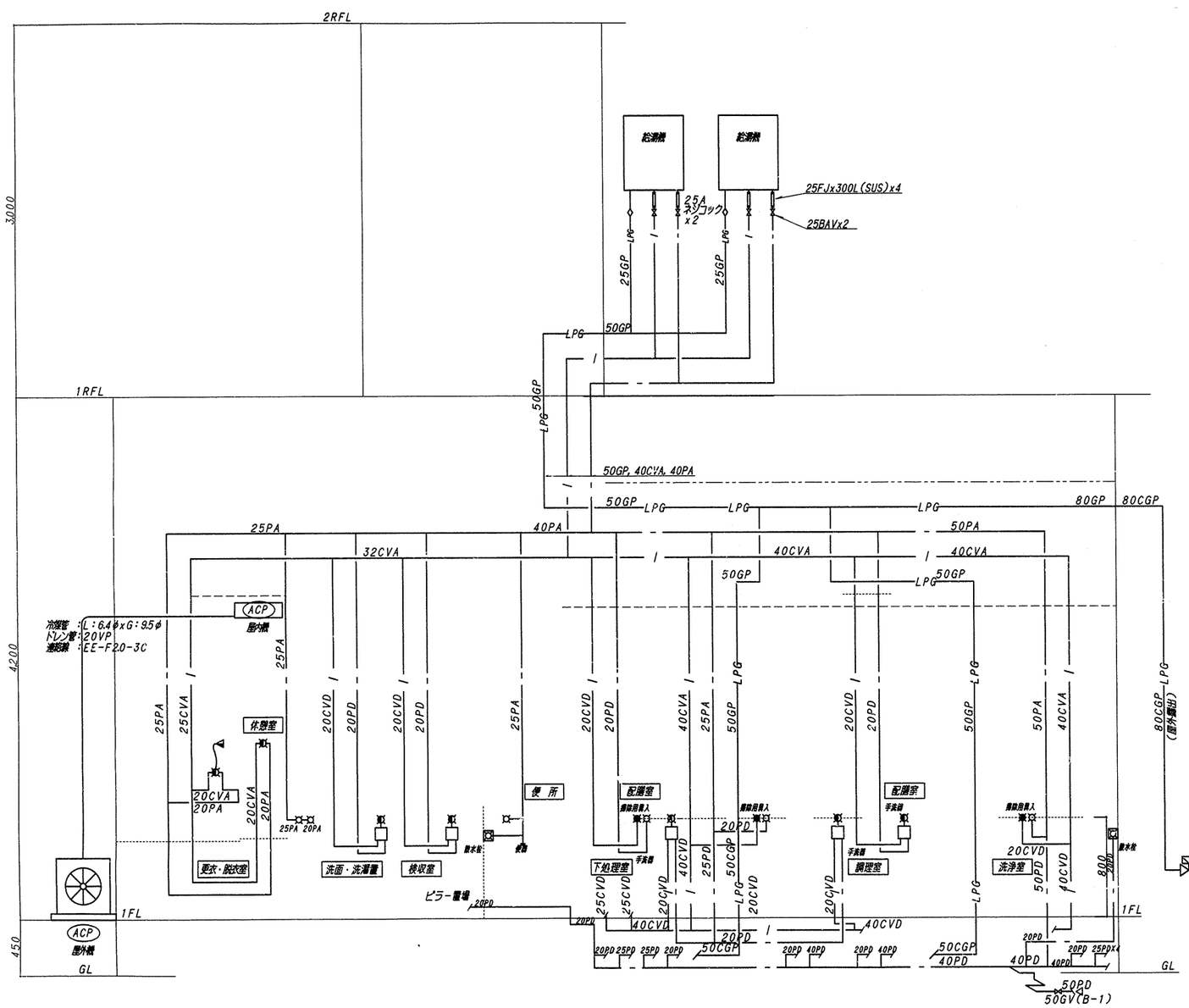


※操作器(感震器内蔵)・ガス漏れ警報器・検知器・遮断弁は衛生設備工事。
※感震器は、震度5(80~250gal)にて、遮断弁止めとする。
※幹線配管配線及び2次側電気配管は電気工事とし、配線工事(通線、熱線端子接続等)は衛生設備工事とする。

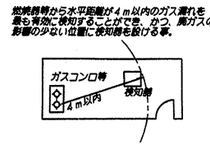


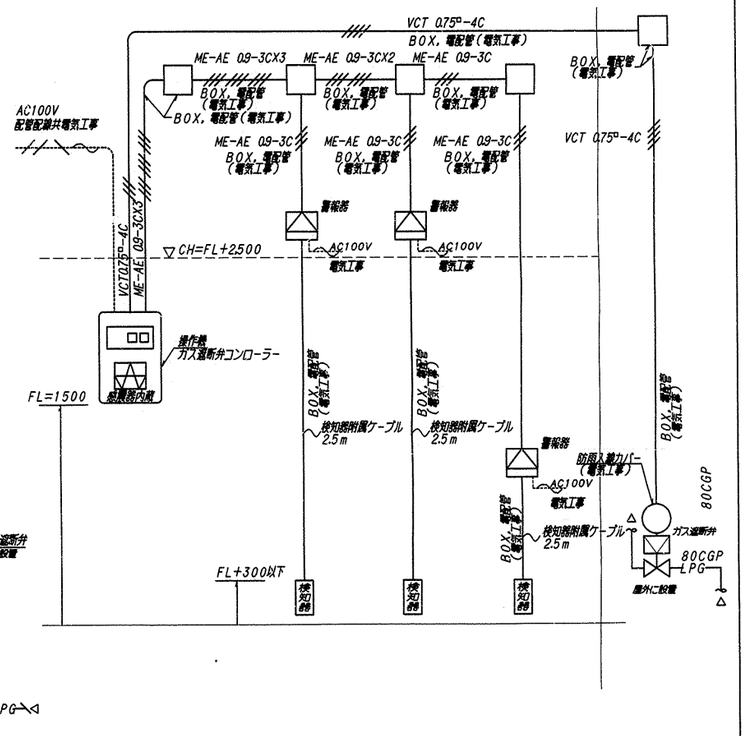


※立ち上がり管・立ち下がり管のコンクリートブロック等内配管は、給水PD、給湯CVDとし、
PS内配管及び露出配管部分は給水PA、給湯CVAとする。

給水・給湯・ガス配管(天井配管)系統図

衛生/電気設備工事施工区分図(電気配管・配線工事)

| 工事名 | 三ツ境小学校給食室改築その他工事(衛生設備工事) | | 年月日 | H13. 6 |
|---|---|---|---|---|
| 図番 | P- 8 | 衛生設備・系統図(電気工事施工区分) | 縮尺 | 1/50 |

| 局長 | 部長 | 課長 | 係長 | 係員 | 所長 | 建築 | 設備 | 電気 |
|---|---|---|---|---|---|---|---|---|
| | | | | | | | | |

横浜市建築局

㈱ヒルズ建築設計工房
一級建築士 第207209号 智野 敏明

法 9

| 工事種別 | 用途番号 | 建物種類番号 | 建物固有番号 | 系統番号 | 建物種類番号 | 図面固有番号 | 特殊記号 |
|---|---|---|---|---|---|---|---|
| H | 1 | 4 | 1 5 5 0 1 | 1 | 5 0 0 | 9 | |

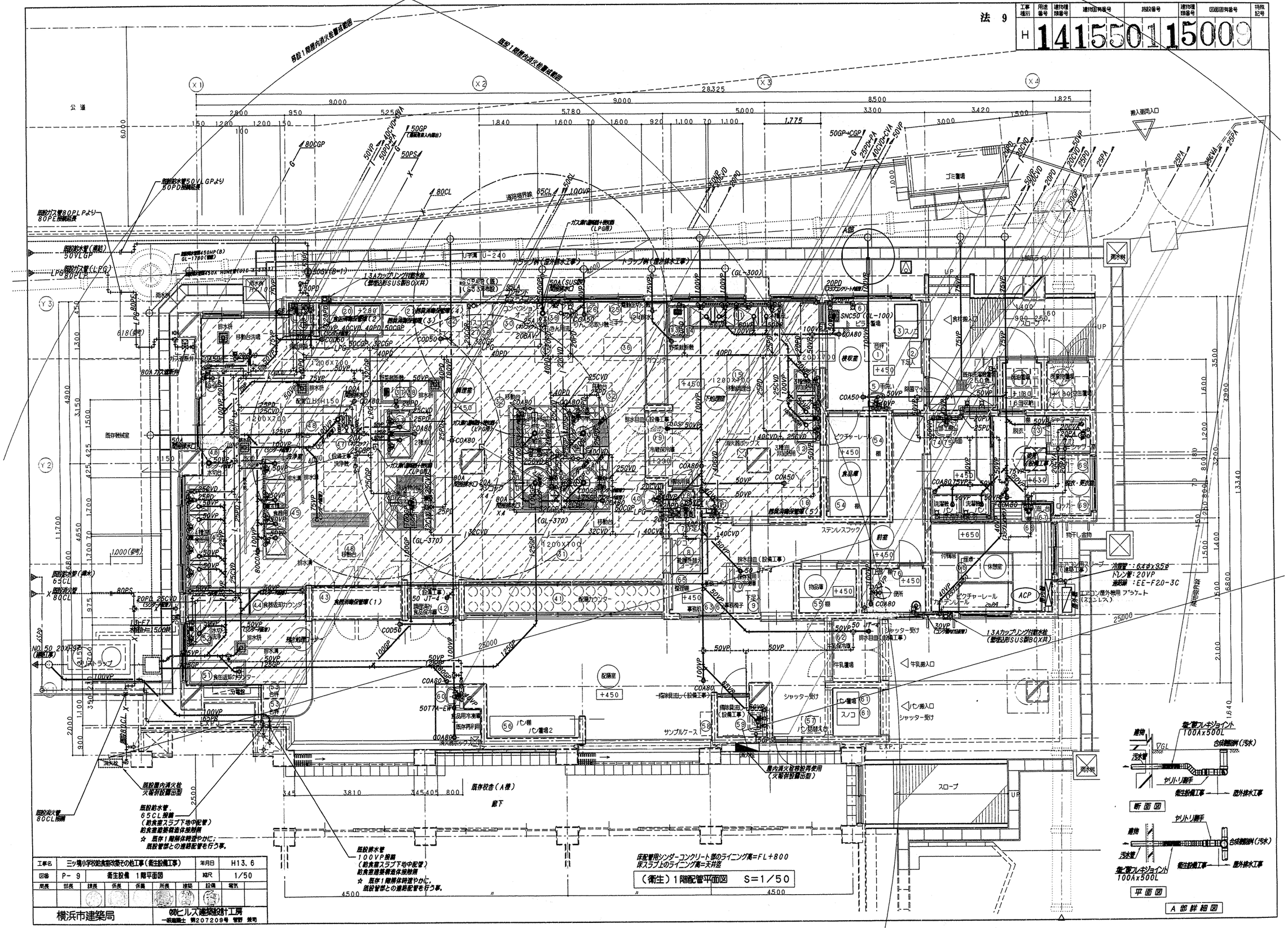


| 工事名 | 三ッ境小学校給食整備その他工事（衛生設備工事） | | 年月日 | H13、6 |
|---|---|---|---|---|
| 図番 | P－9 | 衛生設備 1階平面図 | 縮尺 | 1/50 |

| 局長 | 部長 | 課長 | 係長 | 係員 | 所長 | 建築 | 設備 | 電気 |
|---|---|---|---|---|---|---|---|---|
| | | | | | | | | |

横浜市建築局

㈱ヒルズ建築設計工房
一級建築士 第207209号 菅野 敏明

| 法 10 | 工事種別 | 用途番号 | 建物種類番号 | 建物固有番号 | 施設番号 | 建物種類番号 | 図面固有番号 | 特殊記号 |
|---|---|---|---|---|---|---|---|---|
| | H | 1 | 4 | 155 | 01 | 15 | 01 | 0 |

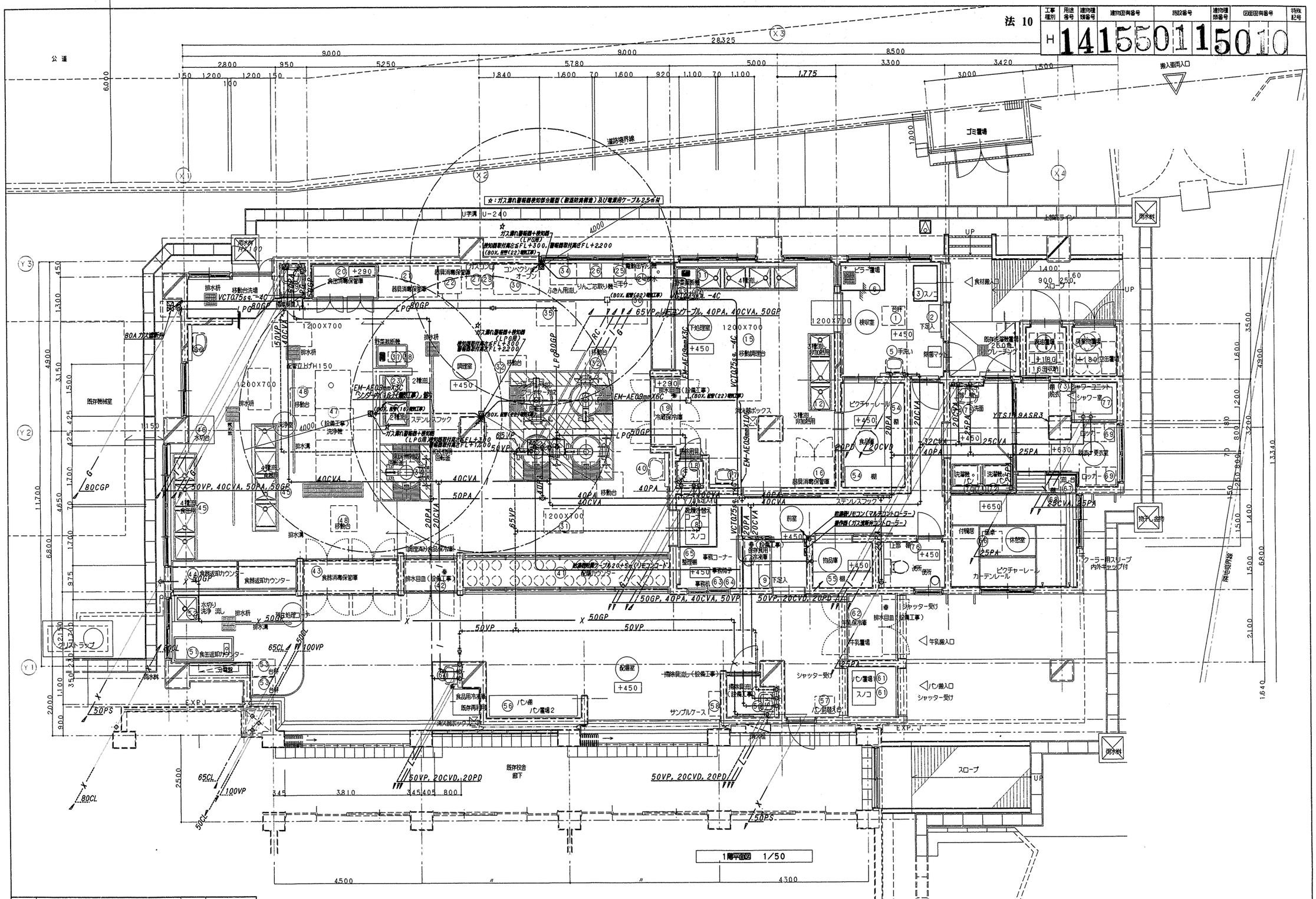


| 工事名 | 三ツ境小学校給食室改築その他工事（衛生設備工事） | | | | | | 年月日 | H13、6 |
|---|---|---|---|---|---|---|---|---|
| 図番 | P-10 | 衛生設備 1階天井配管平面図 | | | | | 縮尺 | 1/50 |
| 局長 | 部長 | 課長 | 係長 | 係員 | 所長 | 建築 | 設備 | 電気 |
| 横浜市建築局 | | | | | (株)ヒルズ建築設計工房 一級建築士 第207209号 菅野 兼司 | | | |

床配管用シンダーコンクリート部のライニング高＝FL＋800
床スラブ上のライニング高＝天井迄

（衛生）1階天井配管平面図　S＝1／50

法 11

| 工事種別 | 用途番号 | 建物種別番号 | 建物固有番号 | 施設番号 | 建物種別番号 | 図面固有番号 | 特殊記号 |
|---|---|---|---|---|---|---|---|
| H | | | 14155 | 01 | 15 | 011 | |

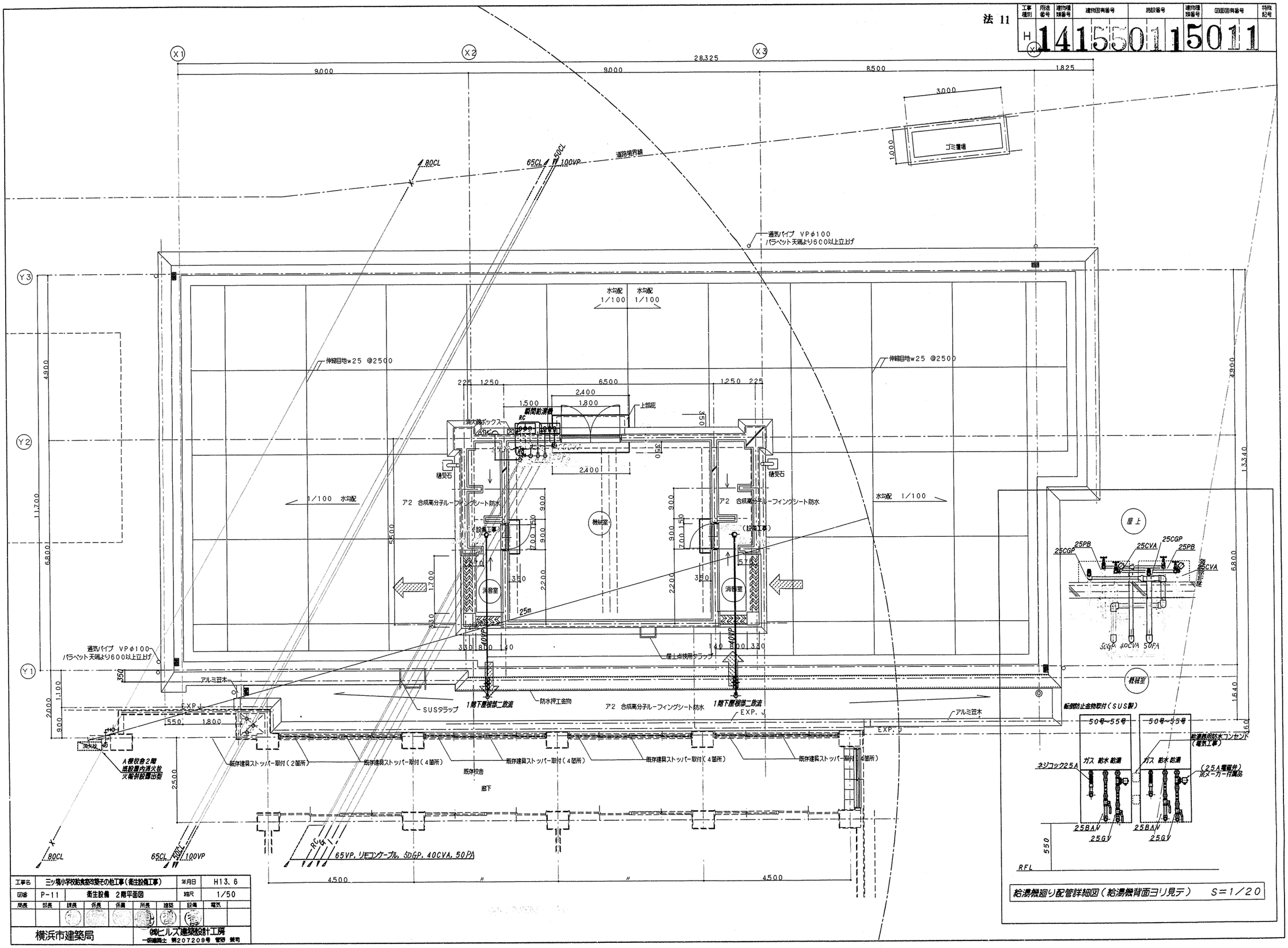


給湯機廻り配管詳細図（給湯機背面ヨリ見テ） S=1/20

| 工事名 | 三ッ境小学校給食室改築その他工事（衛生設備工事） | | | 年月日 | H13、6 |
|---|---|---|---|---|---|
| 図面 | P-11 | 衛生設備 2階平面図 | | 縮尺 | 1/50 |
| 局長 | 部長 | 課長 | 係長 | 係員 | 所長 | 建築 | 設備 | 電気 |

横浜市建築局

㈱ビルズ建築設計工房
一級建築士 第207209号 管野 誠司

法 12

| 工事種別 | 用途番号 | 建物種類番号 | 建物図面番号 | 施設番号 | 建物種類番号 | 図面図面番号 | 特殊記号 |
|---|---|---|---|---|---|---|---|
| H | 14 | 15 | 50 | 11 | 15 | 012 | |

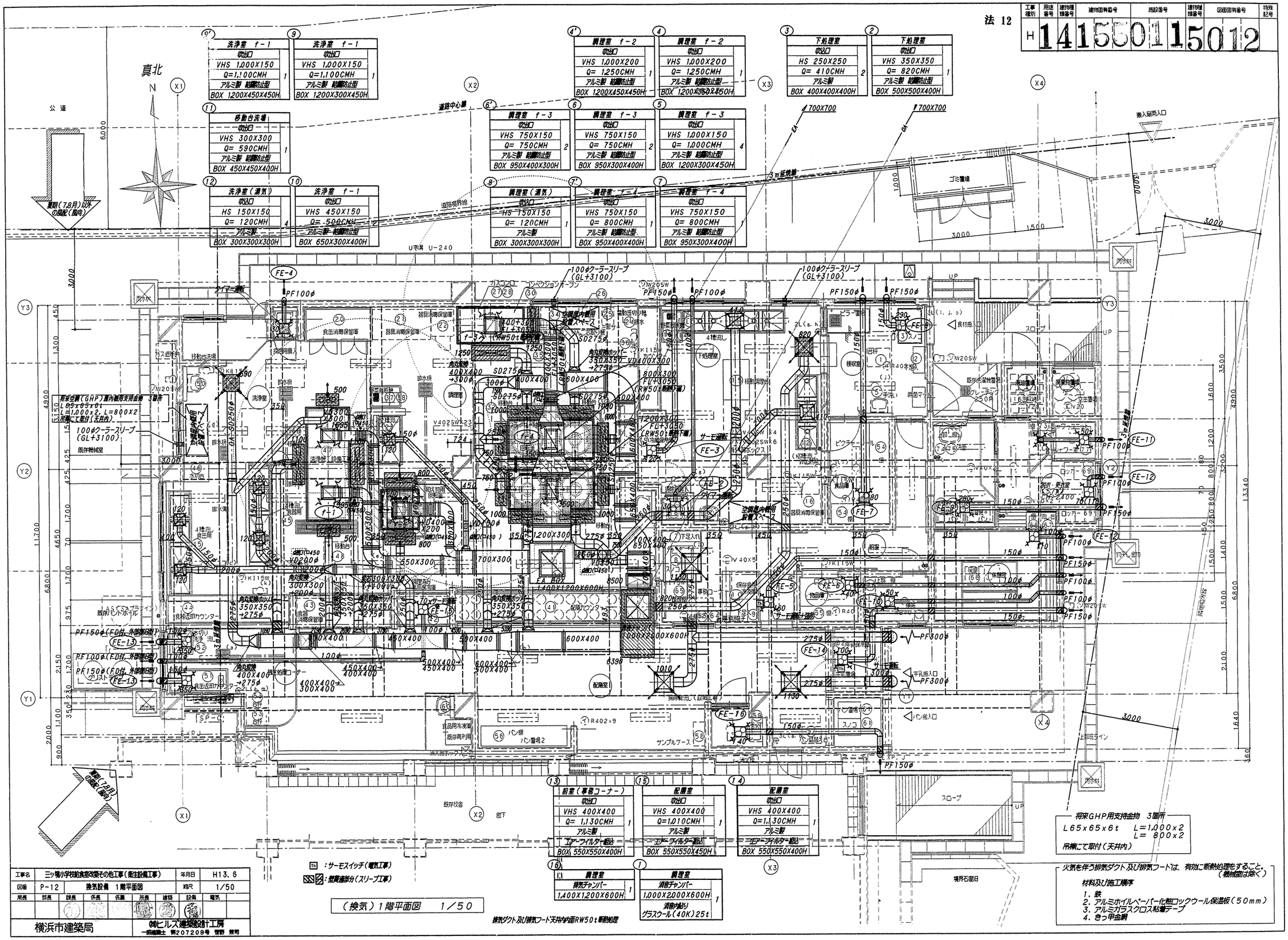


（換気）1階平面図 1／50

| 工事名 | 三ツ境小学校給食室改築その他工事（衛生設備工事） | | | | | 年月日 | H13. 6 |
|---|---|---|---|---|---|---|---|
| 図番 | P-12 | 換気設備 1階平面図 | | | | 縮尺 | 1/50 |
| 局長 | 部長 | 課長 | 係長 | 係員 | 所長 | 建築 | 設備 | 電気 |

横浜市建築局

㈱ヒルズ建築設計工房
一級建築士 第207208号 菅野 敏明

法 13

| 工事種別 | 用途番号 | 建物種類番号 | 建物固有番号 | 施設番号 | 建物種類番号 | 施設固有番号 | 特殊記号 |
|---|---|---|---|---|---|---|---|
| H | 14 | 15 | 50 | 11 | 15 | 013 | |

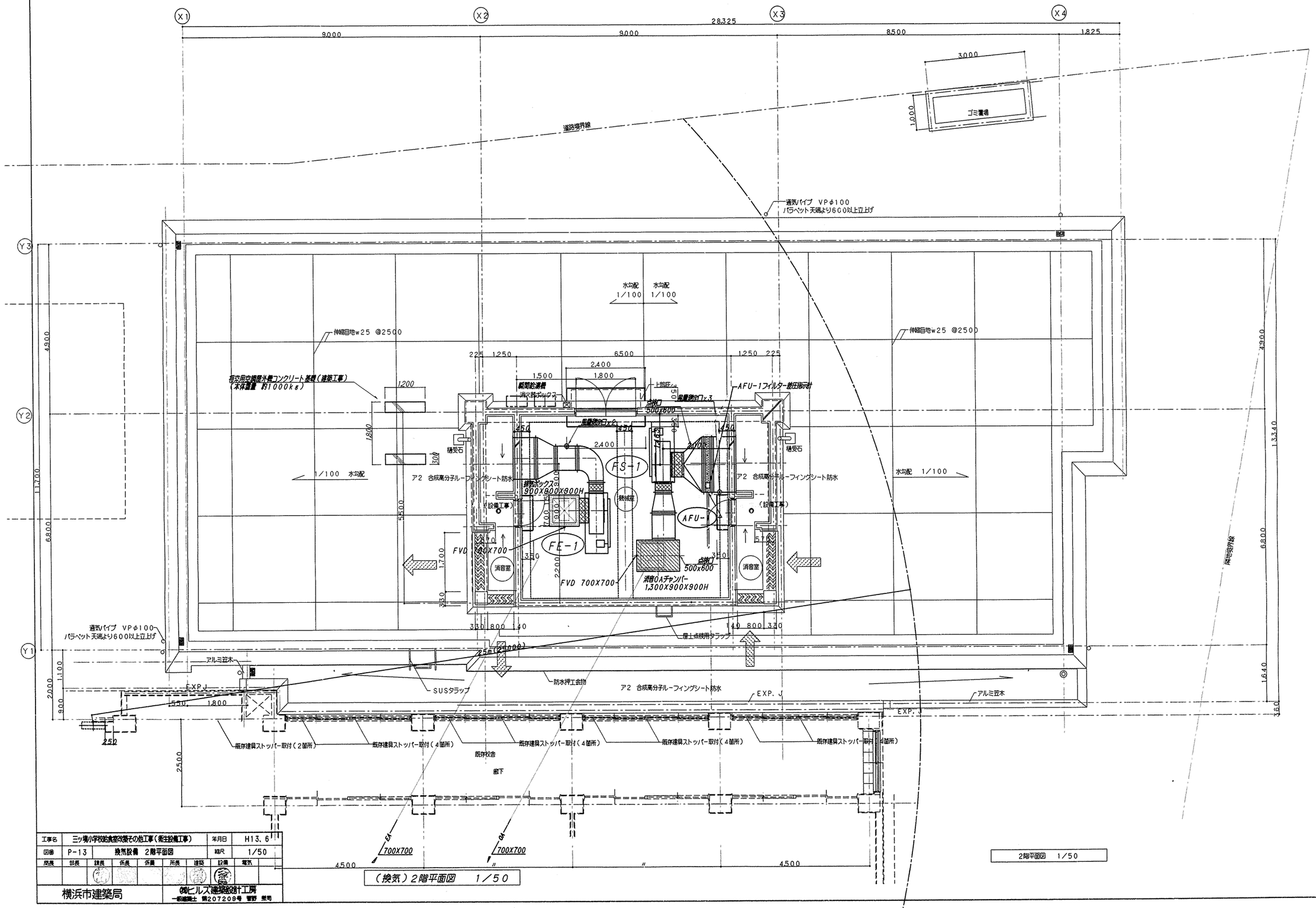


（換気）2階平面図 1／50

2階平面図 1/50

| 工事名 | 三ツ境小学校給食室改築その他工事（衛生設備工事） | | | | | | 年月日 | H13. 6 |
|---|---|---|---|---|---|---|---|---|
| 図番 | P-13 | 換気設備 2階平面図 | | | | | 縮尺 | 1/50 |
| 所長 | 部長 | 課長 | 係長 | 係員 | 所長 | 建築 | 設備 | 電気 |

横浜市建築局

㈱ヒルズ建築設計工房
一級建築士 第207208号 菅野 栄司

法 14

| 工事種別 | 用途番号 | 建物構造番号 | 建物固有番号 | 施設番号 | 建物種類番号 | 図面固有番号 | 特殊記号 |
|---|---|---|---|---|---|---|---|
| H | 1 | 4 | 155 | 01 | 15 | 014 | |

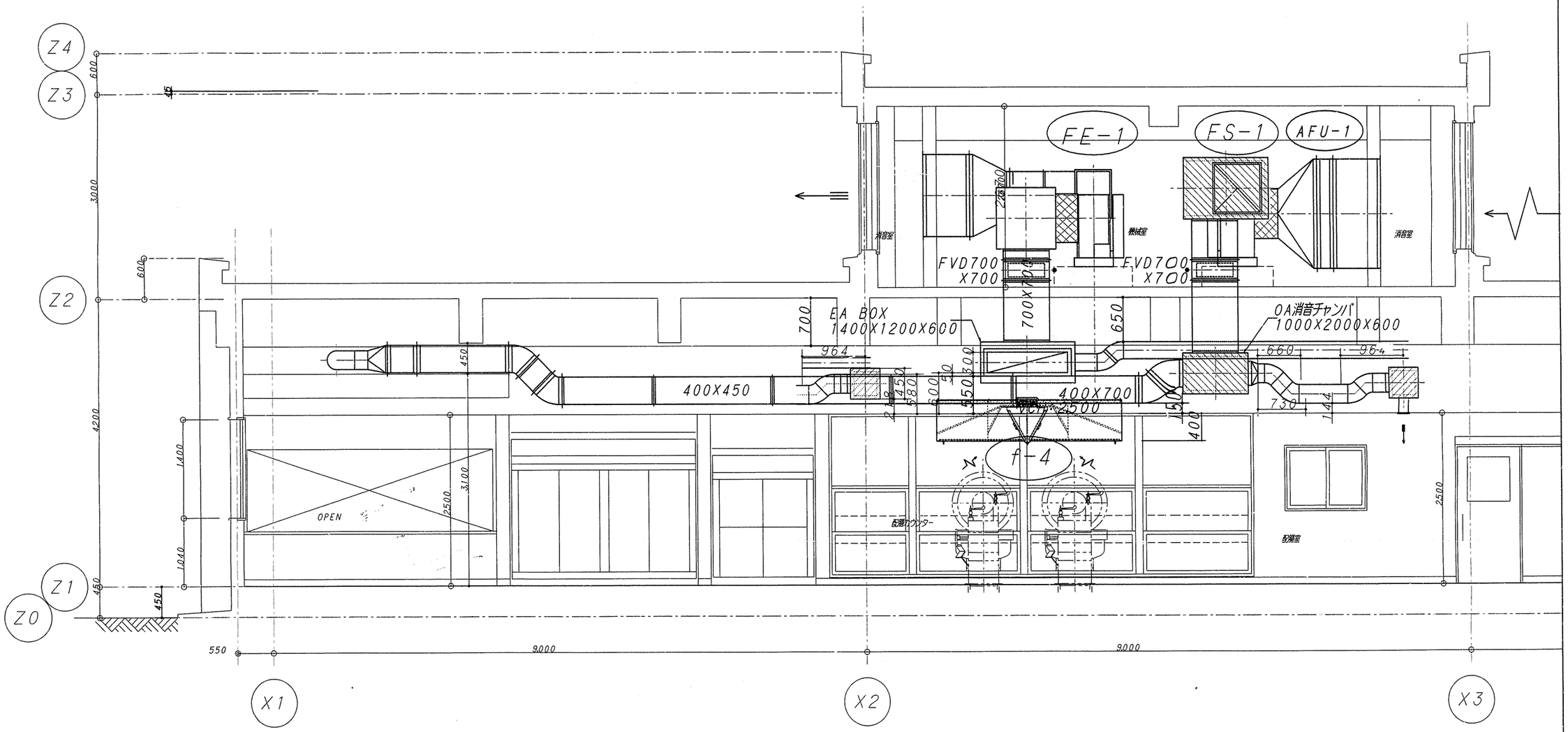


断面図　S=1/30

| 工事名 | 三ッ境小学校給食室改築その他工事（衛生設備工事） | | | | | 年月日 | H13. 6 |
|---|---|---|---|---|---|---|---|
| 図番 | P-14 | 換気設備　断面図 | | | | 縮尺 | 1/30 |
| 局長 | 部長 | 課長 | 係長 | 係員 | 所長 | 建築 | 設備 | 電気 |
| | | | | | | | | |
| 横浜市建築局 | | | | | ㈱ヒルズ建築設計工房 一級建築士 第207209号 菅野 敏司 | | | |

法 15

| 工事種別 | 用途番号 | 建築物種類番号 | 建物固有番号 | 施設番号 | 建物種類番号 | 図面固有番号 | 特殊記号 |
|---|---|---|---|---|---|---|---|
| H | 1 | 4 | 155 | 01 | 1 | 5015 | |

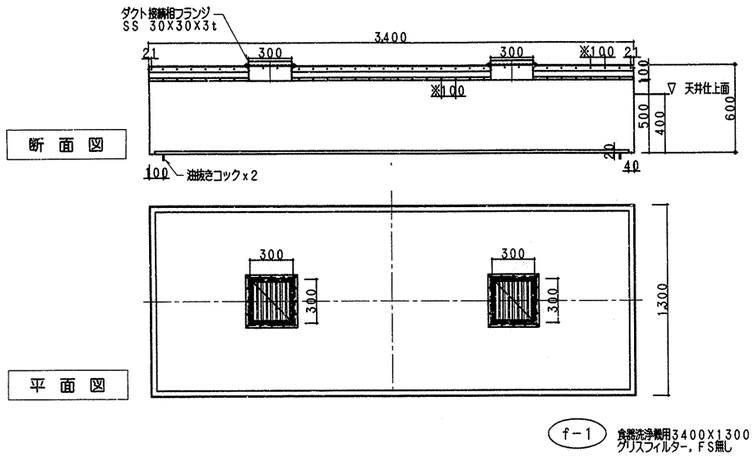


f-1 食器洗浄機用3400X1300
グリスフィルター，FS無し

食器洗浄機用ステンレスフード詳細図　S=1/20

※ フード本体SUS304板取部スポット溶接（最大間隔100）及びシール処理の事。
☆板取は継目無しとする事。溶接折り曲げ不可。

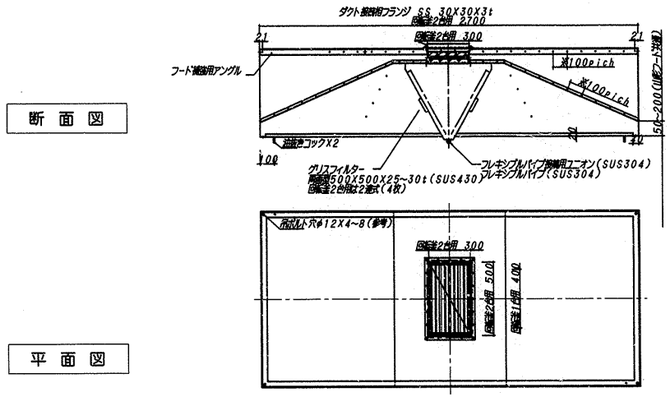


f-4 回転釜3台用 4200X1200
グリスフィルター
両面型500X500X30t2連式X2箇所（計8枚）

回転釜（2釜）用ステンレスフード詳細図　S=1/20

※ フード本体SUS304板取部スポット溶接（最大間隔100）及びシール処理の事。
☆板取は継目無しとする事。溶接折り曲げ不可。

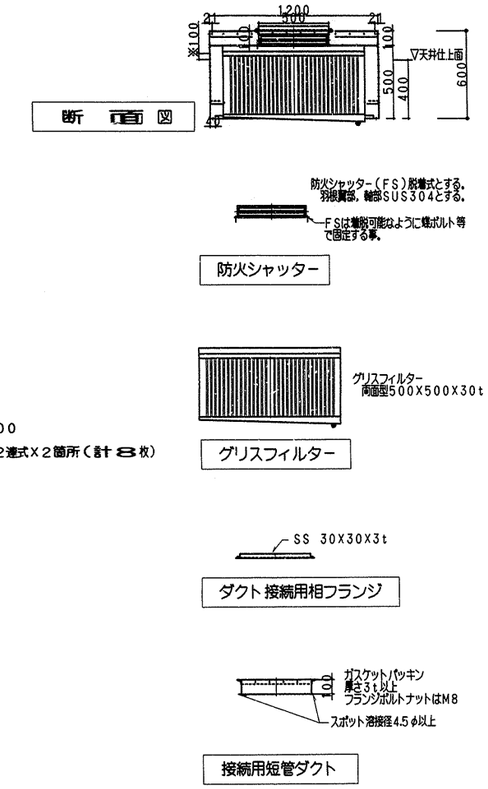


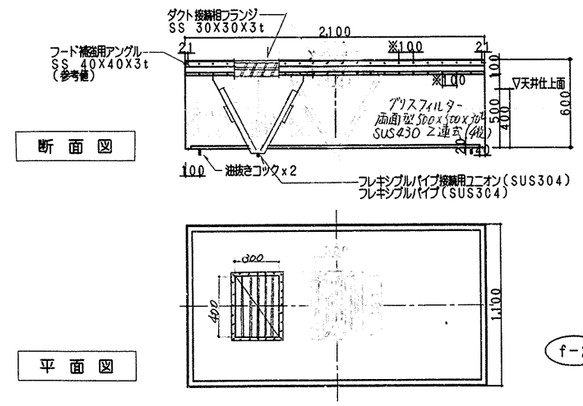


f-2 スチームコンベクションオーブン+コンロ用2100X1100
グリスフィルター
両面型500X500X30t2連式

スチームコンベクション及びガスコンロ用ステンレスフード詳細図　S=1/20

※ フード本体SUS304板取部スポット溶接（最大間隔100）及びシール処理の事。
☆板取は継目無しとする事。溶接折り曲げ不可。

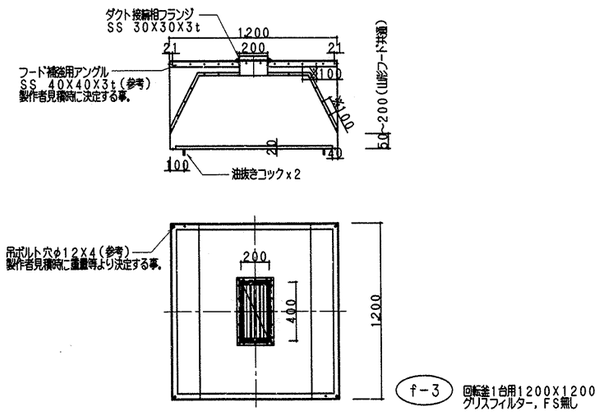


f-3 回転釜1台用1200X1200
グリスフィルター，FS無し

回転釜（1釜）用ステンレスフード詳細図　S=1/20

※ フード本体SUS304板取部スポット溶接（最大間隔100）及びシール処理の事。
☆板取は継目無しとする事。溶接折り曲げ不可。

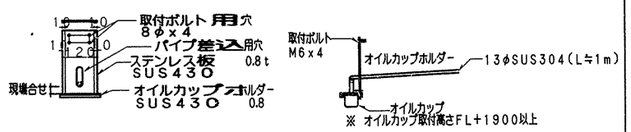


グリスフィルター 一附属品オイルコレクター

| 工事名 | 三ツ境小学校給食室改修その他工事（衛生設備工事） | | | | | | | 年月日 | H13. 6 |
|---|---|---|---|---|---|---|---|---|---|
| 図番 | P-15 | 換気設備 フード詳細図 | | | | | | 縮尺 | 1/20 |
| 局長 | 部長 | 課長 | 係長 | 係員 | 所長 | 建築 | 設備 | 電気 | |
| | | | | | | | | | |
| 横浜市建築局 | | | | | ㈱ヒルズ建築設計工房 一級建築士 第207209号 菅野 敏司 | | | | |

法 16

| 工事種別 | 用途番号 | 建物種別番号 | 建物固有番号 | 施設番号 | 建物種別番号 | 区画固有番号 | 特殊記号 |
|---|---|---|---|---|---|---|---|
| H | 1 | 4 | 15 | 01 | 1 | 50 | 16 |

㉝ ガス回転釜詳細図（２台）
㉞ ガス回転釜詳細図（３台）

※ ガス消費量32,000kcal/h
㉝はステンレス釜

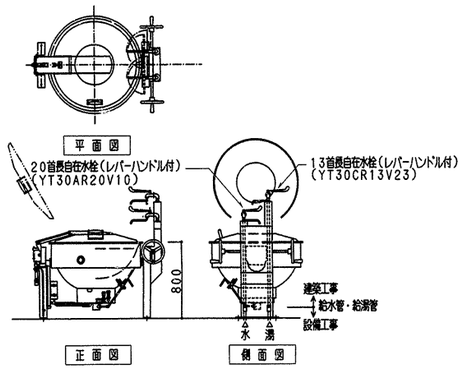


㊼ 食器洗浄機

※メーカーにより給水、給湯、排水、ガス排気、電気のタッピング位置が異なる為、配管の立ち上げ位置には充分注意する事
取付器具：20BAV（逆止メ機備付）「水用」
20GV「湯用」　20Aネジコック
13A横水栓　YT28AH13

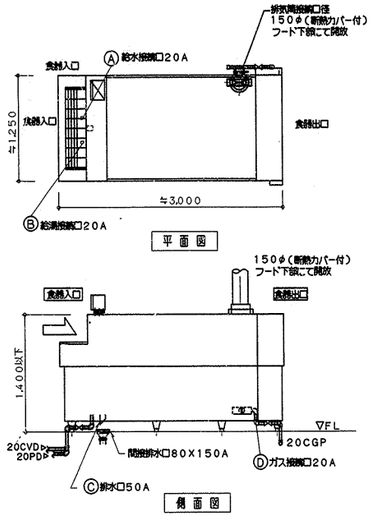


⑰ 下処理室
㊵ 調理室

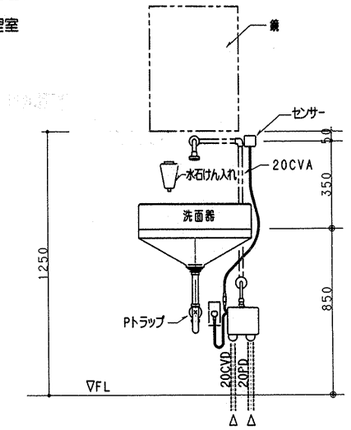


洗面器取付詳細図
※ 高さについては、学校側と調整のこと。

⑤ 検収室
㊿ 洗浄室
⑥⓪ 配膳室
⑦⑤ 脱衣・更衣室

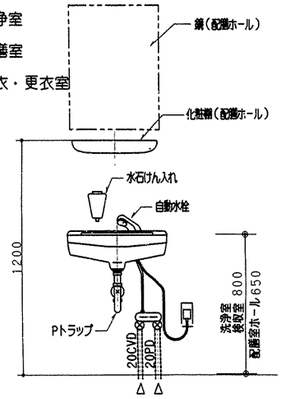


洗面器取付詳細図
※ 高さについては、学校側と調整のこと。

⑪ 下処理室　4層流し（１台）
⑫ 下処理室　3層流し（１台）

※ 排水管50VP（屋内露出）は塗装不要
13湯水混合栓（YTKJ30UX）x3ヶ（1台当たり）
13横水栓　YT28AH13（1台当たり）

㊺ 洗浄室　4層流し（２台）

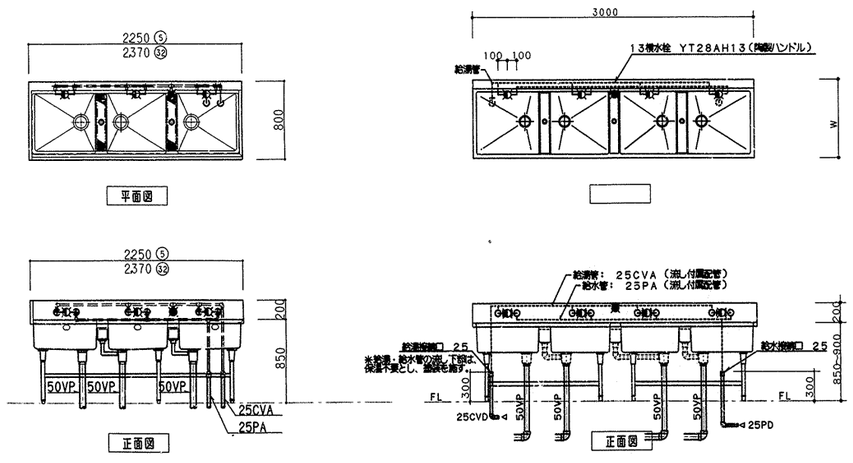


㉓ 調理室　2層流し

※ 排水管50VP（屋内露出）は塗装不要
13湯水混合栓（YTKJ30UX）x2ヶ
13横水栓　YT28AH13

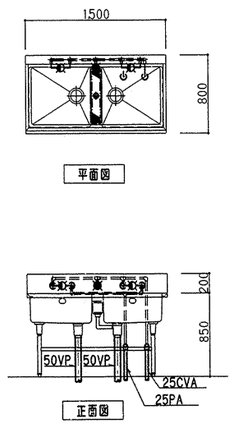


㊴ 調理室　フキン用流し

※ 排水管50VP（屋内露出）は塗装不要
13湯水混合栓（YTKJ30UX）
13横水栓　YT28AH13

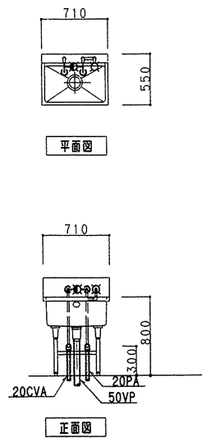


㊷ 残さ処理コーナー　1層流し

※ 排水管50VP（屋内露出）は塗装不要
13湯水混合栓（YTKJ30UX）
13横水栓　YT28AH13

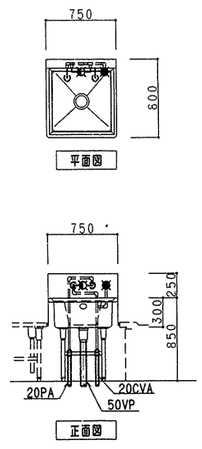


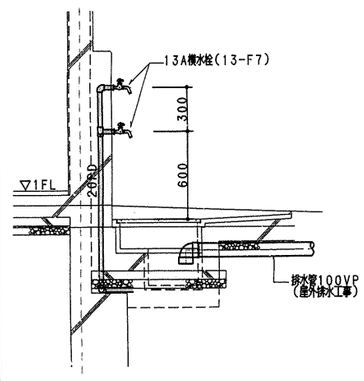


外流し詳細図

| 工事名 | 三ツ境小学校給食室改築その他工事（衛生設備工事） | | | | | | 年月日 | H13. 6 |
|---|---|---|---|---|---|---|---|---|
| 図番 | P-16 | 厨房機器詳細図 | | | | | 縮尺 | 1/30 |
| 局長 | 部長 | 課長 | 係長 | 係員 | 所長 | 建築 | 設備 | 電気 |
| | | | | | | | | |
| 横浜市建築局 | | | | ㈱ヒルズ建築設計工房 一級建築士 第207209号 菅野 崇司 | | | | |

法 17

| 工事種別 | 用途番号 | 建物種類番号 | 建物固有番号 | 施設番号 | 建物種類番号 | 図面固有番号 | 特殊記号 |
|---|---|---|---|---|---|---|---|
| H | 1 | 4 | 155 | 01 | 1 | 5017 | |

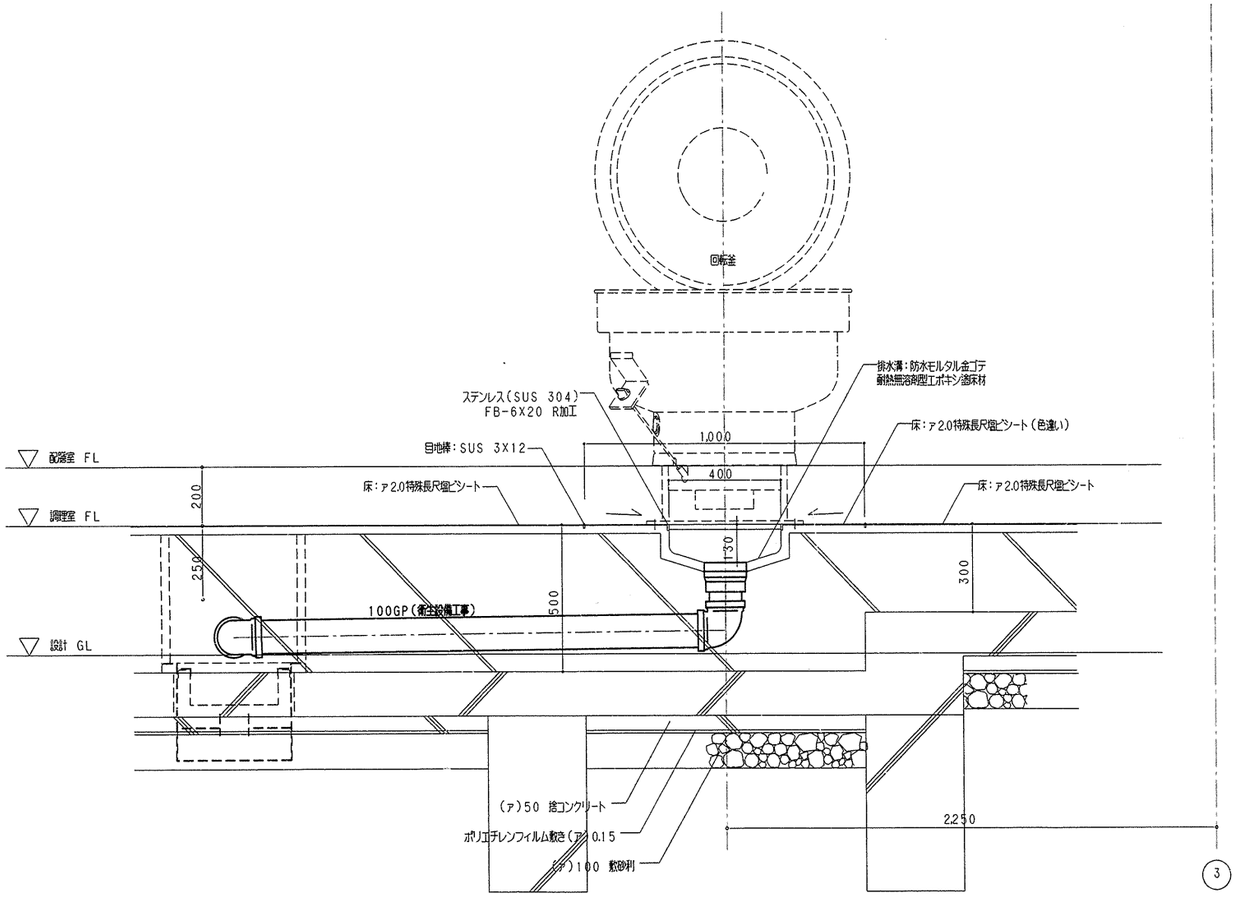


回転釜排水ピット断面詳細図　S=1/10

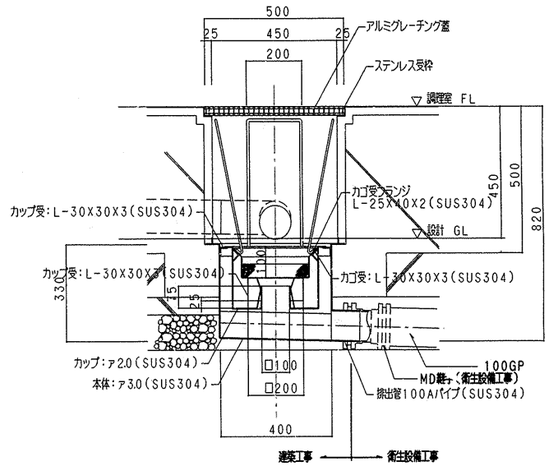


集水桝接続詳細図(回転釜用)　S=1/10

調理室

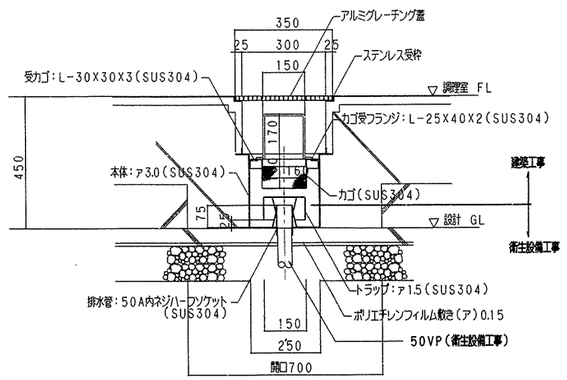


集水桝接続詳細図(回転釜用)　S=1/10

下処理室・調理室・洗浄室・残さコーナー

| 工事名 | 三ツ境小学校給食室改築その他工事(衛生設備工事) | | | | | | | 年月日 | H13、6 |
|---|---|---|---|---|---|---|---|---|---|
| 図番 | P-17 | 回転釜排水ピット・集水桝配管接続詳細図 | | | | | | 縮尺 | 1/10 |
| 局長 | 部長 | 課長 | 係長 | 係員 | 所長 | 建築 | 設備 | 電気 | |
| | | | | | | | | | |

横浜市建築局

(株)ビルズ建築設計工房
一級建築士 第207209号 菅野 英司